GGSI 180

DE **Gebrauchsanweisung** - Originalbetriebsanleitung
Akku Gras- und Buschschere

GB **Operating Instructions** - Translation of the original Operating Instructions
Accu- Grass- and Shrub shear

FR **Manuel d'utilisation** - Traduction du mode d'emploi d'origine
Cisaille et débroussailleuse à accu

IT **Istruzioni per l'uso** - Traduzione delle istruzioni per l'uso originali.
Cesoie per erba e cespugli con accumulatore

ES **Instrucciones de Manejo** - Traducción de las instrucciones de servicio originales
Cortadora de hierba y arbustos, con acumulador

NL **Gebruiksaanwijzing -** Vertaling van de originele gebruiksaanwijzing
Accu Buxus- en grasschaar

PL **Instrukcja Obsługi** - Tłumaczenie oryginalnej instrukcji obsługi
Nożyce do cięcia trawy i krzewów z napędem akumulatorowym

CZ **Návod k použití** - Překlad původního návodu k použití
Akumulátorové nůžky na stříhání trávy a keřů

SK **Návod na obsluhu** - Preklad pôvodného návodu na použitie
Akumulátorové nožnice na trávu a húštie

HU **Kezelesi Utasistas** - Az eredeti használati utasítás fordítása
Akkumulátoros fűnyíró és sövényvágó olló

SI **Navodila za uporabo** - Prevod originalnega navodila za uporabo
Akumulatorske škarje za travo in grmičevje

HR **Uputstvo za uporabu** - Prijevod originalne upute za uporabu
Škare za rezanje trave i grmlja na akumulatorski pogon

BG **Упътване за употреба** - Превод на оригиналното ръководство за употреба
Акумулаторна ножица за трева и храсти

TR **Kullanim Talımati** - Den çeviri orijinal
Akülü çim ve çit makası

RU **Руководство по эксплуатации** - Перевод оригинального Руководства по эксплуатации
Аккумуляторные ножницы для травы и кустарников

DK **Brugsanvisning** - Oversættelse af den originale driftsvejledning
Batteridreven græs- til kratsaks

NO **Bruksanvisning** - Oversettelse av den originale bruksanvisningen
Batteridrevet gress- og busksaks

SE **Bruksanvisning** - Översättning av den ursprungliga instruktionen
Gräs- och busksax med laddningsbart batteri

FI **Käyttöohjeet** - Käännös alkuperäisestä käyttöohjeet
Akkukäyttöinen ruoho- ja pensasleikuri

EE **Kasutusjuhend** - Tõlge algsest kasutusjuhendist
Akuga muru-ja põõsakäärid

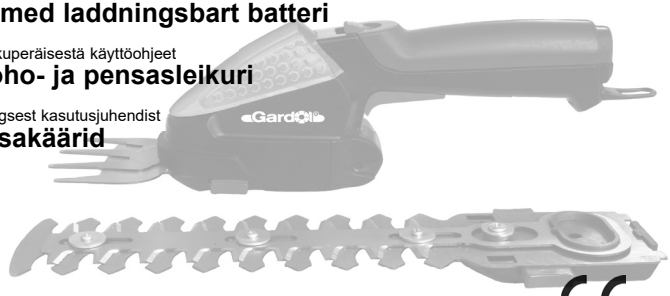

73710930-13

DE Vor Inbetriebnahme Gebrauchsanweisung lesen!

GB Read operating instructions before use!

FR Lire attentivement le mode d‘emploi avant chaquemise en service!

IT Prima della messa in funzione leggere le istruzioni per l‘utilizzo!

ES ¡Lea las instrucciones de manejo antes de efectuar la puesta en marcha!

NL Voor inwerkingstelling de gebruiksaanwijzing lezen!

PL Pred pouzitíu cosacky, travy pozorne precitajte návod k jej pouzitíu!

CZ Před použitím je nutné si přečíst návod k použití!

SK Pred použitím prístroja si pozorne prečítajte návod na obsluhu.

HU Üzembe helyezés előtt olvassuk el a kezelési útmutatót!

SI Pred uporabo preberite navodilo za uporabo!

HR Prije stavljanja u pogon pročitajte uputstvo za uporabu!

BG Преди пускане в експлоатация прочетете ръководството за употреба!

TR Çalıştırmadan önce kullanma talımatini okuyunuz!

RU Прочитайте руководство перед использованием!

DK Læs instruktionerne, inden maskinen tages i brug!

NO Les bruksanvisningen før bruk!

SE Läs bruksanvisningen före användning!

FI Lue käyttöohjeet ennen käyttöä!

EE Lugege kasutusjuhend enne trimmeri kasutamist läbi!

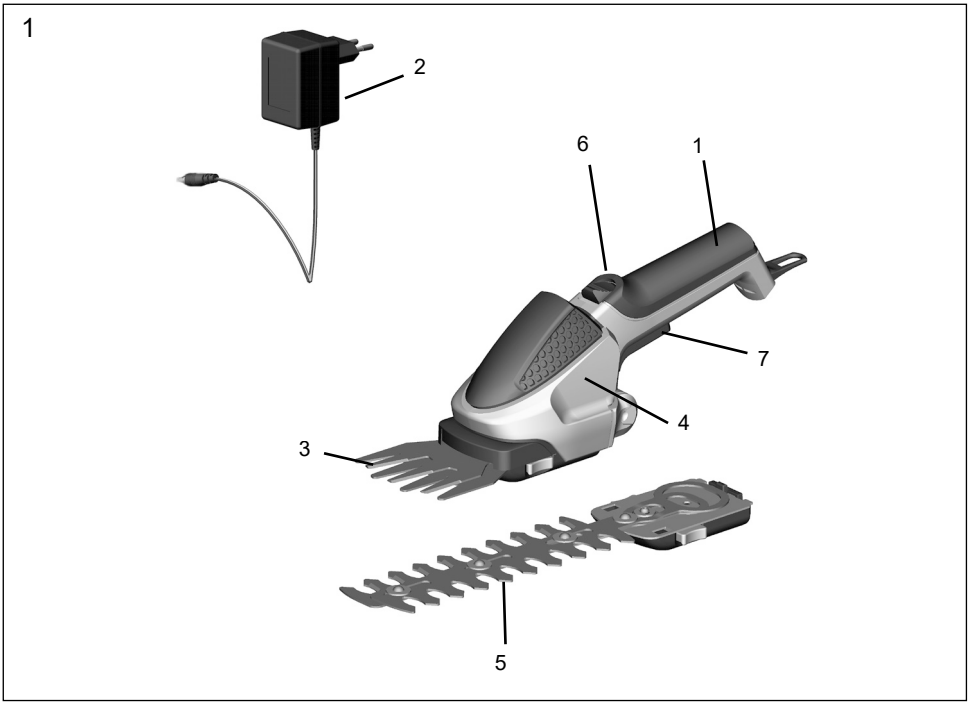

DE

1 Akku
2 Akku-Ladegerät
3 Grasschermesser
4 Gehäuse
5 Buschschermesser
6 Einschaltsperre
7 Schalter

GB

1 Accumulator
2 Charging device for accumulator
3 Grass cutting blade
4 Housing
5 Shrub cutting blade
6 Switch-on lock
7 Switch

FR

1 Accu
2 Station de charge de l’accu
3 Lame d’équilibrage
4 Boîtier
5 Outil de cisaille
6 Bouton de sécurité
7 L’interrupteur

IT

1 Accumulatore
2 Stazione di carica per l’accumulatore
3 Lame trimmer
4 Scatola
5 Lame cesoie
6 Pulsante di sicurezza
7 L’interruttore

ES

1 Acumulador
2 Estación de carga
3 Cuchilla de la recortadora de arbustos
4 Armazón
5 Cuchilla de la recortadora de hierba
6 Bloqueo de conexión
7 Interruptor

NL

1 Accu
3 Accu-laadstation
4 Strimmermes
5 Huis
6 Buxusmes
7 Inschakelblokkering
9 Schakelaar

PL
1 Akumulator
2 Ładowarka akumulatora
3 Nóż do cięcia trawy
4 Obudowa
5 Nóż do przycinania krzewów
6 Blokada włączenia
7 Wyłącznik

SK
1 akumulátor
2 nabíjačka akumulátora
3 strihací nôž na trávu
4 skriňa
5 strihací nôž na krovie
6 blokovanie zapnutia
7 spínač

SI
1 Akumulator
2 Polnilna postaja za polnjenje akumulatorja
3 Strižni nož
4 Ohišje
5 Strižno rezilo
6 Blokirni gumb
7 Stikalo

BG
1 Акумулатор
2 Зарядно устройство за акумулатора
3 Нож за трева
4 Корпус
5 Нож за храсти
6 Бутон за включване
7 Предпазен бутон

RU
1 Аккумулятор
2 Зарядное устройство для аккумулятора
3 Режущее лезвие для травы
4 Корпус
5 Режущее лезвие для кустарников
6 Блокировка выключателя
7 Выключатель

NO
1 Batteriet
2 Ladeapparatet
3 Gressaksens kniven
4 Hus
5 Busksaksen kniven
6 Sperrehåndtak
7 Bryter

FI
1 Akku
2 Akunlatausasema
3 Trimmausterä
4 Kotelo
5 Leikkuuterät
6 Sulkuvipu
7 Kytkimellä

CZ
1 Akumulátor
2 Nabíjecí adaptér akumulátoru
3 Stříhací nůž na trávu
4 Plášť
5 Stříhací lišta na keře
6 Blokování spínače
7 Spínač

HU
1 Akkumulátor
2 Akkumulátortöltő állomás
3 Trimmelő kés
4 Burkolat
5 Vágókés
6 Záró kar
7 Kapcsoló

HR
1 Akumulator
2 Stanica za punjenje akumulatora
3 Nož trimera
4 Kućište
5 Nož škara
6 Zaporna poluga
7 Prekidac

TR
1 Akü
2 kü şarj istasyonu
3 Kısaltma bıçağı
4 Gövdesi
5 Biçme bıçağı
6 Kilit kolu
7 Şalteri

DK
1 Batteri
2 Batteri ladeapparatets
3 Trimmerkniv
4 Huset
5 Skærekniv
6 Startspærren
7 Afbryder

SE
1 Laddningsbart batteri
2 Batteriladdare
3 Trimmerkniv
4 Kåpa
5 Skärkniv
6 Spärrarm
7 Brytare

EE
1 aku
2 laadijat
3 lõiketerast (murukäärid)
4 eluaseme
5 lõiketerast (hekikäärid)
6 lükake kaitseriiv
7 lülitit

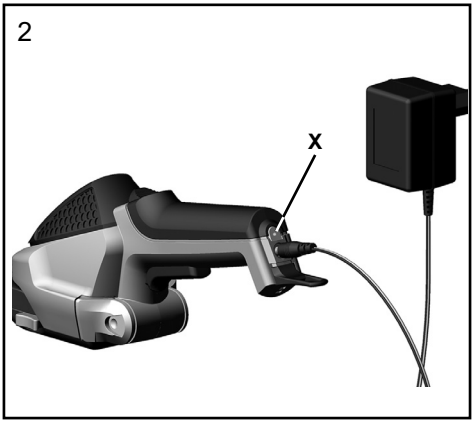
2
X

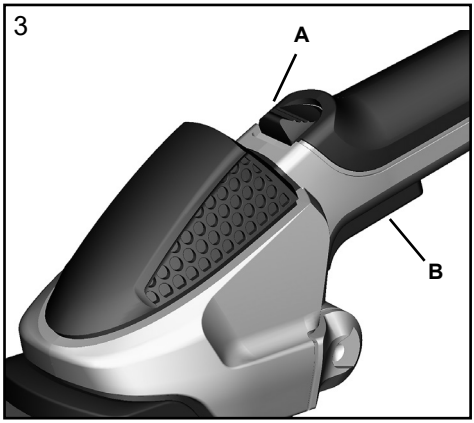
3
A
B

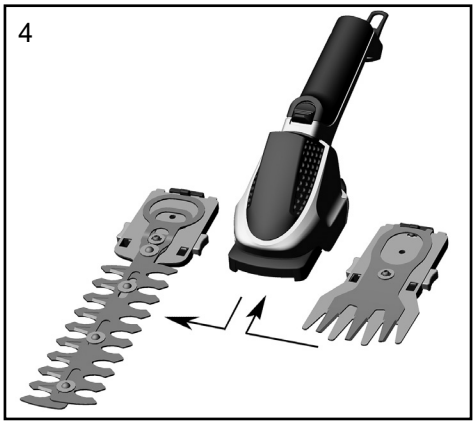
4

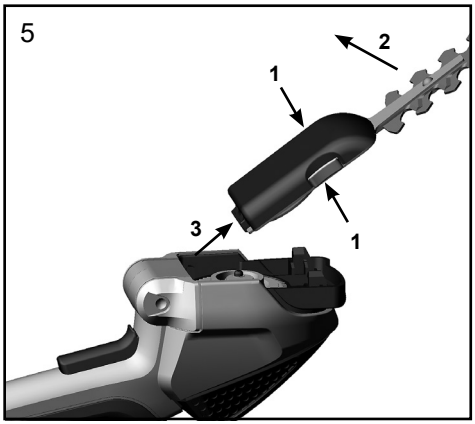
5
2
1
3
1

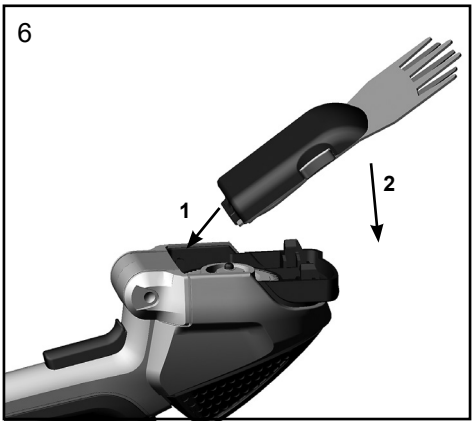
6
1
2

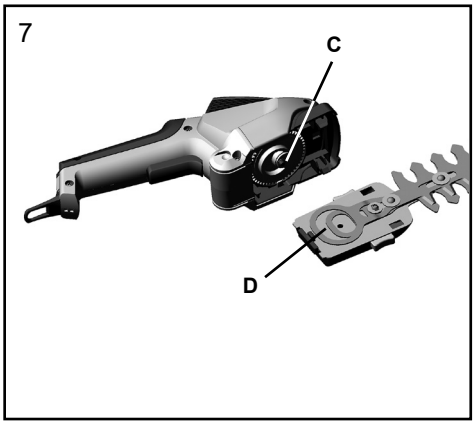
7
C
D

Abbildung und Erklärung der Piktogramme
Représentation et explication des pictogrammes
Illustrazione e spiegazione dei simboli
Rysunki i wyjaśnienia do piktogramów
Obrázky a vysvetlenie piktogramov
Razlaga opozorilnih znakov na napravi
Изображение и обяснение на пиктограмите
Используемые пиктограммы и их значение
Illustrasjon og forklaring av symboler
Symbolien selitykset

Pictogram illustration and explanation
Illustrazione e spiegazione dei simboli
Afbeelding en toelichting van de pictogrammen
Vyobrazení a vysvětlivky k piktogramům
A piktogarmok ábrázolása és magyarázata
Slike i objašnjenje piktograma
Çizimler ve şekillerin izahı
Piktogramillustration og forklaring
Illustration och förklaring av piktogramen
Sümbolite tähendus

1 2 3 4 5 6

7 8 9 10 11 12 13

DE

1 Warnung!
2 Gefahr! Werkzeug läuft nach!
3 Gebrauchsanweisung lesen!
4 Dieses Elektrowerkzeug nicht dem Regen aussetzen!
5 Dritte aus dem Gefahrenbereich halten
6 Achtung Umweltschutz! Dieses Gerät darf nicht mit dem Hausmüll/Restmüll entsorgt werden. Das Altgerät nur in einer öffentlichen Sammelstelle abgeben.
7 Polung des Steckers
8 Das Ladegerät ist nur für die Verwendung im Haus gedacht.
9 Gebrauchsanweisung lesen!
10 Schutzklasse II
11 Bestätigt die Konformität des Elektrowerkzeugs mit den Richtlinien der Europäischen Gemeinschaft.
12 Garantierter Schallleistungspegel L_{WA} 86 dB(A)
13 Schutzart

GB

1 Warning!
2 After-running of the appliance!
3 Read the operation instructions
4 Do not use tool in wet weather conditions
5 Keep third persons out of the danger zone
6 Attention: Environmental Protection! This device may not be disposed of with general/household waste. Disposeof only at a designated collection point.
7 Polarity of the plug connector
8 Only for indoor use.
9 Read the operation instructions
10 Protection class II / double insulated
11 Confirms the conformity of the power tool with the directives of the European Community.
12 Guaranted acoustic capacity level L_{WA} 86 dB(A)
13 Protection type

FR

1 Attention!
2 Outil avec marche à vide!
3 Lisez l'instruction de service!
4 Ne pas laisser cet outil électrique sous la pluie!
5 Ecarter des tiers personnes de la zone dangereuse!
6 Attention! Protection de l'environnement! Le présent appareil ne peut en aucun cas être éliminé avec les ordures ménagères/déchets. Toujours déposer les appareils usagés dans un centre de collection.
7 Polarité de la fiche
8 Usage intérieur uniquement.
9 Lisez l'instruction de service
10 Classe de protection II / Double isolation
11 Indique que cet appareil électrique est conforme aux directives de la Communauté européenne.
12 Niveau sonore garanti L_{WA} 86 dB(A)
13 Type de protection

IT

1 Avvertimento!
2 L'attrezzo prosegue il movimento anche dopo l'interruzzione!
3 Leggere le istruzioni sull'uso!
4 Non esporre questo utensile elettrico alla pioggia!
5 Tenere lontano terze persone dall'area di lavoro!
6 Attenzione protezione dell'ambiente! Questo apparecchio non può essere smaltito con la spazzatura domestica/con rifiuti non riciclabili. Consegnare l'apparecchio vecchio esclusivamente in un punto di raccolta pubblico.
7 Polarità della spina
8 Solo per uso interno.
9 Leggere le istruzioni sull'uso!
10 Classe di sicurezza II / Isolamento doppio
11 Conferma la conformità dell'elettroutensile alle direttive della Comunità Europea.
12 Livello di potenza sonora garantito L_{WA} 86 dB(A)
13 Tipo di protezione

ES

1 Cuidado!
2 Cuchillas no se paran inmediatamente despuésde parar el motor!
3 Lea las instrucciones de manejo!
4 No exponga esta herramienta eléctrica a la lluvia!
5 Mantener alejado terceros de la zona peligrosa!
6 Atención: protección del medio ambiente. Este aparato no debe evacuarse junto a la basura doméstica ni el rechazo. El aparato, una vez desechado, deberá entregarse en un puesto de recolección colectivo.
7 Polaridad del enchufe
8 Para uso únicamente en interiores.
9 Lea las instrucciones de manejo!
10 Clase de protección II/aislamiento doble
11 Ratifica la conformidad de la herramienta eléctrica con las directivas de la Comunidad Europea
12 Nivel de ruido garantizado L_{WA} 86 dB(A)
13 Tipo de protección

NL

1 Waarschuwing!
2 Werktuig loopt na!
3 Leest U de gebruiksaanwijzing, a.u.b.
4 Deze machine niet aan de regen onderwerpen!
5 Zorg dat derden tijdens de werking van de machine uit de buurt van het apparaat blijven!
6 Opgelet milieubescherming! Dit apparaat mag niet bij het gewone huishoudelijke afval worden aangeboden. Het oude apparaat alleen bij een gemeentelijk of regionaal afvalverzamelstation inleveren.
7 Stekkerpoolaansluitingen
8 Alleen geschikt voor gebruik binnenshuis.
9 Leest U de gebruiksaanwijzing, a.u.b.
10 Beschermingsgraad II / dubbelgeïsoleerd
11 Bevestigt de comformiteit van het elektrische gereedschap met de richtlijnen van de Europese Unie.
12 Gegarandeerd geluidsvermogensniveau L_{WA} 86 dB(A)
13 Beveiligingsaard

PL

1 Uwaga!
2 Glowica obraca sie przez chwilę po wyłączeniu silinika
3 Przed użyciem przeczytać instrukcję obsługi.
4 Nie dopuszczać do kontaktu z wilgocią.
5 Odsunać druty z niebezpecznego obszaru!
6 Uwaga Ochrona środowiska naturalnego! Niniejsze urządzenie nie może zostać usuwane wraz z odpadami gospodarstwa domowego/odpadami pozostałymi. Zużyte urządzenie należy oddać w publicznym miejscu zbiorczym.
7 Polaryzacji wtyczkę
8 Używać tylko w Dom
9 Przeczytaj instrukcję obsługi!
10 Klasa bezpieczeństwa II
11 Znak zgodności CE
12 Gwarantowany poziom ciśnienia akustycznego L_{WA} 86 dB(A)
13 Typ zabezpieczenia

CZ

1 POZOR!
2 Po vypnutí zařízení nože ještě chvíli dobíhají!
3 Přečtěte si návod k použití!
4 Nepoužívejte zařízení ve vlhku nebo za deště!!
5 Udržujte okolostojící mimo ohroženou oblast!
6 Pozor! Ochrana životního prostředí! Tento přístroj se nesmí likvidovat společně s domovním/komunálním odpadem. Vysloužilý přístroj je zapotřebí odevzdat ve sběrně, zabývající se ekologickou likvidací odpadu.
7 Polarita zástrčky
8 Pouze pro použití v uzavřených prostorách.
9 Přečtěte si návod k použití!
10 Třída ochrany II / dvojitá izolace
11 Potvrzuje shodu elektrického nástroje se směrnicemi Evropského společenství.
12 Zaručená hladina akustického výkonu L_{WA} 86 dB(A)
13 Typ ochrany

SK

1 Pozor nebezpečenstvo
2 Pozor: Rezný nástroj po vypnutí ešte dobieha istý čas
3 Pred prvým uvedením do prevádzky si prečítajte návod na používanie
4 Prístroj nepoužívajte počas dažďa a v mokrom prostredí
5 Nedovoľte tretím osobám zdržiavať sa v oblasti nebezpečenstva
6 Pozor! Ochrana životného prostredia! Tento prístroj sa nesmie likvidova spoločne s domovým/komunálnym odpadom. Vyslúžilý prístroj je potrebné odovzda do zberných surovín.
7 Polarita zástrčky
8 Len pre použitie v interiéri.
9 Pred prvým uvedením do prevádzky si prečítajte návod na používanie
10 Trieda ochrany II/s dvojitou izoláciou
11 Potvrdzuje zhodu elektrického nástroja so smernicami Európskeho spoločenstva.
12 Zaručovaná hladina zvukového výkonu L_{WA} 86 dB(A)
13 Typ ochrany

HU

1 Figyelmeztetés!
2 A szerszám a kikaposolás után még mozog!
3 Üzembe helyezés előtt olvassuk el a haználati útmutatót!
4 Ne tegyük ki az elektromos gépet az esőnek!
5 Ne tastózkodjon más személy a veszélyeztett kőrzetben!
6 Figyelem - Környezetvédelem! A készülék nem ártalmatlanítható a háztartási/általános hulladékokkal együtt. A régi készüléket nyilvános gyűjtőhelyen adjuk le.
7 A dugasz pólusai
8 Csak beltérben használható.
9 Üzembe helyezés előtt olvassuk el a haználati útmutatót!
10 II. védelmi osztály / dupla szigeteléső
11 Az elektromos szerszámoknak az Európai Közösség irányelveinek való megfelelését igazolja.
12 Garantált hangteljesítményszint L_{WA} 86 dB(A)
13 Tipus osztály

SI

1 Pozor!
2 Nevarnost! Naprava še teče!
3 Preberite navodilo za uporabo!
4 Te električne naprave ne izpostavljajte dežju!
5 Poskrbite, da se na področju nevarnosti ne nahajajotretje osebe!
6 Pozor, varstvo okolja! Te naprave se ne sme zavreči skupaj s hišnimi/ostalimi odpadki. Odsluženo napravo oddajte le na javnem zbirnem mestu.
7 Polarnost vtiča
8 Samo za notranjo uporabo
9 Preberite navodilo za uporabo!
10 Zaščitni razred II/dvojna izolacija
11 Potrjuje skladnost električnega orodja z direktivami Evropske skupnosti.
12 Garantirani nivo jakosti zvoka L_{WA} 86 dB(A)
13 Vrsta zaščite

BG

1 Внимание, опасност!
2 Внимание: Режещият инструмент се върти по инерция след изключване
3 Прочетете Инструкцията за употреба преди първоначалното пускане в работа
4 Не използвайте уреда при дъжд и мокри терени
5 Не допускайте други лица в опасната зона
6 Внимание - опазване на околната среда! Този уред да не се изхвърля заедно с битовите или смесените отпадъци. Остарелият уред да се предава само в обществен пункт за събиране на отпадъци.
7 Полюси на щекера
8 Само за употреба на закрито.
9 Прочетете Инструкцията за употреба преди първоначалното пускане в работа
10 Клас на защита II / C двойна изолация
11 Потвърждава съответствието на електроинструмента с директивите на Европейската общност.
12 Гарантирано акустично налягане L_{WA} 86 dB(A)
13 Тип на защита

RU

1 Внимание: опасно!
2 Внимание: режущий инструмент движется по инерции после выключения
3 Перед началом работы прочитайте инструкцию по эксплуатации
4 Перед началом работы прочитайте инструкцию по эксплуатации
5 Не допускайте третьих лиц в опасную зону
6 Внимание - защита окружающей среды! Этот прибор не разрешается утилизировать вместе с бытовыми/производственными отходами. Старый прибор сдавать только на общественном сборном пункте.
7 Полярность вилки
8 Руководство по эксплуатации читают!
9 Зарядное устройство предназначено для использования внутри помещений.
10 класс защиты II
11 Подтверждает соответствие электроинструмента с директивами Европейского Сообщества.
12 гарантированный уровень звуковой мощности L_{WA} 86 dB(A)
13 Защита

HR

1 Upozorenje!
2 Opasnost! Alat se može pokrenuti sam od sebe!
3 Pročitajte uputstvo za uporabu!
4 Ovaj električni alat ne smijete izlagati kiši!
5 Treće osobe se moraju zadržavati što dalje odmjesta opasnosti
6 Pozor Zaštita okoliša! Ovaj uređaj se ne smije zbrinuti sa kućnim otpadom / preostalim otpadom. Stari uređaj se treba predati javnom mjestu za sakupljanje otpada.
7 Polaritet utikača
8 Samo za upotrebu u unutarnjem prostoru.
9 Pročitajte uputstvo za uporabu!
10 Razred zaštite II / dvostruko izolirano
11 Potvrda usklađenosti električnog alata s direktivama Europske zajednice.
12 Zajamčena razina jačine zvuka L_{WA} 86 dB(A)
13 Tip zaštite

TR

1 Dikkat!
2 Üçüncü şahislari tehlıke alanindan uzak tutnuz!
3 Cihazı kullanmadan evvel kullanım talimatını okuyun uz!
4 Bu aleti yağmur altında bırakmayınız!
5 Alet sağa doğru dönmektedir!
6 Dikkat çevre koruması! Bu cihazın ev çöpü/artık çöp ile imha edilmesi uygun değildir. Eski cihaz sadece resmi bir atık biriktirme yerine verilebilir.
7 Fiş kutbu
8 Sadece kapalı alandaki kullanım için.
9 Cihazı kullanmadan evvel kullanım talimatını okuyun uz!
10 Koruma sınıfı II / çift izolasyonlu
11 Elektronik aletin Avrupa Topluluğu yönetmeliklerine olan uygunluğunu onaylar.
12 Garanti edilen ses gücü seviyesi L_{WA} 86 dB(A)
13 Koruma

DK

1 Advarsel!
2 Efter-løb på maskinen!
3 Læs instruktionerne, inden maskinen tages i brug!
4 Brug ikke dette elektriske apparat i fugtigt vejr!
5 Hold øje med andre personer i klippezonen!
6 NB! Miljøbeskyttelse! Dette apparat må ikke bortskaffes sammen med husholdningsaffald/restaffald. Aflever det gamle apparat kun på en kommunal modtagestation.
7 Stikkets poler
8 Må kun bruges indendørs.
9 Læs instruktionerne, inden maskinen tages i brug!
10 Beskyttelsesklasse II / dobbeltisoleret
11 Bekræfter, at el-værktøjet stemmer overens med direktiverne fra Det Europæiske Fællesskab.
12 Garanteret lydeffektniveau L_{WA} 86 dB(A)
13 Beskyttelsesart

NO

1 Advarsel!
2 OBS: maskinen stanser ikke øyeblikkelig når den skrus av.
3 Les bruksanvisningen.
4 Dette elektro-utstyret må ikke utsettes for regn.
5. Hold andre personer borte fra faresonen.
6 OBS miljøvern ! Denne maskinen skal ikke kastes i husholdningsavfallet/restavfallet. Den gamle maskinen skal bare leveres inn til et offentlig deponi.
7 Polaritet til pluggen
8 Kun til innendørs bruk.
9 Les bruksanvisningen.
10 Verneklasse II/dobbeltisolert
11 Bekrefter at det elektriske verktøyet samsvarer med direktivene til det europeiske fellesskapet.
12 Garantert lydeffektnivå L_{WA} 86 dB(A)
13 Beskyttelse

SE

1 Varning!
2 När motorn stängs av fortsätter skär verktyget att roteraen stund.
3 Läs bruksanvisningen före användning!
4 Använd inte detta eldrivna redskap i fuktig väderlek!
5 Inom en omkrets av 15 m från klippstäl let får varken personer.
6 Observera miljöskydd! Denna apparat får inte slängas i hushållssopor/restsopor. Den kasserade apparaten får endast lämnas till en allmän återvinningsstation.
7 Kontaktens polaritet
8 Bara för inomhusbruk.
9 Läs bruksanvisningen före användning!
10 Skyddsklass II/Dubbelisolerad
11 Bekräftar att elverktyg följer från Europeiska gemenskapens riktlinjer.
12 Garanterad ljudeffektsnivå L_{WA} 86 dB(A)
13 Skydd

FI

1 Varoitus!
2 Terä pyörii vielä, kun moottori on sammutettu.
3 Lue käyttöohjeet ennen käyttöä!
4 Älä käytä tätä sähkökäyttösistä työvälinettä märällä ilmalla!
5 Pidä muut ihmiset ja kotierläimet vähintään 15 m turvaetäisyydellä trimmerillä työsken nellessäsi.
6 Huomioitava ympäristönsuojelu! Tätä laitetta ei saa heittää tavalliseen jätesankoon/kuivajätesäiliöön. Käytöstä poistettu laite on toimitettava sille tarkoitettuun keräyspisteeseen.
7 Pistokkeen napaisuus
8 Käyttö vain sisätiloissa.
9 Lue käyttöohjeet ennen käyttöä!
10 Suojausluokka II / kaksoiseristetty
11 Vahvistaa sähkölaitteen vastaavan Euroopan yhteisön direktiivejä.
12 Taattu äänen tehotaso L_{WA} 86 dB(A)
13 Suojaus

EE

1 Ettevaatust
2 Tähelepanu: väljalülitamisel ei seisku seade koheselt
3 Lugege ohutusnõuandeid enne esimest kasutamist
4 Ärge kasutage trimmerit vihma ja märjaga
5 Hoidke teisi inimesi ohualast eemale
6 Keskkonnaalane nõuanne! Seda seadet ei tohi visata olmeprügi hulka. Viige vana masin avalikku kogumiskohta!
7 Pistiku polaarsus
8 Kasutamiseks ainult sisetingimustes.
9 Lugege ohutusnõuandeid enne esimest kasutamist
10 Kaitseklass II / topeltisolatsiooniga
11 Kinnitab elektritööriista vastavust Euroopa Ühenduse direktiividele.
12 Tagatud müratase L_{WA} 86 dB(A)
13 Kaitse

Akku- Gras- und Buschschere

Verehrter Kunde,

um eine zuverlässige Inbetriebnahme zu gewährleisten, haben wir diese Gebrauchsanweisung geschaffen. Wenn Sie die folgenden Hinweise beachten, wird ihr Gerät stets zu Ihrer Zufriedenheit arbeiten und eine lange Lebensdauer besitzen.

Unsere Geräte werden vor der Serienherstellung unter härtesten Bedingungen erprobt und während der Fertigung ständigen Kontrollen unterzogen. Dies gibt uns die Sicherheit und Ihnen die Gewähr, stets ein ausgereiftes Produkt zu erhalten.

Im Interesse der technischen Weiterentwicklung sind Konstruktions- und Ausführungsänderungen vorbehalten.

INHALTSVERZEICHNIS **Seite**

Abbildungen	1 - 3
Abbildung und Erklärung der Piktogramme	4 - 7
Technische Daten	D-1
Bestimmungsgemäßer Gebrauch	D-1
Allgemeine Sicherheitshinweise	D-2
Laden des Akkus	D-6
Ein – und Ausschalten	D-7
Umrüstung des Gerätes/ Wechsel der Schersysteme	D-7
Hinweise zum Arbeiten	D-7
Wartung	D-8
Lagerung	D-8
Umweltschutz und Entsorgung	D-8
Ersatzteile	D-9
Konformitätserklärung	
Gewährleistung- und Garantiebedingungen	
Service	

Akku Gras- und Buschschere GGSI 180

Technische Daten

Akku-/Betriebsspannung	V/DC	7,2
Akkutyp	Ah / Wh	2,5 / 18,0 Lithium-Ionen
Betriebsdauer	min.	max. 180
Leerlaufdrehzahl n_0	min^{-1}	1000
Schnittbreite *	mm	75
Schnittlänge **	mm	160
Schnittstärke **	mm	8
Schallleistung	dB(A)	86
Schalldruckpegel (DIN EN 60745-2-15)	dB (A)	58,4 k=3,0 dB (A)
Vibration (DIN EN 60745-2-15)	m/s^2	<2,5 k=1,5 m/s^2
Ladegerät		**JLH050900700G**
Netzspannung	V~ / Hz	100-240 / 50-60
Ladespannung	V DC	9,0
Ladestrom	mA	700
Ladedauer	h	ca. 3 - 5 Std

* Akku-Grasschere ** Akku-Buschschere

Im Interesse der technischen Weiterentwicklung sind Konstruktions- oder Ausführungsänderungen am Gerät vorbehalten.

- Der angegebene Vibrationswert ist in Übereinstimmung mit einer Standard-Test-Methode gemessen worden und kann für den Vergleich des Werkzeuges mit einem anderen verwendet werden.
- Der angegebene Schwingungsemissionswert kann auch zu einer vorläufigen Einschätzung der Belastung durch Schwingungen herangezogen werden.
- Der Schwingungsemissionswert kann sich bei der tatsächlichen Nutzung des Geräts vom angegebenen Wert unterscheiden, abhängig von der Art und Weise in der das Elektrowerkzeug verwendet wird.
- Achtung: legen Sie zum Schutz vor vibrationsbedingten Durchblutungsstörungen der Hände rechtzeitige Arbeitspausen ein.
- Versuchen Sie, die Belastung durch Vibrationen so gering wie möglich zu halten. Beispielhafte Maßnahmen zur Verringerung der Vibrationsbelastung sind das Tragen von Handschuhen beim Gebrauch des Werkzeugs und die Begrenzung der Arbeitszeit. Dabei sind alle Anteile des Betriebszyklus sind zu berücksichtigen (beispielsweise Zeiten, in denen das Elektrowerkzeug abgeschaltet ist, und solche, in denen es zwar eingeschaltet ist, aber ohne Belastung läuft).
- Hände und Füße immer von den Schneidwerkzeugen fernhalten, besonders beim Einschalten des Motors.

⚠ **Bitte beachten Sie: Dieses Gerät darf in Wohngebieten nach der deutschen Maschinenlärmschutzverordnung vom September 2002 an Sonn- und Feiertagen sowie an Werktagen von 20:00 Uhr bis 7:00 Uhr nicht in Betrieb genommen werden.**
Beachten Sie zusätzlich auch die landesrechtlichen Vorschriften zum Lärmschutz!

⚠ **Bitte beachten Sie: Dieses Gerät darf in Wohngebietennach der deutschen Maschinenlärmschutzverordnungvom September 2002 an Sonn- und Feiertagen sowie an Werktagen von 20:00 Uhr bis 7:00 Uhr nicht in Betrieb genommen werden.**

Beachten Sie zusätzlich auch die landesrechtlichen Vorschriften zum Lärmschutz!

Bestimmungsgemäßer Gebrauch

Bei Bedarf kann dieses Gerät durch leichtes Auswechseln der mitgelieferten Aufsätze in eineGrasschere, Buschschere oder in eine Bodenkralle umgerüstet werden.

Hinweise zum Arbeiten

Mit der Buschschere lassen sich Ziersträucher und leichtes Gebüsch schneiden. Auch für Formschnitte z.B. bei der Grabpflege ist dieses Gerät gut geeignet.

⚠ Die Buschschere kann und soll keine Heckenschere ersetzen.

Sie ist ausschließlich zum Trimmen und Schneiden von Ziersträuchern und Gebüsch von geringer Stärke bestimmt. Eine andere oder darüber hinausgehende Benutzung gilt als nicht bestimmungsgemäß. Für hieraus resultierende Schäden haftet der Hersteller/ Lieferant nicht.

Mit der Grasschere lassen sich Rasenkanten bzw. Grasflächen an unzugänglichen Stellen sauber schneiden.

Jede Art der Verwendung, die von den Anweisungen in dieser Gebrauchsanweisung abweicht, kann Schäden an der Maschine verursachen und eine ernsthafte Gefährdung des Bedieners bedeuten.

Zur Wahrung Ihres Garantieanspruches und im Interesse der Produktsicherheit beachten Sie bitte unbedingt die Sicherheitsvorschriften.

Restgefahren

Auch bei sachgemäßer Verwendung des Werkzeugs bleibt immer ein gewisses Restrisiko, das nicht ausgeschlossen werden kann. Aus der Art und Konstruktion des Werkzeugs können die folgenden potentiellen Gefährdungen abgeleitet werden:

• Kontakt mit dem ungeschützten Scherblatt (Schnittverletzungen)

• Hineingreifen in die laufende Heckenschere (Schnittverletzung)

• Unvorhergesehene, plötzliche Bewegung des Schneidgutes (Schnittverletzungen)

• Wegschleudern von fehlerhaften Scherzähnen

• Wegschleudern von Teilen des Schneidgutes

• Schädigung des Gehöres, wenn kein vorgeschriebener Gehörschutz getragen wird

• Einatmen von Schnittgutpartikel

Allgemeine Sicherheitshinweise für Elektrowerkzeuge

Achtung! *Sämtliche Anweisungen sind zu lesen. Fehler bei der Einhaltung der nachstehend aufgeführten Anweisungen können elektrischen Schlag, Brand- und/oder schwere Verletzungen verursachen. Der nachfolgend verwendete Begriff „Elektrowerkzeug“ bezieht sich auf netzbetriebene Elektrowerkzeuge (mit Netzkabel) und auf akkubetriebene Elektrowerkzeuge (ohne Netzkabel).*

BEWAHREN SIE DIESE ANWEISUNGEN GUT AUF.

1)Arbeitsplatzsicherheit

a) **Halten Sie Ihren Arbeitsbereich sauber und aufgeräumt.** *Unordnung und unbeleuchtete Arbeitsbereiche können zu Unfällen führen.*

b) **Arbeiten Sie mit dem Gerät nicht in explosionsgefährdeter Umgebung, in der sich brennbare Flüssigkeiten, Gase oder Stäube befinden.** *Elektrowerkzeuge erzeugen Funken, die den Staub oder die Dämpfe entzünden können.*

c) **Halten Sie Kinder und andere Personen während der Benutzung des Elektrowerkzeugs fern.** *Bei Ablenkung können Sie die Kontrolle über das Gerät verlieren.*

2) Elektrische Sicherheit

a) **Der Anschlussstecker des Gerätes**

muss in die Steckdose passen. Der Stecker darf in keiner Weise verändert werden. Verwenden Sie keine Adapterstecker gemeinsam mit schutzgeerdeten Geräten. *Unveränderte Stecker und passende Steckdosen verringern das Risiko eines elektrischen Schlages.*

b) **Vermeiden Sie Körperkontakt mit geerdeten Oberflächen, wie von Rohren, Heizungen, Herden und Kühlschränken.** *Es besteht ein erhöhtes Risiko durch elektrischen Schlag, wenn Ihr Körper geerdet ist.*

c) **Halten Sie das Gerät von Regen oder Nässe fern. *Das Eindringen von Wasser in ein El*** *ektrowerkzeug erhöht das Risiko eines elektrischen Schlages.*

d) **Zweckentfremden Sie das Kabel nicht, um das Elektrowerkzeug zu tragen, aufzuhängen oder um den Stecker aus der Steckdose zu ziehen. Halten Sie das Kabel fern von Hitze, Öl, scharfen Kanten oder sich bewegenden Geräteteilen.** *Beschädigte oder verwickelte Kabel erhöhen das Risiko eines elektrischen Schlages.*

e) **Wenn Sie mit einem Elektrowerkzeug im Freien arbeiten, verwenden Sie nur Verlängerungskabel, die auch für den Außenbereich geeignet sind.** *Die Anwendung eines für den Außenbereich geeigneten Verlängerungskabels verringert das Risiko eines elektrischen Schlages.*

f) **Wenn der Betrieb des Elektrowerkzeuges in feuchter Umgebung nicht vermeidbar ist, verwenden Sie einen Fehlerstromschutzschalter.** *Der Einsatz eines Fehlerstromschutzschalters vermindert das Risiko eines elektrischen Schlages.*

3) Sicherheit von Personen

a) **Seien Sie aufmerksam, achten Sie darauf, was Sie tun, und gehen Sie mit Vernunft an die Arbeit mit einem Elektrowerkzeug. Benutzen Sie das Gerät nicht, wenn Sie müde sind oder unter dem Einfluss von Drogen, Alkohol oder Medikamenten stehen.** *Ein Moment der Unachtsamkeit beim Gebrauch des Gerätes kann zu ernsthaften Verletzungen führen.*

b) **Tragen Sie persönliche Schutzausrüstung und immer eine Schutzbrille.** *Das Tragen persönlicher Schutzausrüstung, wie Staubmaske, rutschfeste Sicherheitsschuhe, Schutzhelm oder Gehörschutz, je nach Art und Einsatz des Elektrowerkzeuges, verringert das Risiko von Verletzungen.*

c) **Vermeiden Sie eine unbeabsichtigte Inbetriebnahme. Vergewissern Sie sich, dass das Elektrowerkzeug ausgeschaltet ist, bevor Sie es an die Stromversorgung und/oder den Akku anschließen, es aufnehmen oder tragen.** *Wenn Sie beim Tragen des Elektrowerkzeugs den Finger am Schalter haben oder das Gerät eingeschaltet an die Stromversorgung anschließen, kann dies zu Unfällen führen.*

d) **Entfernen Sie Einstellwerkzeuge oder Schraubenschlüssel, bevor Sie das Gerät einschalten.** *Ein Werkzeug oder Schlüssel, der sich in einem drehenden Geräteteil befindet, kann zu Verletzungen führen.*

e) **Überschätzen Sie sich nicht. Sorgen Sie für einen sicheren Stand und halten Sie jederzeit das Gleichgewicht.** *Dadurch können Sie das Gerät in unerwarteten Situationen besser kontrollieren.*

f) **Tragen Sie geeignete Kleidung. Tragen Sie keine weite Kleidung oder Schmuck. Halten Sie Haare, Kleidung und Handschuhe fern von sich bewegenden Teilen.** *Lockere Kleidung, Schmuck oder lange Haare können von sich bewegenden Teilen erfasst werden.*

g) **Wenn Staubabsaug- und auffangeinrichtungen montiert werden können, vergewissern Sie sich, dass diese angeschlossen sind und richtig verwendet werden.** *Das Verwenden dieser Einrichtungen verringert Gefährdungen durch Staub.*

4) Sorgfältiger Umgang und Gebrauch von Elektrowerkzeugen

a) **Überlasten Sie das Gerät nicht. Verwenden Sie für Ihre Arbeit das dafür bestimmte Elektrowerkzeug.** *Mit dem passenden Elektrowerkzeug arbeiten Sie besser und sicherer im angegebenen Leistungsbereich.*

b) **Benutzen Sie kein Elektrowerkzeug, dessen Schalter defekt ist.** *Ein Elektrowerkzeug, das sich nicht mehr ein- oder ausschalten lässt, ist gefährlich und muss repariert werden.*

c) **Ziehen Sie den Stecker aus der Steckdose und/oder entfernen Sie den Akku, bevor Sie Geräteeinstellungen vornehmen, Zubehörteile wechseln oder das Gerät weglegen.** *Diese Vorsichtsmaßnahme verhindert den unbeabsichtigten Start des Gerätes.*

d) **Bewahren Sie unbenutzte Elektrowerkzeuge außerhalb der Reichweite von Kindern auf. Lassen Sie Personen das Gerät nicht benutzen, die mit diesem nicht vertraut sind oder diese Anweisung nicht gelesen haben.** *Elektrowerkzeuge sind gefährlich, wenn Sie von unerfahrenen Personen benutzt werden.*

e) **Pflegen Sie das Gerät mit Sorgfalt. Kontrollieren Sie, ob bewegliche Geräteteile einwandfrei funktionieren und nicht klemmen, ob Teile gebrochen oder so beschädigt sind, dass die Funktion des Gerätes beeinträchtigt ist. Lassen Sie beschädigte Teile vor dem Einsatz des Gerätes reparieren.** *Viele Unfälle haben ihre Ursache in schlecht gewarteten Elektrowerkzeugen.*

f) **Halten Sie Schneidwerkzeuge scharf und sauber.** *Sorgfältig gepflegte Schneidwerkzeuge mit scharfen Schneidkanten verklemmen sich weniger und sind leichter zu führen.*

g) **Verwenden Sie Elektrowerkzeuge, Zubehör, Einsatzwerkzeuge usw. entsprechend diesen Anweisungen und so, wie es für diesen speziellen Gerätetyp vorgeschrieben ist. Berücksichtigen Sie dabei die Arbeitsbedingungen und die auszuführende Tätigkeit.** *Der Gebrauch von Elektrowerkzeugen für andere als die vorgesehenen Anwendungen kann zu gefährlichen Situationen führen.*

5) Sorgfältiger Umgang und Gebrauch von Akkugeräten

a) **Stellen Sie sicher, dass das Gerät ausgeschaltet ist, bevor Sie den Akku einsetzen.** *Das Einsetzen eines Akkus in ein Elektrowerkzeug, das eingeschaltet ist, kann zu Unfällen führen.*

b) **Laden Sie die Akkus nur in Ladegeräten auf, die vom Hersteller empfohlen werden.** *Für ein Ladegerät, das für eine bestimmte Art von Akkus geeignet ist, besteht Brandgefahr, wenn es mit anderen Akkus verwendet wird.*

c) **Verwenden Sie nur die dafür vorgesehenen Akkus in den Elektrowerkzeugen.** *Der Gebrauch von anderen Akkus kann zu Verletzungen und Brandgefahr führen.*

d) **Halten Sie den nicht benutzten Akku fern von Büroklammern, Münzen, Schlüsseln, Nägeln, Schrauben oder anderen kleinen Metallgegenständen, die eine Überbrückung der Kontakte verursachen können.** *Ein Kurzschluss zwischen den Akkukontakten kann Verbrennungen oder Feuer zur Folge haben.*

e) **Bei falscher Anwendung kann Flüssigkeit aus dem Akku austreten. Vermeiden Sie den Kontakt damit. Bei zufälligem Kontakt mit Wasser abspülen. Wenn die Flüssigkeit in die Augen kommt, nehmen Sie zusätzlich ärztliche Hilfe in Anspruch.** *Austretende Akkuflüssigkeit kann zu Hautreizungen oder Verbrennungen führen.*

6)Service

a) **Lassen Sie das Gerät nur von qualifiziertem Fachpersonal und nur mit Original- Ersatzteilen reparieren.** *Damit wird sichergestellt, dass die Sicherheit des Gerätes erhalten bleibt.*

Sicherheitshinweise für Heckenscheren:

- **Halten Sie alle Körperteile vom Schneidmesser fern. Versuchen Sie nicht, bei laufendem Messer Schnittgut zu entfernen oder zu schneidendes Material festzuhalten. Entfernen Sie eingeklemmtes Schnittgut nur bei ausgeschaltetem Gerät.** *Ein Moment der Unachtsamkeit bei Benutzung der Heckenschere kann zu schweren Verletzungen führen.*
- **Tragen Sie die Strauchschere am Griff bei stillstehendem Messer. Bei Transport oder Aufbewahrung der Strauchschere stets die Schutzabdeckung aufziehen.** *Sorgfältiger Umgang mit dem Gerät verringert die Verletzungsgefahr durch das Messer.*
- **Halten Sie das Elektrowerkzeug nur an den isolierten Griffflächen, da das Schneidmesser in Berührung mit verborgenen Stromleitungen kommen kann.** *Der Kontakt des Schneidmessers mit einer spannungsführenden Leitung kann metallene Geräteteile unter Spannung setzen und zu einem elektrischen Schlag führen.*
- **Durchsuchen Sie vor der Arbeit die Hecke nach verborgenen Objekten, z.B. Draht etc.** *Seien Sie achtsam, dass das Schneidwerkzeug nicht in Kontakt mit Draht oder anderen Metallobjekten kommt.*
- **Halten Sie das Elektrowerkzeug richtig, z. B. mit beiden Händen an den Handgriffen, wenn zwei Handgriffe vorhanden sind.** *Der Verlust der Kontrolle über das Gerät kann zu Verletzungen führen.*

Sicherheitshinweise für Gras- und Strauchscheren

- Dieses Gerät darf nicht von Kindern benutzt werden. Kinder sollten beaufsichtigt werden, damit sie nicht mit dem Gerät spielen. Reinigung und Wartung darf nicht von Kindern durchgeführt werden.
- Das Gerät darf nicht von Personen mit verminderten physischen, sensorischen oder geistigen Fähigkeiten oder Personen mit unzureichendem Wissen oder Erfahrung benutzt werden.
- Diese Maschine kann ernsthafte Verletzungen verursachen. Lesen Sie sorgfältig die Gebrauchsanweisung zum

korrekten Umgang, zur Vorbereitung, zur Instandhaltung, zum sachgemäßen Gebrauch der Gras- und Strauchschere. Machen Sie sich vor dem ersten Gebrauch mit der Maschine vertraut und lassen Sie sich auch praktisch einweisen.

- Schneidwerkzeug läuft nach dem Abschalten des Gerätes nach.
- Vor dem Säubern ist das Gerät auszuschalten.
- Achtung! Finger und Füße aus dem Schnittbereich fernhalten!
- Motor erst einschalten, wenn Hände und Füße von den Schneidwerkzeugen entfernt sind.
- Vor dem Einsatz des Gerätes Arbeitsfläche von Fremdkörpern befreien und während des Arbeitens auf Fremdkörper achten!
- Zum Transport immer erst das Gerät abschalten und Stillstand der Messer abwarten. Wartungs- und Reinigungsarbeiten immer nur bei ausgeschaltetem Gerät vornehmen
- Kinder und Jugendliche unter 16 Jahren dürfen das Gerät nicht bedienen.
- Erlauben Sie niemals Kinder oder Personen, die nicht mit der Gebrauchsanweisung vertraut sind, dieses Gerät zu benutzen.
- Gesetzliche Bestimmungen können das Alter des Bedieners einschränken.
- Beachten Sie Ihre Verantwortlichkeit gegenüber Dritten im Arbeitsbereich.
- Der Gebrauch der Maschine ist zu vermeiden, wenn sich Personen, vor allem Kinder oder Haustiere, in der Nähe befinden.
- Gras- und Strauchschere nur bei Tageslicht oder ausreichender künstlicher Beleuchtung verwenden.
- Die Schere ist sachgemäß zu warten und zu überprüfen. Das Messer darf bei Beschädigung nur komplett ausgewechselt werden. Bei Beschädigung durch Stoß ist fachmännische Überprüfung unumgänglich.
- Die Maschine sollte regelmäßig überprüft und gewartet werden und zwar nur von einem zuständigen Reparaturdienst.
- Tragen Sie geeignete Arbeitskleidung wie Schutzbrille, Gehörschutz, rutschfeste geschlossene Schuhe und Arbeitshandschuhe. Vermeiden Sie das Tragen von weiter Kleidung, da sie von sich bewegenden Teilen erfasst werden kann.
- Nach Ablegen der Schere und vor Reinigungsarbeiten ist sicherzustellen, dass das Gerät nicht unbeabsichtigt eingeschaltet werden kann, z.B. durch Betätigen der Einschaltsperre.
- Das Messer ist regelmäßig auf Beschädigungen zu überprüfen.
- Halten Sie die Schere in keinem Fall an den Messern, Verletzungsgefahr selbst bei Stillstand der Messer.
- Greifen Sie niemals in die laufenden Messer, um Fremdkörper zu entfernen oder wenn die Messer einmal blockieren sollten. Schalten Sie immer erst das Gerät aus.
- Vor sämtlichen Arbeiten wie Wartung und Pflege das Gerät ausschalten.
- Das Gerät an einem kindersicheren Ort aufbewahren.
- Nehmen Sie stets einen sicheren Stand ein während der Arbeit mit der Gras- und Strauchschere, besonders wenn Sie Tritte oder eine Leiter benutzen.
- Benutzen Sie die Gras- und Strauchschere nicht mit beschädigter oder übermäßig abgenutzter Schneideinrichtung.
- Versuchen Sie niemals, eine unvollstän-

dige Maschine in Betrieb zu nehmen.

- Verwenden Sie stets den Messerschutz zum Transport oder bei Lagerung der Gras- und Strauchschere.
- Machen Sie sich vor Arbeitsbeginn vertraut mit Ihrer Umgebung und achten Sie auf mögliche Gefahren, die Sie wegen des Maschinenlärms vielleicht nicht hören können.
- Nur die vom Hersteller empfohlenen Ersatz- und Zubehörteile verwenden.
- Vor dem Einsatz des Gerätes Arbeitsfläche von Fremdkörpern befreien und während des Arbeitens auf Fremdkörper (z.B. Drahtzäune) achten!
- Es ist zu beachten, dass der Benutzer selbst für Unfälle oder Gefährdungen gegenüber anderen Personen oder deren Besitz verantwortlich ist.
- Vor der Benutzung ist die Maschine optisch auf beschädigte, fehlende oder falsch angebrachte Schutzeinrichtungen oder -abdeckungen zu überprüfen.
- Niemals die Maschine mit beschädigter Abdeckung oder Schutzeinrichtung bzw. ohne Abdeckung oder Schutzeinrichtungen verwenden.
- Augenschutz, lange Hose und festes Schuhwerk sind über den gesamten Zeitraum der Benutzung der Maschine tragen.
- Die Verwendung der Maschine unter Schlechtwetterbedingungen, insbesondere bei Blitzrisiko, ist zu vermeiden.
- Schalten Sie stets die Maschine aus,
  - immer, wenn die Maschine unbeaufsichtigt gelassen wird.
  - vor der Überprüfung oder Bearbeitung der Maschine
  - nach dem Kontakt mit einem Fremdkörper
  - immer, wenn die Maschine beginnt ungewöhnlich zu vibrieren
- Stets sicherstellen, dass die Lüftungsöffnungen frei von Fremdkörpern gehalten werden.
- Behalten Sie immer das Gleichgewicht, um jederzeit einen sicheren Stand an Hängen zu haben. Gehen, nicht laufen.
- Warnung! Berühren Sie keine sich bewegenden gefährlichen Teile, bevor die Maschine ausgeschaltet wurde und die beweglichen gefährlichen Teile vollständig zum Stillstand gekommen sind.
- Ein Gefühl des Kribbelns oder der Taubheit an den Händen ist ein Hinweis auf übermäßige Vibration. Begrenzen Sie die Einsatzzeit, legen Sie eine ausreichend lange Arbeitspausen ein, teilen Sie die Arbeit auf mehrere Personen auf oder tragen Sie Antivibrations-Schutzhandschuhe bei langandauernder Verwendung des Gerätes.

Vor der Inbetriebnahme

Laden des Akkus

Sicherheitshinweise:

Das Gerät wird bereits mit vorgeladenem Lithium-Ionen Akku ausgeliefert. Wir empfehlen jedoch vor der ersten Inbetriebnahme den Akku nochmals zu laden.

- Verwenden Sie dazu nur das mitgelieferte Ladegerät. Es ist speziell auf diesen Akku abgestimmt.
- Niemals andere Ladegeräte verwenden. Dadurch besteht Brand – oder Explosionsgefahr!
- Ladegerät stets von Regen oder Feuchtigkeit fernhalten. Gefahr eines elektrischen Schlags.
- Niemals ungeschützt im Freien laden, sondern an trockenem geschützten Ort.
- Niemals Fremdakkus mit diesem Ladegerät laden. Gefahr von Brand oder Explosion.
- Vor jeder Benutzung des Ladegerätes Gehäuse, Stecker und Kabel auf Beschädigung überprüfen. Nicht benutzen, wenn eine Beschädigung vorliegt.
- Ladegerät nicht gewaltsam öffnen. Bei einem Defekt muss das Ladegerät ausgetauscht werden.
- Ladegerät erwärmt sich beim Ladevorgang. Nicht auf leicht brennbarem Untergrund oder in brennbarer Umgebung betreiben. Brandgefahr.
- Akkuzellen niemals öffnen. Kurzschlussgefahr.
- Bei Beschädigung des Akkus können schädliche Dämpfe oder Flüssigkeiten austreten. Bei versehentlichem Kontakt mit Wasser abspülen und sofort Arzt aufsuchen. Die Flüssigkeit kann Hautreizungen oder

Verätzungen verursachen.
- Akku vor Hitze, starker Sonnenbestrahlung und Feuer schützen. Explosionsgefahr.

Ladevorgang:

Zum Laden des Akkus das Steckerladegerät in eine Steckdose stecken. Anschließend den Stecker des Ladekabels in die Ladebuchse der Gras– und Strauchschere stecken (Abb. 2)

Der beginnende Ladevorgang wird durch die rote Kontrollleuchte (X) Abb. 2 am Ende des Griffes angezeigt. Bei leerem Akku beträgt die Ladedauer ca. 3-5 Stunden. Nach erfolgter Ladung schaltet die elektronische Überwachung den Ladevorgang automatisch ab. Die rote Kontrollleuchte wechselt dann die Farbe und leuchtet grün. Damit wird das Ende des Ladevorgangs signalisiert. Es ist nicht notwendig, die Ladezeit zu überwachen.

Ladegerät und Handgriff des Gerätes erwärmen sich beim Ladevorgang. Dies ist normal.

Bei Nichtgebrauch das Ladegerät aus der Steckdose entfernen.

Während des Ladevorgangs darf das Gerät nicht benutzt werden.

Der Akku sollte nachgeladen werden, wenn Sie ein deutliches Nachlassen der Leistung beim Schneiden bemerken. Zusätzlich ist ein elektronischer Tiefentladungsschutz integriert, der eine Beschädigung des Akkus verhindert. Dieser schaltet bei den Akku bei Erreichen der Entladegrenze ab. Schalten Sie danach das Gerät nicht mehr ein, sondern laden Sie zunächst den Akku.

Ein – und Ausschalten

Einschaltsperre A (Abb. 3) nach vorn schieben und Schalter B drücken. Nach dem Einschalten muss die Einschaltsperre A nicht mehr gehalten werden.
Zum Ausschalten Schalter B loslassen.

Vorsicht! Messer läuft nach.

Umrüstung des Gerätes/ Wechsel der Schersysteme

Zum Schutz vor Verletzungen schieben Sie den mitgelieferten Messerschutz über das Messer und benutzen Sie Schutzhandschuhe.

Die beiden seitlichen Drucktasten gleichzeitig drücken und Schermesser abnehmen (Abb. 5)

Entfernen Sie evtl eingedrungenen Schmutz aus dem Getrieberaum.

Vor Einsetzen des Austauschmessers bitte den Antriebsbereich (C) leicht einfetten mit handelsüblichem Universalfett, wie auch unter Abschnitt Wartung beschrieben (Abb. 7).

Anschließend Schermesser mit der hinteren Haltenase in das Grasschergehäuse einführen, wie in Abb. 6 gezeigt, und durch kräftigen Druck auf die Messergrundplatte das Click- System einrasten.

Die Position des Excenterantriebes muss bei Messerwechsel nicht beachtet werden. Beim Einschalten rückt der Getriebeexcenter selbsttätig in die entsprechende Aussparung des Schermessers ein.

Das Gerät ist nun wieder betriebsbereit.

Hinweise zum Arbeiten

Mit der Buschschere lassen sich Ziersträucher und leichtes Gebüsch schneiden. Auch für Formschnitte z.B. bei der Grabpflege ist dieses Gerät gut geeignet.

Mit der Grasschere lassen sich Rasenkanten bzw. Grasflächen an unzugänglichen Stellen sauber schneiden.

Da das Gerät mit einer Hand geführt wird, bringen Sie bitte auf keinen Fall die freie andere Hand in die Nähe des laufenden Messers.

Wartung (Abb. 7)

Die Messer von Pflanzensäften und Schmutz sauberhalten. Das Messerpaar sollte je Saison mindestens einmal abgenommen werden. Pflanzenreste und Fremdkörper sind dabei zu entfernen. Die Ritzel C und den Messerrücken D vorsichtig mit dünnem Fett schmieren. Den Motor und andere Teile nicht schmieren.

Achtung! Die Gleitflächen der Messer müssen geölt werden, um die Gleitfähigkeit zu erhalten. Ungeölte Gleitflächen können die Standzeit negativ beeinflussen.

Wenn die Messer nach langem Gebrauch stumpf geworden sind, ersetzen Sie diese bitte nur durch original Ersatzmesser.

Reinigen Sie die Schere nur mit Bürste oder Lappen. Niemals Gerät mit Wasser abspritzen oder in Wasser eintauchen.

Messer nach jedem Gebrauch mit Pflegespray behandeln.

Abgenutzte stumpfe Messer ersetzen.

Nach Gebrauch immer Messerschutz aufziehen.

Gerät auf offensichtliche Mängel überprüfen und gegebenenfalls in einer autorisierten Servicestelle reparieren lassen.

Lagerung

Gerät immer an einem trockenen, sauberen Ort außerhalb der Reichweite von Kindern aufbewahren. Frostfrei lagern.

Umweltschutz und Entsorgung

Bitte beachten Sie folgende Hinweise zur Entsorgung:

Wenn Ihr Gerät eines Tages unbrauchbar wird oder Sie es nicht mehr benötigen, geben Sie das Gerät bitte auf keinen Fall in den Hausmüll, sondern entsorgen Sie es umweltgerecht.
Geben Sie das Gerät bitte in einer Verwertungss-

telle ab. Kunststoff- und Metallteile können hier getrennt und der Wiederverwertung zugeführt werden. Auskunft hierzu erhalten Sie auch in Ihrer Gemeinde- oder Stadtverwaltung.

Das Symbol des durchgestrichenen Mülleimers auf Batterien oder Akkumulatoren besagt, dass diese am Ende ihrer Lebensdauer nicht im Hausmüll entsorgt werden dürfen. Sofern Batterien oder Akkumulatoren Quecksilber (Hg), Cadmium (Cd) oder Blei (Pb) enthalten, finden Sie das jeweilige chemische Zeichen unterhalb des Symbols des durchgestrichenen Mülleimers. Sie sind gesetzlich verpflichtet, alte Batterien und Akkumulatoren nach Gebrauch zurückzugeben. Sie können dies kostenfrei im Handelsgeschäft oder bei einer anderen Sammelstelle in Ihrer Nähe tun. Adressen geeigneter Sammelstellen können Sie von Ihrer Stadt- oder Kommunalverwaltung erhalten.

Batterien können Stoffe enthalten, die schädlich für die Umwelt und die menschliche Gesundheit sind. Besondere Vorsicht ist aufgrund der besonderen Risiken beim Umgang mit lithiumhaltigen Batterien geboten. Durch die getrennte Sammlung und Verwertung von alten Batterien und Akkumulatoren sollen negative Auswirkungen auf die Umwelt und die menschliche Gesundheit vermieden werden.

Bitte vermeiden Sie die Entstehung von Abfällen aus alten Batterien soweit wie möglich, z.B. indem Sie Batterien mit längerer Lebens dauer oder aufladbare Batterien bevorzugen. Bitte vermeiden Sie die Vermüllung des öffentlichen Raums, indem Sie Batterien oder batteriehaltige Elektro- und Elektronikgeräte nicht achtlos liegenlassen. Bitte prüfen Sie Möglichkeiten, eine Batterie anstatt der Entsorgung einer Wiederverwendung zuzuführen, beispielsweise durch die Rekonditionierung oder die Instandsetzung der Batterie.

Weitere Informationen zum Batteriegesetz finden Sie auch im Internet unter www.batteriegesetz.de

Entsorgung der Transportverpackung

Die Verpackung schützt das Gerät vor Transportschäden. Die Verpackungsmaterialien sind in der Regel nach umweltverträglichen und entsorgungstechnischen Gesichtspunkten ausgewählt und deshalb recycelbar. Das Rückführen der Verpackung in den Materialkreislauf spart Rohstoffe und verringert das Abfallaufkommen. Verpackungsteile (z.B. Folien, Styropor®) können für Kinder gefährlich sein.

Bewahren Sie Verpackungsteile außerhalb der Reichweite von Kindern auf und entsorgen Sie sie so schnell wie möglich.

Defekte oder verbrauchte Akkus müssen gemäß der aktuellen Richtlinie zur Akku- und Batterieentsorgung fachgerecht recycelt werden.

Um den eingebauten Akku mit Leiterplatte aus Ihrem Gerät zu entnehmen, betätigen Sie vorher den Ein-/Ausschalter solange bis der Akku vollständig entladen ist.

Lösen Sie danach mit einem Schraubendreher alle Schrauben am Gerät und öffnen das Gehäuse.

Entnehmen Sie die Leiterplatte mit Lithium-Ionen-Zelle und schneiden die Anschlüsse am Akku/Leiterplatte ab.

Danach geben Sie die Leiterplatte mit Lithium-Ionen-Zelle an eine Akku/Batterierecyclingstelle zur fachgerechten Entsorgung ab.

Entsprechen der Europäischen Richtlinie über Elektro- und Elektronik- Altgerät führen Sie nach Entnahme der Leiterplatte mit Akku das Gerät einer umweltgerechten Wiederverwertung zu.

Gern übernehmen wir aber auch für Sie die fachgerechte Entsorgung des Gerätes mit Akku. Schicken Sie hierzu das Gerät an die in der Bedienungsanleitung angegebene Serviceadresse.

Ersatzteile

Falls Sie Zubehör oder Ersatzteile benötigen, wenden Sie sich bitte an unseren Service.

Verwenden Sie für die Arbeit mit diesem Gerät keinerlei Zusatzteile außer denjenigen, die von unserem Unternehmen empfohlen werden. Andernfalls können der Bediener oder in der Nähe befindliche Unbeteiligte ernsthafte Verletzungen erleiden, oder das Gerät kann beschädigt werden.

Accu- Grass- und Shrub shear

Dear customer,

We have created this instruction manual for you in order to ensure the reliable operation of your clippers. By following the instructions, your machine will always work to your satisfaction and we can guarantee its long lifetime.

Our machines were tested under extremely severe conditions prior to production. They were also subjected to continuous testing during production. This series of tests guarantees the consumer a high quality product.

Design and performance are subject to change, without prior notice, due to improvements.

CONTENT

	Page
Illustrations	1 - 3
Pictogram illustration and explanation	4 - 7
Technical Specifications	GB-1
Intended use	GB-2
General safety instructions	GB-2
Charging the battery	GB-6
Switching the tool on/off	GB-6
Refitting the tool / Changing the shear systems	GB-7
Hints for your work with the tool	GB-7
Maintenance	GB-7
Storage	GB-8
Waste disposal and environmental protection	GB-8
Spare parts	GB-8
Declaration of Conformity	
Warranty	
Service	

Accu Grass- and Shrub shear GGSI 180

Technical Specifications

Battery voltage/operation voltage	V DC	7,2
Battery type	Ah / Wh	2,5 / 18,0 / lithium-ion
Operating time	min.	max. 180
No-load Speed n_0	rpm	1000
Cutting width *	mm	75
Cutting length **	mm	160
Cutting thickness **	mm	8
Acoustic capacity level	dB(A)	86
Noise pressure level as per (DIN EN 60745-2-15)	dB (A)	58,4 k=3,0 dB (A)
Vibrations (DIN EN 60745-2-15)	m/s^2	<2,5 k=1,5 m/s^2
Mains battery charger		**JLH050900700G**
Mains voltage	V~ / Hz	100-240 / 50-60
Charging voltage	V DC	9,0
Charging current	mA	700
Charging time	h	approx 3 - 5 hours

Technical changes are reserved.

* Grass trimmer ** Shrub trimmer

- The specified vibration emission value was measured by a standardized test methods and can compare with other power tools are used.
- The specified vibration emission value can also be necessary for the assessment of work breaks are used.
- The specified vibration emission value can vary during the actual use of the electric tool by specifying the value, depending on the way how to use the power tool.
- Note: You create the privilege against vascular pulsations of the hands in time breaks.
- Try to keep the stress due to vibration as low as possible. For example, measures to reduce vibration stress are wearing gloves when using the tool and limiting the work time. All phase of the operating cycle must be considered in this regard, (for example, times when the power tool is switched off, and times when the power tool is switched on but is not running under load).
- Always keep hands and feet away from the cutting tools, particularly when switching on the motor!
-

Attention: Noise protection! Please observe the local regulations when operating your device

⚠ **Attention: Noise protection! Please observe the local regulations when operating your device.**

Intended use

As required, this device may be converted via simple replacement of the included attachments into grass shears, bush shears, or into a ground hook.

Hints for your work with the tool

The shrub trimmer cuts ornamental shrubs and light undergrowth or bushes. The device is also well-suited for ornamental cuts as, for example, for the care of graves.

⚠ The battery-powered grass and shrub shear can not and should not replace your hedge shears.

They are exclusively designed to trim and cut back ornamental shrubs and brush -wood with a low wood thickness. Any other use is not deemed appropriate and the manufacturer/ supplier is not liable for damages resulting from such use.

The **grass shears** allow for clean cuts of lawn edges or hardly accessible lawn areas. Each type of use other than those given in these instructions for use can damage the machine and cause serious risk to the user.

Please always observe the safety instructions in order to safeguard your guarantee claim and in the interests of product safety. Due to the machine's design, we are unable to fully exclude all residual risks.

Residual dangers

Residual risks always remain even if the hedge trimmer is used properly. The hedge trimmer‘s design can entail the following hazards:

- Contact can be made with the unprotected blade (resulting in cutting injuries)
- Reaching into or grabbing the hedge trimmer while it is in operation (resulting in cutting injuries)
- Unanticipated, sudden movement of the plant material being cut (resulting in cutting injuries)
- Ejection or catapulting of damaged cutting teeth
- Ejection or catapulting of the plant material being cut
- Hearing damage if the specified hearing protection is not worn
- Inhalation of cut materials

General safety instructions

Attention! *Read all instructions contained herein. Failure to observe the following instructions may result in electric shock, burns and/or severe injury. The term ‘power tool’ used in the following includes both mains-operated tools (with mains supply) and battery-operated tools (without mains supply).*

KEEP THESE INSTRUCTIONS CAREFULLY!

1) Working area

a) **Keep your working area clean and tidy.** *Untidy and poorly lit working areas may lead to accidents.*

b) **Do not operate the tool in potentially explosive environments containing combustible fluids, gases or dusts.** *Power tools generate sparks that may ignite dusts or fumes.*

c) **Keep children and other persons away when you are operating the power tool.** *Distractions may result in the operator loosing control over the tool.*

2) Electrical safety

a) **The mains plug of the power tool must fit into the mains socket. The plug must not be modified in any way. Do not use adapter plugs/connectors in combination with tools with protective earthing.** *Unmodified plugs and fitting sockets reduce the risk of electric shock.*

b) **Avoid physical contact with earthed surfaces as pipes, heaters, ovens and refrigerators.** *There is an increased risk of electric shock if your body earthed.*

c) **Keep the tool out of the rain.** *The penetration of water into a power tool increases the risk of electric shock.*

d) **Do not use the cable to carry or hang**

up the tool or to pull the plug out of the socket. Keep the cable away from heat, oil and sharp edges or moving parts of the tool. *Damaged or tangled cables increase the risk of electric shock.*

e) **When operating a power tool outdoors, use exclusively extension cables that are approved for outdoor-use.** *The use of an extension cable that is suitable for outdoor use reduces the risk of electric shock.*

f) **If the operation of a power tool in a moist environment cannot be avoided it is highly recommended to use a residual current device (RCD).** *The use of an RCD reduces the risk of electric shock.*

3) Personal safety

a) **Always pay attention to what you do and apply reasonable care when working with a power tool. Do not use the power tool when you are tired or under the influence of medication, drugs or alcohol.** *When working with power tools, even a short moment of inattentiveness may result in severe injury.*

b) **Wear personal protection equipment and always wear eye protection (safety goggles).** *Wearing personal protection equipment as a dust mask, nonslip safety shoes, safety helmet or ear protectors (depending on the type and application of the tool) reduces the risk of injury.*

c) **Avoid unintentional operation. Make sure that the power tool is switched off before you connect it to the mains supply and/or the battery and whenever you pick up or carry the tool.** *When carrying the tool with your finger on the on/off switch or connecting the tool to the mains supply with the switch in 'ON' position, this may result in accidents.*

d) **Remove adjustment tools or wrenches and the like before you switch the power tool on.** *A wrench or other tool that is inside or on a rotating part of the tool may cause injury.*

e) **Avoid unusual postures. Make sure to have a safe footing and keep your balance at all times.** *This will allow you to better control the power tool in unexpected situations.*

f) **Wear suitable clothes. Do not wear wide clothing or jewellery. Keep your hair, clothes and gloves clear of all moving parts.** *Loose clothing, jewellery or long hair may get caught in moving parts.*

g) **If dust extraction/collection devices are provided make sure that they are connected and used properly.** *The use of a dust extraction device may reduce risks caused by dust.*

4) Careful handling and use of power tools

a) **Do not overtax the power tool. Use the power tool intended for your type of work in each case.** *The use of the suitable power tool within the stated range of performance makes working more effective and safer.*

b) **Do not use a power tool with a damaged switch.** *A power tool that cannot be switched on or off any more is dangerous and must be repaired.*

c) **Pull out the plug connector from the socket and/or remove the battery before you change the device settings, change accessories, or put away the device.** *These care instructions prevent the device from starting unintentionally.*

d) **Store power tools out of the reach**

of children. Do not allow persons to use the tool if they are not familiar with the tool or these instructions. *Power tools are dangerous if used by inexperienced persons.*

e) **Thoroughly maintain your power tool. Check whether moving parts are working properly and are not jamming/sticking, and whether parts are broken or otherwise damaged in a way that affects the function of the tool. Have damaged parts repaired before using the tool.** *Many accidents are the result of poorly maintained power tools.*

f) **Keep cutting tools sharp and clean.** *Thoroughly looked-after cutting tools with sharp cutting edges are jamming less often and are easier to guide.*

g) **Use power tools, accessories, add-on tools, etc. in accordance with these instructions and in the way prescribed for the respective type of tool. You should also consider the working conditions and the work to be carried out.** *The use of power tools for purposes other than those intended for the respective tool may result in dangerous situations.*

5) Appropriate handling and use of battery-operated power tools

a) **Make sure that the device has been switched off before inserting the battery.** *Inserting a battery into a switched-on power tool may lead to accidents!*

b) **Only use charging devices recommended by the manufacturer to charge the batteries.** *Charging units are usually designed for certain types of batteries; if used with other types there is a risk of fire!*

c) **Only use batteries designed for your power tool.** The use of other batteries may lead to injury and risk of fire!

d) **Keep unused batteries clear of paper clips, coins, keys, nails, screws or other small metal objects that may bridge the contacts.** *A short circuit between the battery contacts may lead to burns or fire!*

e) **Improper use may result in fluid leaking out of the battery. Avoid any contact with battery fluid. Flush with water in case of contact. If battery fluid should get into your eyes seek medical advice additionally.** *Leaking battery fluid may lead to irritations of the skin or burns!*

6) Service

a) **Have the power tool serviced by qualified technical personnel only; repairs should be carried out using exclusively original spare parts.** *This will ensure the safe operation of the power tool.*

Safety instructions for grass- and shrub shear:

- **Keep all parts of your body away from the cutting blades. Do not try to remove cut-off matter with the tool running. Do not try to hold material to be cut off with your hand. Remove cut-off matter that is stuck between the blades only with the tool being switched off!** *When working with hedge trimmers even a short moment of inattentiveness may result in severe injury.*
- **Carry the hedge trimmer at the handle with the cutting blades standing still. Always put on the protection cover when transporting or storing the hedge trimmer.** *Careful handling reduces the risk of injury through the cutting blades.*
- **Only hold the power tool on the insulated handle surfaces, because the**

cutting blade can come into contact with concealed power lines. *If the cutting blade comes into contact with an energised line, device parts can become energised and cause an electric shock.*

- **Before starting work, search the hedge for concealed objects, e.g. wire, etc.** *Pay careful attention to ensure that the cutting tool does not come into contact with wire or other metal objects.*
- **Hold the power tool properly, e.g. with both hands on the handles, if two handles are present.** *Losing control of the device can result in injuries.*

Grass shears safety warning

- This product is not intended for use by persons (including children) with reduced physical, sensory or mental capabilities, or lack of experience and knowledge.
- This machine may cause serious injuries. Please read the instruction manual carefully as to the correct handling, the preparations, the maintenance and the proper use of the hedgetrimmer. Familiarize yourself with the machine before the first use and also have yourself introduced to practical use of the machine.
- The cutting tool continues to run after the device is switched off.
- Turn off power before cleaning.
- Beware! Keep your fingers away from the cutting area!
- Only switch on the device if your hands and feet are away from the cutting tools.
- Remove all debris from the working area before use and pay attention to such debris while working!
- Turn the machine off before transporting and wait until the blade stops moving. Maintenance and cleaning should be performed only when the machine is turned off.
- Children and teenagers under 16 years of age must never use this device!
- Never permit children or persons who are not familiar with the operating instructions to use this device.
- Statutory regulations can restrict the age of the operator.
- Be aware of third persons in the work area.
- Use of the machine must be prevented is people, especially children and house pets are present.
- Only use the shear in daylight or sufficiently bright artificial illumination.
- The clippers must be subjected to regular maintenance and checks. Damaged blades must be replaced as a pair. Professional repair is required if damage occurs due to impact.
- The machine should be inspected and maintained regularly by a responsible repair service only.
- Wear suitable working clothes, i.e. protective glasses, protective means for ears, non-slippery shoes and working gloves. Do not wear broad clothes which could be caught by the moving parts.
- After you finish using the clippers and before cleaning them, it is necessary to ensure that the machine cannot be accidentally turned on, such as by unlocking the switch.
- Check the cutting unit regularly for damage
- Never hold the clippers by the blades, you may run the risk of injury even when the clippers are not moving!
- Never touch moving blades in an attempt to remove debris or if the blades are blocked. Always switch off the device.
- Keep the machine away from children and store it in a safe place.
- When working with the shears, always take a stabile standing position, particu-

larly when you are using steps or a ladder.
- Do not use shears with a damaged or excessively worn-out cutting part.
- Ensure that all protective devices and handles are installed on the machine. Never try to put an incomplete machine in operation.
- Always use the protective part designed for the blade when transporting and storing the shears.
- Before starting the work, make yourself familiar with the surroundings and possible dangers which you may not hear because of the noise.
- Only use the spare sparts and accessories recommended by the manufacturer.
- Note that the user shall be responsible himself for accidents and hazards that result to other people or their property.
- Prior to using the machine, inspect it visually for damaged, missing, or incorrectly attached protective devices or coverings.
- Never use the machine with damaged coverings or protective devices or without the covering or protective devices.
- Eye protection, long pants, and sturdy footwear must be worn the entire time the machine is used.
- The machine should not be used in case of poor weather conditions, especially in case of lightning.
- Always switch off the machine
  - if the machine is left unattended.
  - before inspecting or working on the machine
  - after contact with foreign objects
  - if the machine begins to vibrate strangely
- Always ensure that the ventilation openings are kept free of foreign objects.
- Always maintain your balance to stand securely on slopes. Walk, don't run.
- Warning! Do not touch moving dangerous parts before the machine has been switched off and the moving dangerous parts have come to a complete standstill.
- A tingling feeling or numbness in the hands is sign of excessive vibration. Limit the operating time, take sufficiently long work breaks, distribute the work between several people or wear anti-vibration gloves when using the tool for extended periods.

Before starting

Charging the battery

Safety Instructions:

The tool is delivered with the lithium-ion battery charged. However, we recommend recharging the battery before the tool is operated for the first time.

- Use the included charging unit for charging the battery only. It is specially designed to match the tool's battery.
- Never use other charging unit. This will result in fire and/or explosion hazard!
- Always keep the charging unit clear of rain or moisture. Hazard of electric shock! - Never charge the battery in the open without protection, always choose a dry, protected place.
- Never try to charge third-party batteries with this charging unit. This will result in fire and/or explosion hazard!
- Check the housing, plug and cable for damage before each use of the charging unit. Do not use the unit if you detect damage.
- Do not open the charging unit by force. In case of a defect, the charging unit must be replaced.
- The charging unit heats up during the charging process. Do not place the unit on a flammable surface or operate it in a flammable environment. Fire hazard!
- Never open the battery cells. Hazard of short circuits!
- In case of damage to the battery, hazardous vapours or fluids may escape. In case of incidental contact flush with water and seek medical advice immediately. The fluid may have irritating or caustic effects on the skin.
- Protect the battery from heat, intense insolation and fire. Explosion hazard!

Charging process:

To charge the battery connect the charging unit to an electrical socket. Then connect the plug of the charging cable to the charging socket of the grass and shrub shears or trimmer (fig. 2)

The start of the charging process is indicated by the red control light (X) fig. 2 at the end of the handle. If the battery is completely empty the charging time is about 3-5 hours. After the charging process has been completed,

the electronic control automatically switches off the charging process. The red control light then changes its colour to green indicating the end of the charging process. It is not required to monitor the charging time.

The charging unit and the handle of the tool heat up during the charging process. This is nothing unusual.

Pull the plug of the charging unit if it is not in use.

The tool must never be switched on during the charging process!

Recharge the battery every time you realise a considerable decrease of the tool's cutting performance. The battery additionally features an electronic total discharge protection that protects the battery from damage. This feature switches the battery off if the discharging threshold is reached. Do not switch the tool on afterwards and make sure to recharge the battery first.

Switching the tool on/off

Slide the switch-on lock A (fig. 3) forward and push switch B. After the tool has been switched on, you do not have to hold the switch-on lock A any longer.

To switch off just let go of the switch B.

⚠ **Attention! The blades will coast for a certain time after switch-off!**

Refitting the tool / Changing the shear systems

Put the included blade guard into the blade(s) and use protective gloves to protect yourself from injury.

Push both lateral push buttons concurrently and re-move the shearing blades (Fig. 5).

Remove any dirt from the gear area (if necessary).

Please slightly grease the drive area using commercial universal grease as described in the Maintenance section before putting the replacement shears in place (Fig.7).

Lead the cutting blades with the rear holding toe into the housing of the grass shears as shown in fig. 6 and lock the click system in place by strongly pushing on the blade base plate.

The position of the eccentric drive does not have to be considered when changing the blades. When the device is switched on, the gear eccentric unit automatically engages into the appropriate relief in the shearing blade.

The device is now ready for operation.

Hints for your work with the tool

The shrub trimmer cuts ornamental shrubs and light undergrowth or bushes. The device is also well-suited for ornamental cuts as, for example, for the care of graves.

The grass shears allow for clean cuts of lawn edges or hardly accessible lawn areas.

⚠ **As the device is operated with one hand please be careful not to move the other hand near the running cutting tools.**

Maintenance (Fig.7)

Clean the blade from any crushed plants and dirt. The blades should be detached at least once a season for the removal of debris. Lubricate the C pinion and the D back of the blade with a light oil. Do not lubricate the motor and other parts. Should the blade become dull after a long period of use, a spare part can be ordered.

Warning! The leading edges of the blades must be oiled to ensure proper lubrication. If the leading edges are not oiled, blade durability may be adversely affected.

If the cutting tools have become dull after long use please replace them with original spare parts.

Clean the device using only a brush or cloth. Do never wash down the device with water and do never dip the device into water.

Apply protective spray to the blades after each use.

Replace blunt blades.

Always put on the blade guard after use.

Examine the tool for obvious defects and have it repaired in an authorised service shop if required.

Storage

Always store the tool in a dry, clean place outside the reach of children. Make sure that the place of storage is frost-free.

Waste disposal and environmental protection

Please observe the following directions for the disposal of your accumulator/battery.

Batteries are not to be put into the rubbish. As a con-sumer you are legally obliged to return used batteries and accumulators.

Li-Ion

At the end of the duration of your apparatus, the batteries or accumulators have to be taken from the apparatus, disposing of them separately.

You have the possibility of delivering your old batteries and accumulators to the local collecting points of your municipality or to your dealer or to the distribution centers.

If your device should become useless somewhere in the future or you do not need it any longer, do not dispose of the device together with your domestic refuse, but dispose of it in an environmentally friendly manner.

Please dispose of the device itself at an according collecting/recycling point. By doing so, plastic and metal parts can be separated and recycled. Information concerning the disposal of materials and devices are available from your local administration.

Spare parts

If you need accessories or spare parts, please contact our Service department.

When working with this tool, do not use any accessory parts other than those recommended by our company. Otherwise the operator or others in the vicinity could suffer serious injuries, or the tool could be damaged.

Cisaille et débroussailleuse à accu

Cher client,

Le présent mode d‘emploi a été préparé afin d‘assurer le fonctionnement optimal de votre appareil. Si vous observez scrupuleusement les instructions cidessous, votre appareil vous donnera entière satisfaction pendant longtemps. Nos appareils doivent répondre aux plus hautes exigences vnt leur production en série et sont soumis aux contrôles de qualités très sévères, même pendant la fabrication. Ceci nous donne la sécurité et vous offre la garantie de disposer toujours d‘un produit de haute fiabilité. En vue de l‘amélioration du produit nous réservons le droit d‘apporter des modifications de conception et d‘exécution.

SOMMAIRE	**Page**
Illustrations	1 - 3
Représentation et explication des pictogrammes	4 - 7
Données techniques	FR-1
Application	FR-2
Consignes générales de sécurité	FR-2
Chargement de l’accu	FR-7
Mise en marche et arrêt	FR-7
Adaptation de l’appareil / Changement du dispositif de coupe	FR-7
Remarques concernant l’utilisation	FR-7
Maintenance	FR-8
Stockage	FR-8
Recyclage et protection de l’environnement	FR-8
Pièces de rechange	FR-8
Déclaration de Conformité	
Conditions de garantie	
Service	

Cisaille et débroussailleuse à accu GGSI 180

Données techniques

Tension de l’accu, tension de service	V/DC	7,2
Type d’accu	Ah / Wh	2,5 / 18,0 / ions lithium
Durée de service	min.	max. 180
Vitesse à vide n_0	min^{-1}	1000
Largeur de coupe	mm	75
Longueur de coupe	mm	160
Epaisseur de coupe	mm	8
Niveau sonore	dB(A)	86
Niveau de pression acoustique (DIN EN 60745-2-15)	dB (A)	58,4 k=3,0 dB (A)
Vibration (DIN EN 60745-2-15)	m/s^2	<2,5 k=1,5 m/s^2
Chargeur de réseau		**JLH050900700G**
Tension de réseau	V~ / Hz	100-240 / 50-60
Tension de charge	V DC	9,0
Courant de charge	mA	700
Durée de chargement	h	environ 3 - 5 heures

Sous réserve de modifications techniques.

* Cisaille à accu ** Débrousailleuse à accu

- La valeur affichée des émissions vibratoires a été mesurée par la procédure du test normalisé et peut être utilisée en comparaison avec les autres outils électriques.
- La valeur affichée des émissions vibratoires peut également être utilisée pour estimer la quantité et la durée des pauses dans le travail.
- La valeur réelle des émissions vibratoires peut, pendant l’utilisation réelle des outils électriques, se différencier de la valeur affichée en fonction de la façon dont sont utilisés les outils électriques.
- Attention: Pour prévenir les troubles de la circulation sanguine des mains causés par les vibrations, il est nécessaire de faire des pauses dans le travail.
- Essayez de réduire le plus possible les vibrations. Comme mesure de réduction des vibrations, on peut citer le port de gants lors de l‘utilisation de l‘outil et la limitation du temps de travail. Toutes les phases du cycle de travail doivent être considérées (exemple : périodes pendant lesquelles l‘outil électrique est arrêté et celles pendant lesquelles il est allumé mais fonctionne sans charge).
- Éloigner toujours les pieds et les mains des outils de coupe, notamment lors du démarrage du moteur !
-

Attention: protection contre le bruit! Avant la mise en marche, informez-vous des prescriptions locales.

⚠ **Attention: protection contre le bruit! Avant la mise en marche, informez-vous des prescriptions locales.**

Application

Si nécessaire, cet appareil peut être transformé en cisaille à gazon, cisaille à arbuste ou griffe de jardin. Il suffit pour cela de remplacer les outils fournis.

Remarques concernant l’utilisation

Le taille-haie permet de couper des arbustes d’agré-ment et des petits buissons. Cet appareil convient aussi parfaitement pour la coupe en forme, pour l’entretien des tombes, par exemple.

⚠ La cisaille et taille-haie avec accu ne peut nine doit remplacer un taille-haie.

Elle est uniquement conçue pour écourter et dégager les arbustes décoratifs et les buissons de petite taille. Une utilisation autre ou dépassant ce but est considérée comme inadéquate. Le fabricant / fournisseur n’assume en aucun cas la responsabilité des dommages pouvant en résulter.

Cette cisaille permet de tailler proprement les bordures de gazon et les pelouses difficilement accessibles.

Tout type d’utilisation s’écartant des prescriptions du présent mode d’emploi peut entraîner un endommagement de l’appareil et présenter un risque élevé pour l’utilisateur.

Pour assurer votre droit à la garantie et dans l’intérêt de la sécurité du produit, veuillez observer strictement les prescriptions de sécurité.

Dangers résiduels

Même en cas d‘utilisation conforme de l‘outil, il est impossible d‘exclure totalement un certain risque résiduel. De par la nature et la conception de l‘outil, son utilisation implique les dangers potentiels suivants:

- Contact avec la lame non protégée (risques de coupures)
- Contact avec la cisaille en cours de fonctionnement (risque de coupures)
- Mouvement soudain et imprévisible du dispositif de coupe (risques de coupures)
- Projection de bouts de dents de la cisaille
- Projection de copeaux
- Perte partielle de l‘ouïe si l‘on néglige de porter la protection acoustique prescrite
- Inhalation de particules de matière coupée

Consignes générales de sécurité

Attention! *Veuillez lire la totalité des consignes. Tout manquement à l’observation des consignes énumérées ci-dessous peut provoquer une électrocution, un incendie et/ou des blessures graves. Le terme «outil électrique» employé ci-après se rapporte à des outils électriques fonctionnant sur secteur (équipés d’un câble secteur) et à des outils électriques fonctionnant sur accumulateur (non équipés d’un câble secteur).*

CONSERVEZ SOIGNEUSEMENT CES CONSIGNES.

1) Lieu de travail

a) Maintenez votre espace de travail propre et rangé. *Des espaces de travail désordonnés et mal éclairés peuvent conduire à des accidents.*

b) N’utilisez pas l’appareil dans un environnement présentant des risques d’explosion dans le-quel se trouvent des liquides, des gaz ou des poussières. *Les outils électriques produisent des étincelles pouvant enflammer les poussières et vapeurs.*

c) Tenez les enfants et toute autre personne à l’écart pendant l’utilisation de l’outil électrique. *En cas de distraction, vous pourriez perdre le cont-rôle de l’appareil.*

2)Sécurité électrique

a) La fiche de raccordement de l’appareil doit s’insérer dans la prise de

courant. La fiche ne doit d’aucune façon être modifiée. N’utilisez pas d’adaptateur avec les appareils dotés d’une protection par mise à la terre. *Les fiches non modifiées et les prises de courant adaptées réduisent le risque d’électrocution.*

b) **Évitez tout contact physique avec les surfaces reliées à la terre comme tuyauteries, chauffages, cuisinières et réfrigérateurs.** *Si votre corps est relié à la terre, le risque d’électrocution est plus important.*

c) **Tenez l’appareil éloigné de la pluie.** *La pénétration d’eau dans un appareil électrique augmente le risque d’électrocution.*

d) **N’utilisez pas le câble pour un usage qui n’est pas le sien: pour porter, suspendre l’appareil ou retirer la fiche de la prise. Tenez le câble éloigné des sources de chaleur, des huiles, des bords tranchant ou des parties mobiles de l’appareil.** *Les câbles endommagés ou emmêlés augmentent le risque d’électrocution.*

e) **Lorsque vous travaillez en extérieur avec un outil électrique, n’utilisez que les câbles de rallonge autorisés pour l’utilisation extérieure.** *L’utilisation d’un câble de rallonge autorisé pour l’extérieur réduit le risque d’électrocution.*

f) **Lorsque l’utilisation d’un appareil électrique dans un environnement humide est inévitable, utilisez un disjoncteur différentiel contre les courants de défaut.** *L’utilisation d’un disjoncteur différentiel contre les courants de défaut réduit le risque de choc électrique.*

3) Sécurité des personnes

a) **Soyez concentré, prêtez attention à ce que vous faites et soyez prudent en utilisant votre outil électrique. N’employez pas l’appareil lorsque vous êtes fatigué ou sous l’influence de drogues, d’alcool ou de médicaments.** *Un moment d’inattention pendant l’utilisation de l’appareil peut causer de sérieuses blessures.*

b) **Portez toujours votre équipement de protection individuelle et vos lunettes.** *Le port d’un équipement de protection individuelle comme un masque anti-poussière, des chaussures de sécurité antidérapantes, un casque ou un protège-ouïe, selon le type d’outil électrique que vous utilisez, réduit le risque de blessure.*

c) **Évitez toute mise en service involontaire. Assurez-vous que l‘outil électrique est à l‘arrêt avant de le brancher sur le secteur et/ou d‘activer l‘accumulateur, de le prendre ou de le transporter.** *Le fait de placer un doigt sur le bouton marche/arrêt lorsque vous portez l‘outil électrique ou de brancher l‘appareil sur le secteur alors qu‘il est en position marche peut entraîner des accidents.*

d) **Éloignez les outils de réglage ou les clés à vis avant de mettre l’appareil en marche.** *Tout outil ou clé se trouvant dans une partie pivotante de l’appareil peut causer des blessures.*

e) **Ne vous surestimez pas. Veillez à adopter une position sûre et à toujours garder votre équilibre.** *Vous pourrez ainsi mieux contrôler l’appareil en cas de situations inattendues.*

f) **Adoptez une tenue appropriée. Ne portez pas de vêtements amples ni de bijoux. Tenez vos cheveux, vos vêtements et vos gants éloignés des parties mobiles.** *Des vêtements amples, des bijoux ou de longs cheveux peuvent se prendre dans les parties mobiles.*

g) **Si un système d’aspiration ou de collecte peut être monté sur l’appareil, assurez-vous qu’il est bien fixé et correctement utilisé.** *L’utilisation de ces accessoires réduit les risques liés à la poussière.*

4) **Manipulation et utilisation appropriées des outils électriques**

a) **Ne surchargez pas l’appareil. Utilisez l’outil électrique adapté à votre tâche.** *Vous travaillerez mieux et serez plus en sécurité dans votre environnement de travail si vous utilisez l’outil électrique adéquat.*

b) **N’utilisez pas d’outil électrique dont le commutateur est défectueux.** *Un outil électrique ne pouvant plus s’allumer ni s’éteindre est dangereux et doit être réparé.*

c) **Débranchez la fiche de la prise électrique et/ou enlevez l‘accumulateur avant de procéder aux réglages de l‘appareil, de changer d‘accessoire ou de ranger l‘appareil.** *Cette mesure de précaution prévient le démarrage accidentel de l‘appareil.*

d) **Tenez les outils électriques non utilisés hors de la portée des enfants. Empêcher toute per-sonne qui ne se sentirait pas à l’aise ou qui n’aurait pas lu ces instructions d’utiliser l’appareil.** *Les outils électriques sont dangereux lorsqu’ils sont utilisés par des personnes non expérimentées.*

e) **Entretenez l’appareil avec soin. Assurez-vous que les parties mobiles de l’appareil fonctionnent parfaitement et ne coincent pas, que des parties ne sont pas cassées ou en-dommagées afin de ne pas entraver le fonctionnement de l’appareil. Faites réparer les piè-ces endommagées avant d’utiliser l’appareil.** *De nombreux accidents sont provoqués par une mauvaise maintenance des outils électriques.*

f) **Maintenez les outils coupants aiguisés et pro-pres.** *Les outils tranchants entretenus avec soin et à l’arête coupante se coincent moins et sont plus faciles à manier.*

g) **Utilisez les outils électriques, les accessoires, les outils de rechange etc. conformément aux présentes instructions et de façon conforme à ce qui est prescrit pour ce type d’appareil. Tenez compte des conditions de travail et de l’activité à accomplir.** *L’utilisation d’outils électriques pour d’autres applications que celles prévues peuvent occasionner des situations dangereuses*

5) **Manipulation et utilisation correctes des accumulateurs**

a) **Assurez-vous que l’appareil soit éteint avant d’installer l’accumulateur.** *L’installation d’un accumulateur dans un appareil électrique en activité peut entraîner des accidents.*

b) **Ne chargez l’accumulateur qu’avec des chargeurs recommandés par le fabricant.** *Risque d’incendie en cas d’utilisation d’un chargeur sur un autre type d’accumulateur.*

c) **N’utilisez que les accumulateurs prévus à cet usage dans les appareils électriques.** *L’utilisation d’autres accumulateurs peut entraîner des blessures et risquer un incendie.*

d) **Entreposez un accumulateur désactivé loin des trombones, des pièces de monnaie, des clés, des clous, des vis ou autres petits objets métalliques pouvant entraîner un court-circuit.** *Un court-circuit entre les contacts de l’accumulateur peut entraîner des brû-*

lures, voire un grave incendie.

e) **En cas d’utilisation non conforme, du liquide peut s’échapper de l’accumulateur. Évitez tout contact avec ce liquide. En cas de contact accidentel, rincer à l’eau. Si le liquide pénètre dans les yeux, consulter également un médecin.** *L’écoulement du liquide de l’accumulateur peut entraîner des irritations de la peau ou des brûlures.*

6) Service

a) **Ne faites réparer l’appareil que par du personnel spécialisé installant uniquement des pièces de rechange originales.** *La sécurité de l’appareil sera ainsi garantie.*

Consignes de sécurité pour taille-haies:

- **Maintenez toutes les parties de votre corps éloignées de la lame. N’essayez pas d’éloigner les branches coupées pendant la marche de la lame ni de vous tenir à une partie que vous vous apprêtez à tailler. Ôtez les éléments coupés restés coincés dans l’appareil seulement lorsque celui-ci est éteint.** *Un moment d’inattention pendant l’utilisation du taille-haies peut causer de graves blessures.*
- **Prenez le taille-haies en main lorsque la lame est à l’arrêt. Veillez toujours à mettre le revêtement de protection pendant le transport ou la maintenance du taille-haies.** *Une manipulation soigneuse de l’appareil réduit le risque de blessure lié à la lame.*
- **Tenez l‘outil électrique uniquement sur les surfaces de poignée isolées, car la lame peut entrer en contact avec les câbles cachées.** *Le contact de la lame avec un câble conducteur d‘électricité peut mettre les composants de l‘appareil sous tension et entraîner un électrochoc.*
- **Avant le travail, inspectez la haie à la recherche d‘objets cachés, ex. fil etc.** *Veillez à ce que l‘outil de coupe n‘entre pas en contact avec le câble ou d‘autres objets métalliques.*
- **Tenez correctement l‘outil électrique, par ex. à deux mains au niveau des poignées, si deux poignées sont disponibles.** *La perte de contrôle de l‘appareil peut entraîner des blessures.*

Avis de sécurité

- Cet équipement n’est pas destiné à être utilisé par des personnes (y compris les enfants) ayant des capacités physiques, sensorielles ou mentales réduites, ni par des personnes manquant d’expérience et de connaissances, à moins qu’une personne responsable de leur sécurité leur donne la supervision ou les explications sur le mode d’emploi de l’équipement. Les enfants doivent être surveillés pour s’assurer qu’ils ne jouent pas avec l’équipement.
- Cet appareil n‘a pas été conçu pour être utilisé par des personnes aux capacités physiques, sensorielles ou intellectuelles réduites ou manquant d‘expérience et/ou de connaissances.
- L‘outil de coupe fonctionne après l‘arrêt de l‘appareil.
- Avant de nettoyer l‘appareil, il faut le débrancher.
- Attention! Doigts et pieds doivent être tenus à bonne distance du rayon d‘action.
- Ne mettre le moteur en marche que si les mains et les pieds sont suffisamment éloignés des instruments de coupe.
- Avant la mise en service de l‘appareil, il faut enlever les corps étrangers et faites-

y attention pedant sa mise en service!

- Pour transporter l‘appareil prendre soin de toujours le débrancher et attendez l‘arrêt complet des lames. L‘appareil doit toujours être débranché lors des opérations de contrôle et de nettoyage.
- L’appareil ne sera jamais utilisé par des enfants et/ou des adolescents de moins de 16 ans!
- Ne laissez jamais les enfants ou d‘autres personnes ne connaissant pas la notice d‘utilisation se servir de l‘appareil.
- Les dispositions légales peuvent limiter l‘âge de l‘utilisateur.
- Pendant l‘utilisation de l‘appareil pensez à votre responsabilité envers les tiers.
- Évitez d‘utiliser l‘appareil lorsque des personnes, en particulier des enfants ou des animaux domestiques, se trouvent à proximité.
- N’utiliser la cisaille qu’à la lumière du jour ou si un éclairage suffisant est assuré.
- Contrôlez régulièrement les lames. En cas de détérioration il faut les remplacer obligatoirement par paires. En cas d‘endommagement par chocs il est indispensable de les faire contrôler.
- L‘appareil doit être régulièrement vérifié et entretenu, et ce uniquement par un service de réparation agréé.
- Portez un vêtement propice, des lunettes de protection, une protection de l‘ouie, une paire de chaussures solides et non glissantes et des gants de travail. Ne portez jamais un vêtement ample qui puisse être accroché avec des pièces mobiles.
- A la fin du travail et avant le nettoyage, assurez que l‘appareil ne puisse être mis en marche par inadvertance, en actionnant p.e. le bouton de verouillage.
- Ne jamais saisir l‘appareil par les lames qui sont tranchantes même à l‘arrêt complet.
- N‘avancez jamais vos doigts vers l‘appareil en marche pour essayer d‘enlever d‘éventuels objets étrangers ou tenter éventuellement de débloquer les lames.
- Mettez l‘appareil en sûreté et le tenir hors de portée des enfants.
- Pendant le travail avec la cisaille, prenez la position ferme et surtout si vous vous servez d‘un escabeau ou d‘une échelle.
- N‘utlisez jamais la cisaille avec le dispositif de cisaillement excessivement usé mais faites remplacer ce dernier dans une station de service.
- Faites le nécessaire pour que tous les dispositifs de protection et des manches soient montés à l‘appareil. N‘essayez jamais de mettre en marche un dispositif incomplet.
- En cas de transport ou de stockage de la cisaille, utilisez toujours une protection du couteau.
- Avant de commencer à travailler, familiarisez -vous avec des environs et des dangers possibles qui puissent être inaudibles à cause du bruit de l‘appareil.
- N’utiliser que des pièces de rechange et des accessoires recommandés par le fabricant.
- L‘utilisateur est responsable des accidents ou des dangers qu‘il fait courir à d‘autres personnes ou à leurs biens personnels.
- Avant d‘utiliser l‘appareil, vérifiez visuellement que les dispositifs et capots de protection sont intacts, présents et bien installés.
- N‘utilisez jamais l‘appareil si les capots ou les dispositifs de protection sont endommagés, ni en l‘absence de ceux-ci.
- Portez un équipement de protection des yeux, un pantalon et des chaussures

robustes pendant toute la durée d‘utilisation de l‘appareil.

- Évitez d‘utiliser l‘appareil lorsque les conditions météorologiques sont mauvaises, en particulier en cas de risque d‘orage.
- Éteignez toujours l‘appareil,
  - si vous le laissez sans surveillance.
  - avant de le vérifier ou de le transformer.
  - après le contact avec un corps étranger
  - lorsqu‘il commence à vibrer de manière inhabituelle
- Assurez-vous que les ouvertures d‘aération ne sont pas obstruées par des corps étrangers.
- Gardez toujours l‘équilibre, afin d‘être toujours dans une position stable sur les terrains en pente. Marchez, ne courez pas.
- Avertissement ! Ne touchez aucune pièce mobile dangereuse avant d‘avoir débranché l‘appareil et que les pièces mobiles se soient complètement immobilisées.
- Une sensation de picotement ou d‘insensibilité dans vos mains est un signe de vibrations excessives. Limitez la durée d‘utilisation, aménagez-vous des pauses de travail suffisamment longues, répartissez le travail entre plusieurs personnes ou portez des gants de protection anti-vibrations en cas d‘utilisation prolongée de l‘appareil.

Avant la mise en service

Chargement de l’accu

Consignes de sécurité:

L’accu à ions lithium de cet appareil est déjà chargé lors de la livraison. Il est cependant conseillé de charger de nouveau l’accu avant la première mise en service.

- Pour ce faire, utiliser uniquement la station de charge fournie, conçue spécialement pour cet accu.
- Ne jamais utiliser d’autres stations de charge, ceci pourrait entraîner un risque d’incendie ou d’explosion !
- Ne jamais exposer la station de charge à la pluie et à l’humidité. Risque de décharge électrique.
  Ne jamais charger en plein air mais toujours dans un endroit sec et abrité.
- Ne jamais utiliser cette station de charge pour charger des accus d’autres marques. Risque d’incendie ou d’explosion.
- Contrôler le boîtier, la fiche et le cordon de la station de charge avant chaque utilisation pour déceler d’éventuelles détériorations. Ne pas utiliser la station de charge si elle est endommagée.
- Ne pas ouvrir la station de charge. Remplacer toute station de charge défectueuse.
- La station de charge chauffe lorsqu’elle fonctionne. Ne pas l’utiliser sur un support facilement inflammable ou dans un environnement exposé aux incendies. Risque d’incendie.
- Ne jamais ouvrir les accus. Risque de court-circuit.
- Un accu endommagé peut libérer des vapeurs ou des liquides nocifs. En cas de contact fortuit, rincer à l’eau et consulter immédiatement un médecin. Le liquide peut provoquer des irritations cutanées ou des brûlures.
- Tenir l’accu à l’écart de la chaleur, de l’ensoleillement direct et du feu. Risque d’explosion.

Chargement:

Pour charger l’accu, introduire la fiche de la station de charge dans une prise de courant ensuite la fiche du câble d’alimentation dans la douille de chargement de la cisaille (fig. 2)

Le début du chargement est annoncé par le témoin de contrôle rouge (X), fig. 2. La durée de chargement est d’environ 3-5 heures lorsque l’accu est vide. Le dispositif de contrôle électronique arrête le chargement automatiquement lorsqu’il est terminé. Le témoin de contrôle rouge passe alors au vert, ce qui signale la fin du chargement. Aucune surveillance n’est nécessaire pendant le chargement.

La station de charge et la poignée de l’appareil chauffent pendant le chargement. Ce phénomène est normal.

Retirer la station de charge de la prise de courant lorsque l’on ne l’utilise pas.

Ne pas utiliser l’appareil pendant le chargement.

Recharger l’accu lorsque l’on constate une baisse de puissance significative pendant la coupe. Le dispositif électronique de protection intégré empêche toute décharge totale, ce qui endommagerait l’accu. Ce dispositif déconnecte l’accu lorsque la limite de décharge est atteinte. Recharger d’abord l’accu avant de pouvoir remettre l’appareil en marche.

Mise en marche et arrêt

Pousser le bouton de sécurité A (fig. 3) vers l’avant et appuyer sur l’interrupteur B. Relâcher le bouton de sécurité A dès que l’appareil tourne.

Relâcher l’interrupteur B pour arrêter l’appareil.

Attention! La lame continue de tourner par inertie.

Adaptation de l’appareil / Changement du dispositif de coupe

Pour éviter toute blessure, placer le protège-lame fourni sur la lame et porter des gants de protection.

Exercez une pression simultanée sur les deux boutons-poussoirs et retirez les lames (Ill. 5).

Enlevez les salissures pouvant s’être logées dans l’engrenage.

Avant de placer le nouvel outil de coupe, graissez légèrement les éléments de l’entraînement (C) avec de la graisse universelle d’usage courant, comme le décrit le paragraphe « entretien » (Ill. 7).

Introduire la lame dans le boîtier de la cisaille en présentant d’abord le taquet de retenue arrière, comme le montre la fig. 6, ensuite exercer une forte pression sur le socle de la lame pour enclencher le dispositif d’encliquetage.

La position de la commande à excentrique ne doit pas être prise en compte lors du changement de lames.

Lors du démarrage, l’excentrique de l’engrenage se replace automatiquement dans l’encoche correspondante de la lame.

L’appareil est de nouveau prêt à l’emploi.

Remarques concernant l’utilisation

Le taille-haie permet de couper des arbustes d’agrément et des petits buissons. Cet appareil convient aussi parfaitement pour la coupe en forme, pour l’entretien des tombes, par exemple.

Cette cisaille permet de tailler proprement les bordures de gazon et les pelouses difficilement accessibles.

L’appareil étant guidé d’une main, n’approchez en aucun cas l’autre main libre des lames en fonctionnement.

Maintenance (fig. 7)

Débarrassez les lames de toutes traces de sève et saleté. Une fois par saison au moins il faut démonter les lames. Enlevez à cette occasion l‘herbe et autres particules. Lubrifiez les galets d‘entraînement C et la lame D avec un peu de graisse fluide. Ne graissez jamais ni le moteur ni aucune autre pièce. Lorsqu‘au bout d‘un certain temps les lames se sont émous-sées, il vous suffit de commander les lames de rechange.

Attention! Lubrifier les surfaces de glissements en vue d‘entretenir leur parfait fonctionnement. Les surfaces non huilées pourraient avoir un impact négatif.

Si les lames sont émoussées suite à une longue utilisation, ne les remplacez que par des lames de rechange originales.

Ne nettoyez la cisaille qu’avec une brosse ou un chiffon. Ne jamais laver l’appareil avec de l’eau ou l’immerger.

Vaporiser un produit d’entretien sur la lame après chaque utilisation.

Remplacer les lames usées et émoussées.

Toujours replacer le protège-lame après avoir utilisé l’appareil.

Contrôler l’appareil pour déceler les défauts manifestes et le faire réparer par un spécialiste agréé si nécessaire.

Stockage

Toujours entreposer cet appareil dans un endroit sec, propre et à l’abri du gel. Le tenir hors de portée des enfants.

Recyclage et protection de l’environnement

Veuillez tenir compte des conseils suivants pour le recyclage de l’accu:

Des accus ou piles vides ne doivent pas être jetés aux ordures ménagères. En tant que consommateur, vous êtes tenu par la loi de restituer les piles ou accus usagés.

Li-Ion

Les piles ou accus doivent, à la fin de la vie de votre appareil, être retirés de celui-ci et éliminés en bonne et due forme.

Avant de recycler les accus usagés, ceux-ci doivent être déchargés et sécurisés contre les courts-circuits. Vous pouvez déposer vos accus usagés dans les centres de recyclage locaux de votre commune, chez votre revendeur ou au point de vente.

Au cas où votre appareil devenait un jour inutilisable ou si vous n’en aviez plus l’usage, ne jetez en aucun cas l’appareil avec les déchets ménagers, mais veillez à un recyclage conforme aux principes écologiques.

Allez déposer l’appareil dans un centre de recyclage. Les éléments en matière synthétique et en métal seront séparés et réutilisés. Votre commune ou l’administration urbaine vous fourniront tous les renseignements à ce sujet.

Pièces de rechange

Si vous avez besoin d‘accessoires ou de pièces de rechange, veuillez vous adresser à notre service après-vente.

N‘utilisez pour travailler avec cet appareil que des pièces supplémentaires recommandées par notre entreprise. Dans le cas contraire, l‘utilisateur ou des personnes se trouvant à proximité pourraient subir de graves blessures et l’appareil pourrait être endommagé.

Cesoie per erba e cespugli con accumulatore

Spettabile cliente,

per poter garantire la messa in funzionamento affi-dabile, abbiamo preparato per Voi queste istruzioni per l´uso. Se manterrete i seguenti consigli, la macchina lavorerá sempre alla Vostra soddisfazione e noi garantiamo per la sua lunga durata.

Le nostre macchine sono state provate, prima della messa in produzione di serie, alle condizioni piú difficili e durante la produzione sono sottoposti ad un permanente controllo. Questo a noi da la sicurezza e a Voi la garanzia, che avete acquistato il prodotto maturo.

Nell´interesse dell´altro sviluppo tecnico sono riservati i cambiamenti della costruzione e della esecuzione.

Contenuto

Contenuto	Pagina
Illustrazioni	1 - 3
Illustrazione e spiegazione dei simboli	4 - 7
Dati tecnici	IT-1
Possibilità di utilizzazione	IT-1
Avvertenze generali sulla sicurezza	IT-2
Carica dell’accumulatore	IT-7
Accensione e spegnimento	IT-7
Conversione dell’attrezzo/sostituzione dei sistemi di taglio	IT-7
Avvertenze per il lavoro	IT-7
Manutenzione	IT-8
Rimessaggio	IT-8
Smaltimento e protezione dell’ambiente	IT-8
Ricambi	IT-8
Dichiarazione CE di Conformità	
Garanzia	
Service	

Cesoie per erba e cespugli con accumulatore GGSI 180

Dati tecnici

Tensione di esercizio dell’accumulatore	V/CC	7,2
Accumulatore di tipo	Ah / Wh	2,5 / 18,0 / agli ioni di litio
Tempo di funzionamento	min.	max. 180
Numero di giri a vuoto n_0	min^{-1}	1000
Larghezza di taglio *	mm	75
Lunghezza delle lame **	mm	160
Profondità di taglio **	mm	8
Livello di potenza sonora	dB(A)	86
Livello di pressione acustica (DIN EN 60745-2-15)	dB (A)	58,4 k=3,0 dB (A)
Vibrazione (DIN EN 60745-2-15)	m/s^2	<2,5 k=1,5 m/s^2
Dispositivo di caricamento dalla rete		**JLH050900700G**
Tensione della rete	V~ / Hz	100-240 / 50-60
Tensione di caricamento	V/CC	9,0
Corrente di caricamento	mA/CC	700
Tempo di carica	h	circa 3 - 5 ora

La casa produttrice si riserva la facoltà di apportare modifiche tecniche alle presenti istruzioni.

* Cesoia ad accumulatore per prato ** Cesoie per cespugli

- Il valore indicato dell’emissione di vibrazioni è stata misurata con un procedimento a campione ed è possibile utilizzarla in comparazione con altri dispositivi elettrici.
- Il valore indicato dell’emissione di vibrazioni può essere anche utilizzato per stimare la quantità e durata delle pause durante il lavoro.
- Il valore reale dell’emissione di vibrazioni durante il reale utilizzo dell’apparecchio elettrico può differenziarsi dal valore indicato in relazione al modo in cui l’apparecchio è utilizzato,
- Attenzione: Per evitare lesioni alla circolazione sanguigna della mano, che possono essere dovute dalle vibrazioni, è necessario fare delle pause frequenti durante il lavoro.
- Cercare di ridurre al minimo la sollecitazione causata dalle vibrazioni. Misure esemplari per ridurre le sollecitazioni causate dalle vibrazioni sono indossare dei guanti durante l’uso dell’attrezze e limitare il tempo di lavoro. Tenere conto di tutti i componenti del ciclo di lavoro (per esempio i tempi durante i quali l’elettroutensile è spento e quelli durante i quali è acceso ma senza sollecitazioni).
- Tenere sempre lontani mani e piedi dagli utensili di taglio, in particolare quando si accende il motore!

⚠ **Attenzione: inquinamento acustico! Prima dell’impiego prendere conoscenza delle norme regionali.**

⚠ **Attenzione: inquinamento acustico! Prima dell’impiego prendere conoscenza delle norme regionali.**

Possibilità di utilizzazione

Se necessario questo attrezzo può essere convertito, sostituendo semplicemente i rialzi in dotazione, in una cesoia per erba, una cesoia per cespugli o in un sarchiatore.

Avvertenze per il lavoro

Con le cesoie per cespugli si possono tagliare arbusti ornamentali e leggera boscaglia. Quest’attrezzo è molto indicato anche per tagli sagomati, ad esempio per le piante ornamentali utilizzate nei cimiteri.

⚠ Queste cesoie per cespugli non possono né debbono essere usate in sostituzione delle cesoie da siepe.

Esse servono esclusivamente per sfoltire e tagliare arbusti ornamentali e cespugli di piccolo spessore. Pertanto qualsiasi altro tipo d’impiego é considerato non conforme alle norme. Il produttore/fornitore non si assume alcuna responsabilità per eventuali

danni risultanti dall’uso improprio dell’attrezzo. Con le cesoie per erba si possono tagliare e pulire bordi e superfici prative in punti difficilmente accessibili.

Qualsiasi utilizzo non conforme alle indicazioni contenute nelle presenti istruzioni può provocare danni alla macchina e mettere seriamente a repentaglio la vita dell’utilizzatore.

A salvaguardia dei diritti di garanzia e ai fini della sicurezza del prodotto si raccomanda la rigorosa osservanza delle avvertenze di sicurezza.

Pericoli residui

Anche se l‘utensile viene utilizzato in modo corretto sussiste sempre comunque un certo rischio residuo che non può essere escluso. In base al tipo e alla struttura dell‘utensile possono derivare i seguenti potenziali pericoli:

- Contatto con la lama di taglio non protetta (ferite da taglio)
- Inserimento delle mani nel tosasiepi in funzione (ferita da taglio)
- Movimento improvviso ed imprevisto del materiale tagliato (ferite da taglio)
- Catapultamento da parte di denti di taglio difettosi
- Catapultamento di parti del materiale tagliato
- Danni all‘udito se non si indossa una protezione adeguata per l‘udito
- Inalazione di particelle del materiale tagliato

Avvertenze generali di sicurezza per utensili elettrici

Attenzione! *E’ necessario leggere tutte le istruzioni. Il mancato o inadeguato rispetto delle istruzioni di seguito riportate può essere causa di scosse elettriche, ustioni e/o gravi lesioni. L’espressione “utensile elettrico” di seguito utilizzata si riferisce ad attrezzature elettriche alimentate dalla rete elettrica (con cavo di rete) ed apparecchiature elettriche alimentate da accumulatore (senza cavo di rete).*

CONSERVARE CON CURA LE PRESENTI ISTRUZIONI.

1) Luogo di lavoro

a) **Mantenere la propria area di lavoro pulita ed in ordine.** *Il disordine ed eventuali aree di lavoro non illuminate possono essere causa di incidenti.*

b) **Non lavorare con l’attrezzo in ambiente a rischio di esplosione dove siano presenti liquidi, gas o polveri infiammabili.** *Gli utensili elettrici sviluppano scintille che possono incendiare la polvere o i vapori.*

c) **Tenere lontani i bambini e le altre persone durante l’utilizzo dell’attrezzo elettrico.** *Un momento di distrazione può comportare la perdita del controllo sull’attrezzo.*

2) Sicurezza elettrica

a) **La spina dell’attrezzo deve entrare perfettamente nella presa di corrente. La spina non può essere modificata in alcun modo. Non utilizzare spine adattatrici in abbinamento con attrezzi collegati a terra.** *L’utilizzo di spine non modificate e di prese di corrente adeguate consente di ridurre il rischio di scosse elettriche.*

b) **Evitare il contatto corporeo con superfici collegate a terra quali tubi, impianti di riscaldamento, fornelli e frigoriferi.** *Quando il corpo dell’utilizzatore è collegato a terra è molto elevato il rischio di scosse elettriche.*

c) **Tenere l’attrezzo lontano dalla pioggia.** *La penetrazione di acqua all’interno dell’utensile elettrico aumenta il rischio di scosse elettriche.*

d) **Non utilizzare il cavo per reggere l’attrezzo, appenderlo o per estrarre la spina dalla presa di corrente. Tenere il cavo lontano da calore, olio, spigoli taglienti o parti dell’attrezzo in movimento.** *I cavi eventualmente*

danneggiati o aggrovigliati aumentano il rischio di scosse elettriche.

e) **Nel lavorare all’aperto con un utensile elettrico, utilizzare soltanto prolunghe omologate anche per l’uso esterno.** *L’impiego di un cavo di prolunga indicato per uso esterno riduce il rischio di scosse elettriche.*

f) **Laddove non sia evitabile l’utilizzo di un utensile elettrico in ambienti umidi, utilizzare un interruttore differenziale.** *L’impiego di un interruttore differenziale riduce il rischio di scosse elettriche.*

3) Sicurezza delle persone

a) **Agire con cautela e con giudizio prestando attenzione a quello che si fa nel lavorare con un attrezzo elettrico. Non utilizzare mai l’attrezzo quando si è stanchi o sotto l’effetto di sostanze stupefacenti, alcool o farmaci.** *Un momento di distrazione durante l’uso dell’attrezzo può causare gravi lesioni.*

b) **Utilizzare l’equipaggiamento personale di protezione ed indossare sempre gli occhiali protettivi.** *L’utilizzo di equipaggiamento personale di protezione, quali maschera antipolvere, calzature di sicurezza antiscivolo, casco protettivo o protezione per l’udito, a seconda del tipo e dell’impiego dell’utensile elettrico, riduce il rischio di ferimento.*

c) **Evitare una messa in funzione involontaria. Assicurarsi che l‘utensile elettrico sia spento, prima di collegarlo all‘alimentazione elettrica e/o all‘accumulatore, sollevarlo o trasportarlo.** *Se, trasportando l‘elettroutensile, avete il dito sull‘interruttore o se l‘attrezzo è collegato all‘alimentazione elettrica mentre è acceso, questo può essere causa di infortuni.*

d) **Rimuovere eventuali strumenti di regolazione o chiavi prima di accendere l’attrezzo.** *La presenza di uno strumento, utensile o chiave all’interno di una parte dell’attrezzo in movimento può essere causa di lesioni.*

e) **Non sopravalutare le proprie capacità. Accertarsi di assumere una posizione stabile e mantenersi sempre bene in equilibrio.** *In questo modo sarà possibile controllare meglio l’attrezzo in situazioni impreviste.*

f) **Indossare indumenti adeguati. Non indossare abiti larghi o gioielli. Tenere capelli, indumenti e guanti lontani dalle parti in movimento.** *Indumenti larghi o malfermi, gioielli o capelli lunghi possono essere risucchiati all’interno delle parti in movimento.*

g) **Se è possibile montare dispositivi per l’aspirazione o raccolta della polvere, accertarsi che questi siano collegati e che vengano utilizzati correttamente.** *L’utilizzo di tali dispositivi riduce i pericoli causati dalla polvere.*

4) Manipolazione ed utilizzo accurati di utensili elettrici

a) **Non sovraccaricare l’attrezzo. Utilizzare per il lavoro soltanto l’utensile elettrico specifico per l’impiego in questione.** *L’utilizzo dell’utensile elettrico adatto consente di lavorare meglio e con maggiore scurezza nell’ambito indicato.*

b) **Non utilizzare utensili elettrici con interruttori difettosi.** *Un utensile elettrico che non si accende o spegne più è pericoloso e pertanto deve essere riparato.*

c) **Estrarre la spina dalla presa e/o rimuovere l‘accumulatore, prima di eseguire le impostazioni dell‘attrezzo, cambiare gli accessori o riporre**

l‘attrezzo. *Queste precauzioni impediscono l‘avvio involontario dell‘attrezzo.*

d) **Conservare gli utensili elettrici inutilizzati fuori dalla portata dei bambini. Non consentire l’utilizzo dell’attrezzo a persone prive della necessaria dimestichezza o che non abbiano letto le presenti istruzioni.** *Gli utensili elettrici sono pericolosi se utilizzati da persone inesperte.*

e) **Curare l’attrezzo scrupolosamente. Controllare che le parti mobili dell’attrezzo funzionino perfettamente senza incepparsi, che non vi siano componenti rotte o danneggiate e che la funzionalità dell’attrezzo stesso non sia compromessa. Far riparare le parti danneggiate prima di utilizzare l’attrezzo.** *Numerosi incidenti sono causati da una cattiva manutenzione degli utensili elettrici.*

f) **Tenere gli utensili da taglio sempre ben affilati e puliti.** *Gli utensili da taglio tenuti con cura e dotati di taglienti ben affilati tendono meno ad incepparsi e sono più agevoli da condurre.*

g) **Utilizzare utensili elettrici, accessori, utensili ad inserto ecc. conformemente alle presenti istruzioni e nelle modalità prescritte per questo tipo particolare d’attrezzo. Nel fare questo tenere conto delle condizioni di lavoro e dell’attività che si deve svolgere.** *L’impiego di utensili elettrici per applicazioni diverse da quelle previste può essere causa di situazioni pericolose.*

5) Manipolazione ed utilizzo accurati di apparecchi elettrici a batteria

a) **Accertarsi che l’apparecchio sia spento prima di inserire la batteria.** *Il montaggio di una batteria in un apparecchio elettrico acceso può provocare incidenti.*

b) **Per caricare le batterie utilizzare solo caricabatterie raccomandati dal produttore.** *Un caricabatterie indicato per un determinato tipo di batteria, in caso di utilizzo di batterie di altro genere, rischia di incendiarsi.*

c) **Utilizzare per gli apparecchi elettrici soltanto le batterie specifiche previste.** *L’uso di altre batterie può provocare lesioni e determinare il rischio di incendio.*

d) **Tenere la batteria non utilizzata lontana da clip o fermagli per ufficio, monete, chiavi, chiodi, viti o altri piccoli oggetti di metallo che potrebbero provocare un cavallottamento dei contatti.** *Un eventuale cortocircuito fra i contatti della batteria può comportare combustioni o incendi.*

e) **In caso di utilizzo errato il liquido può fuoriuscire dalla batteria. Evitare il contatto con tale liquido. In caso di contatto accidentale risciacquare con acqua. In caso di contatto del liquido con gli occhi consultare anche un medico.** *Il liquido fuoriuscito dalla batteria può provocare irritazioni cutanee o ustioni.*

6) Assistenza tecnica

a) **Per la riparazione dell’attrezzo rivolgersi esclusivamente a personale specializzato e qualificato ed utilizzare esclusivamente ricambi originali.** *In questo modo è garantito il mantenimento della sicurezza dell’attrezzo.*

Istruzioni per la sicurezza di cesoie per siepi:

- **Tenere tutte le parti del corpo lontane dalle lame di taglio. Non tentare di ri-**

muovere il materiale tagliato o di tenere fermo il materiale da tagliare quando la lama gira. Rimuovere il materiale eventualmente inceppato soltanto con l'attrezzo spento. *Un momento di distrazione durante l'utilizzo delle cesoie per siepi può essere causa di gravi lesioni.*

- **Reggere le cesoie per siepi per l'impugnatura con la lama ferma. Quando le cesoie vengono trasportate o riposte occorre posizionare l'apposita protezione.** *Un'attenta manipolazione dell'attrezzo riduce il pericolo di lesioni causate dalla lama.*
- **Tenere l'elettroutensile solo per le superfici isolate del manico poiché la lama di taglio può entrare in contatto con linee elettriche nascoste.** *Il contatto della lama di taglio con una linea sotto tensione può mettere in tensione le parti metalliche dell'apparecchio e causare una scossa elettrica.*
- **Prima di iniziare il lavoro, frugare nella siepe in cerca di oggetti nascosti, per es. fili metallici ecc.** *Fare attenzione che l'attrezzo di taglio non entri in contatto con fili o altri oggetti di metallo.*
- **Tenere l'elettroutensile in modo corretto, ovvero con entrambe le mani se sono presenti due impugnature.** *La perdita di controllo sull'attrezzo può provocare lesioni.*

Avvisi sulla sicurezza

- Questa apparecchiatura non è destinata all'uso daparte di persone (compreso i bambini) con ridotte capacità fisiche, sensoriali o mentali, o prive diesperienza e conoscenze, salvo che vengano date a loro la supervisione o le istruzioni per l'uso dell'apparecchiatura da parte di una persona responsabile della loro sicurezza. I bambini devono esseresorvegliati per assicurarsi che non giochino con l'apparecchiatura.
- Questo apparecchio non può essere utilizzato da persone con capacità fisiche, sensoriali o mentali limitate oppure non in possesso della necessaria esperienza e/o conoscenze.
- L'utensile di taglio continua a funzionare anche una volta spento l'apparecchio.
- Prima della pulizia della macchina spegnete la macchina.
- Le dita e i piedi tenete fuori zona di taglio!
- Accendere il motore soltanto se le mani e i piedi sono lontani dagli utensili da taglio.
- Prima di utilizzare la macchina, eliminate dalla superfice di lavoro i corpi estranei e durante lavoro state attenti a tali oggetti !
- Per il trasporto la macchina spegnete sempre e aspettate, quando la lama si ferma. La manutenzione e la pulizia é possibile eseguire solo con la macchina spenta.
- I giovani fino a 16 anni di etá non possono usare la macchina.
- Non consentire mai di utilizzare l'apparecchio a bambini o altre persone che non conoscono le istruzioni per l'uso.
- Disposizioni di legge possono porre vincoli all'età dell'operatore.
- State attenti alle terze persone nella zona di lavoro.
- Non usate la cesoia, se nella vicinanza si trovano altre persone, i bambini o animali.
- Utilizzare le cesoie solo alla luce del giorno o con sufficiente illuminazione artificiale.
- Evitare di utilizzare la macchina se ci sono delle persone nelle vicinanze, specialmente bambini o animali domestici.
- Le cesoie debbono essere sottoposte a periodiche revisioni che dovranno essere effettuate esclusivamente da un servizio di riparazione specializzato.

- Usate opportuni vestiti per lavoro, vuol dire gli occhiali, dispositivi per la diffesa dell´udito, le scarpe antisdrucciolo chiuse e i guanti da lavoro. Non portate i vestiti larghi, che potrebbero essere affermati dagli elementi mobili.
- La macchina deve essere controllata e sottoposta regolarmente a manutenzione e ovviamente solo da un servizio di riparazioni competente.
- La lama di taglio deve essere ispezionata ad con regolarità per identificare eventuali danni.
- Non mantenete in nessun caso la cesoia per i coltelli, c´é pericolo del ferimento anche con la cesoia ferma.
- Non toccate mai i coltelli in movimento, se volete togliere i corpi estranei o quando la cesoia si blocca.
- La macchina conservate in un posto sicuro, fuori portata dei bambini.
- Durante il lavoro con la cesoia prendete la posizione sicura, prima di tutto se durante lavoro usate la scala o i gradini.
- Non usate la cesoia con il strumento di taglio troppo consumato o difettoso.
- Non cercate di mettere in funzione la macchina non completa.
- Per il trasporto e stoccaggio della cesoia usate sempre il dispositivo per la diffesa della lama.
- Prima dell´inizio di lavoro guardate il luogo di lavoro e possibile pericolo, che per causa del rumore della macchina potreste non sentire.
- Utilizzare soltanto gli accessori ed i ricambi raccomandati dal produttore.
- Occorre sottolineare che l‘utente risponde in prima persona degli incidenti o pericoli nei confronti di altre persone o delle loro proprietà.
- Prima dell‘utilizzo della macchina, verificare se i dispositivi o le coperture di protezione sono danneggiati, mancanti o applicati in modo errato.
- Non usare mai la macchina con una copertura o un dispositivo di sicurezza danneggiati o in assenza della copertura o del dispositivo di sicurezza stessi.
- Indossare una protezione per gli occhi, pantaloni lunghi e calzature robuste durante l‘intero periodo di utilizzo della macchina.
- Evitare l‘utilizzo della macchina in condizioni di maltempo, in particolare in caso di rischio di fulmini.
- Spegnere sempre la macchina,
  - ogni volta che viene lasciata incustodita.
  - prima del controllo o revisione della stessa
  - in seguito ad un contatto con un corpo esterno
  - ogni volta che questa comincia a vibrare in modo insolito
- Assicurarsi sempre che le aperture di areazione siano tenute libere da corpi estranei.
- Mantenere sempre l‘equilibrio per avere in ogni momento una posizione sicura sui pendii. Procedere senza correre.
- Avvertenza! Non toccare le parti in movimento pericolose prima di aver spento la macchina e prima che le parti stesse si siano completamente arrestate.
- Una sensazione di formicolio o intorpidimento delle mani indica che si è stati esposti a una quantità eccessiva di vibrazioni. Limitare il tempo di utilizzo, fare una pausa sufficientemente lunga durante il lavoro, distribuire il lavoro fra più persone oppure indossare guanti protettivi antivibrazioni in caso di utilizzo prolungato dell‘apparecchio.

Prima della messa in funzione

Carica dell’accumulatore

Avvertenze di sicurezza

L’apparecchio viene consegnato con la batteria agli ioni di litio già carica. Si raccomanda, tuttavia, prima di mettere in funzione il dispositivo per la prima volta, di ricaricare l’accumulatore.

- A tal fine utilizzare il dispositivo caricabatterie fornito in dotazione. Esso è specifico per questo accumulatore.
- Non utilizzare mai altri caricabatterie. Ciò comporterebbe il rischio di incendio o di esplosione!
- Tenere sempre il caricabatterie lontano dalla pioggia e dall’umidità. Pericolo di scossa elettrica. - Non caricare mai il dispositivo all’aperto in luoghi non protetti, ma sempre in ambienti asciutti e protetti.
- Non caricare mai accumulatori di altro tipo con questo caricabatterie. Pericolo d’incendio o esplosione.
- Prima di utilizzare il caricabatterie controllare sempre che scatola, spina e cavo non siano danneggiati. Non utilizzare il dispositivo in presenza di danneggiamenti.
- Non forzare il caricabatterie per aprirlo. In presenza di un difetto occorre sostituire il caricabatterie.
- Il caricabatterie durante il caricamento si riscalda. Non azionare il dispositivo su basi infiammabili né azionare in ambienti infiammabili. Pericolo d’incendio.
- Non aprire mai gli elementi dell’accumulatore. Pericolo di cortocircuito.
- In caso di danneggiamento dell’accumulatore possono fuoriuscire vapori o liquidi nocivi. In caso di inavvertito contatto, risciacquare con acqua e consultare subito un medico. Il liquido può provocare irritazioni cutanee o corrosioni.
- Proteggere l’accumulatore dal calore, dall’irradiazione solare intensa o dal fuoco. Pericolo d’esplosione.

Caricamento:

per caricare l’accumulatore inserire il caricatore a spina in una presa di corrente. Quindi inserire la spina del cavo di carica nella presa di carica delle cesoie per erba e cespugli (fig. 2).

L’inizio della carica è segnalato dalla spia rossa (X) fig. 2 situata all’estremità dell’impugnatura. Se l’accumulatore è scarico l’operazione di carica dura circa 3-5 ore. Al termine del caricamento il controllo elettronico dell’operazione di carica si disattiva automaticamente. La spia a questo punto da rossa diventa verde. In questo modo viene segnalato che l’operazione di carica è terminata. Non è necessario controllare il tempo di carica.

Il caricabatterie e l’impugnatura dell’attrezzo si riscaldano durante il caricamento. Ciò è normale.

In caso di inutilizzo del caricabatterie, staccarlo dalla presa di corrente.

Durante il caricamento l’attrezzo non può essere utilizzato.

Quando la potenza di taglio cala notevolmente durante l’uso dell’attrezzo, significa che l’accumulatore deve essere ricaricato. Nel dispositivo è inoltre integrata una protezione che ne impedisce lo scaricamento eccessivo prevenendo così il danneggiamento dell’accumulatore. Essa determina lo spegnimento dell’accumulatore al raggiungimento del limite di scaricamento. In questo caso l’accumulatore deve essere ricaricato prima di poter riaccendere l’attrezzo.

Accensione e spegnimento

Spostare il blocco dell’accensione A (fig. 3) in avanti e premere l’interruttore B. Dopo l’accensione il blocco A non deve essere più trattenuto.

Per spegnere l’attrezzo, rilasciare l’interruttore B.

⚠ **Attenzione! La lama continua a girare.**

Conversione dell’attrezzo/sostituzione dei sistemi di taglio

Per proteggersi contro il rischio di ferimento, spostare la protezione fornita in dotazione sopra alla lama ed utilizzare i guanti protettivi.

Premere contemporaneamente i due pulsanti laterali e smontare la lama (fig. 5)

Rimuovere lo sporco eventualmente penetrato all’interno del vano degli ingranaggi.

Prima di montare la lama di sostituzione, ingrassare leggermente l’area del motore (C) con un grasso universale di quelli disponibili in commercio nel modo descritto anche nella sezione Manutenzione (fig. 7).

Inserire la lama con il dente di fermo posteriore nel corpo delle cesoie nel modo illustrato in fig. 6, ed esercitando una forte pressione sul basamento della lama fare scattare in posizione il sistema a click.

Della posizione del sistema eccentrico non si deve tener conto nel cambio della lama. All’accensione l’eccentrico del meccanismo si innesta automaticamente nel relativo incavo della lama.

A questo punto l’attrezzo è di nuovo pronto al funzionamento.

Avvertenze per il lavoro

Con le cesoie per cespugli si possono tagliare arbusti ornamentali e leggera boscaglia. Quest’attrezzo è molto indicato anche per tagli sagomati, ad esempio per le piante ornamentali utilizzate nei cimiteri.
Con le cesoie per erba si possono tagliare e pulire bordi e superfici prative in punti difficilmente accessibili.

Dato che l’apparecchio è comandato da una sola mano, non avvicinare in nessun caso la mano libera alla lama in movimento.

Manutenzione (fig. 7)

Pulire il coltello dall´umiditá e dallo sporco. Tutti e due coltelli dovrebbero essere almeno una volta all´anno smontati. Rocchetto B e la parte posteriore del coltello A lubrificare con la prudenza con lubrificante liquido. Non lubrificare il motore e altre parti.

Attenzione! Le superfici di guida dei coltelli devono essere lubrificati. Le superfici senza lubrificante potrebbero influire negativamente alla vita della macchina.

Per la sostituzione delle lame usuratesi dopo un lungo impiego, utilizzare soltanto lame di ricambio originali.

Pulire le cesoie soltanto con una spazzola o con uno straccio. Non spruzzare mai acqua sull’apparecchio né immergerlo in acqua per lavarlo.

Applicare un apposito spray sulle lame dopo ogni utilizzo dell’attrezzo.

Sostituire le lame usurate.

Riposizionare sempre la protezione sulle lame dopo avere utilizzato l’attrezzo.

Controllare che l’attrezzo non presenti difetti evidenti ed eventualmente rivolgersi ad un’officina autorizzata per la riparazione.

Rimessaggio

Conservare sempre l’attrezzo in un luogo asciutto, pulito e lontano dalla portata dei bambini. Conservare in un luogo protetto dal gelo.

Smaltimento e protezione dell’ambiente

Osservare le seguenti avvertenze per lo smaltimento dell’accumulatore:

Gli accumulatori non più utilizzabili non si possono gettare nella spazzatura domestica. L’utilizzatore è tenuto, per legge, a restituire le batterie e/o gli accumulatori usati.

Li-Ion

Al termine della vita utile dell’attrezzo le batterie e/o gli accumulatori debbono essere smontati dall’attrezzo stesso e smaltiti in modo differenziato.

Prima della restituzione, gli accumulatori esauriti debbono essere scaricati e resi sicuri contro eventuali cortocircuiti. Gli accumulatori esauriti possono essere consegnati ai punti di raccolta locali del proprio comune o presso il proprio rivenditore e/o punto vendita.

Una volta divenuto inutilizzabile o non più necessario l’attrezzo non potrà essere gettato in nessun caso nella spazzatura di casa, ma dovrà essere smaltito in modo ecologico.

L’attrezzo dovrà essere consegnato ad un centro di raccolta e recupero. I componenti di plastica e metallo qui potranno essere separati e destinati al riciclo. Informazioni al riguardo sono disponibili anche presso gli enti pubblici comunali e municipali.

Ricambi

Se necessita accessori o pezzi di ricambio, si rivolga al nostro servizio di assistenza.

Per operazioni con questo apparecchio, non utilizzi in nessun caso pezzi aggiuntivi, fatta eccezione per quelli raccomandati dalla nostra azienda. Altrimenti l‘operatore o le persone che si trovano nei dintorni potrebbero subire lesioni oppure l‘apparecchio potrebbe danneggiarsi.

Cortadora de hierba y arbustos, con acumulador

Estimado cliente:

Escribimos estas instrucciones para empleo para asegurar una puesta en servicio fiable de su cortacésped. Si Uds. observan las instrucciones siguientes, el dispositivo trabajará siempre a su entera satisfacción y garantizamos su larga vida útil.

Nuestros dispositivos fueron ensayados bajo las condiciones más duras antes de la producción en serie y son sometidos a los controles constantes. durante la producción Todo eso nos asegura y es garantía de que se trata de un producto de alta calidad.

En consideración del otro desarrollo técnico reservamos las modificaciones de construcción y de presentación.

CONTENIDO **Página**

Ilustraciones	1 - 3
Símbolos y su significado	4 - 7
Datos técnicos	ES-1
Uso según las normas	ES-2
Instrucciones generales de seguridad	ES-2
Cargar el acumulador	ES-6
Conexión y desconexión	ES-6
Reequipamiento del aparato, cambio del sistema de la cizalla	ES-6
Mantenimiento	ES-6
Almacenamiento	ES-6
Protección del medio ambiente	ES-6
Piezas de recambio	ES-7
Declaración de Conformidad	
Condiciones de garantía	
Service	

Cortadora de hierba y arbustos, con acumulador GGSI 180

Datos técnicos

Tensión de acumulador /de funcionamiento	V/DC	7,2
Tipo de acumulador	Ah / Wh	2,5 / 18,0 iones de litio
Vida útil	min.	máxima 180
Movimientos de corte	min^{-1}	1000
Anchura de corte *	mm	75
Longitud del cuchillo **	mm	160
Capacidad de corte **	mm	8
Nivel de ruido	dB(A)	86
Nivel de presión acústica (DIN EN 60745-2-15)	dB (A)	58,4 k=3,0 dB (A)
Vibraciones (DIN EN 60745-2-15)	m/s^2	<2,5 k=1,5 m/s^2
Cargador conectable a la red		**JLH050900700G**
Tensión de la red	V~ / Hz	100-240 / 50-60
Tensión de carga	V DC	9,0
Corriente de carga	mA	700
Duración de la carga	h	3-5 hora aprox.

Cambios técnicos reservados.

* Cortadora de hierba ** Cortadora de arbustos

- El valor indicado de las emisiones de vibración se midió mediante un procedimiento de prueba estándar y se puede utilizar para comparar con otras herramientas eléctricas.
- El valor indicado de las emisiones de vibración también puede ser utilizado para estimar el número y la duración de las interrupciones de trabajo necesarios.
- El valor real de las emisiones de vibración puede ser diferente durante el uso de las herramientas eléctricas dependiendo de cómo son utilizadas dichas herramientas.
- Atención: Para protegerse contra los trastornos de circulación de la sangre en las manos causados por las vibraciones, hay que incluir a su debido tiempo períodos de descanso.
- Procure mantener el nivel de vibraciones lo más bajo posible. Ejemplos de medidas para reducir los niveles de vibración son el uso de guantes cuando se utiliza la herramienta y la limitación de las horas de trabajo. Deben considerarse aquí todos los componentes del ciclo de operación (por ejemplo, los períodos en los cuales la herramienta eléctrica está apagada, así como aquellos en que, si bien está encendida, no está sometida a esfuerzo).
- ¡Mantener siempre alejados manos y pies de las herramientas de corte, especialmente al encender el motor!

⚠ **Atención: ¡Protección contra el ruido! Al poner en marcha, observar las disposiciones regionales pertinentes.**

⚠ **Atención: ¡Protección contra el ruido! Al poner en marcha, observar las disposiciones regionales pertinentes.**

Uso según las normas

En caso necesario, este aparato se puede equipar mediante un fácil cambio de las piezas adicionales suministradas para convertirse en una **tijera cortahierba, una tijera poda-arbustos** o un **cultivador**.

Instrucciones para el trabajo

Con las tijeras cortaarbustos pueden cortarse arbustos decorativos y setos ligeros. Este aparato también es adecuado para moldear, p.ej. para cuidar sepulturas.

⚠ La cizalla para cortar arbustos no debe ni reemplazará ninguna cizalla para cortar setos.

Sólo está destinada a recortar y talar arbustos decorativos y bajo bosque de poco grosor. Cualquier otra utilización se considerará contraria a las normas. Ni el fabricante ni el proveedor son responsables de los daños que ello pueda ocasionar.

Con la cizalla cortahierbas puede cortarse limpiamente el borde de la hierba o superficies de hierba que se encuentran en lugares inaccesibles.

Cualquier otro uso que no esté indicado en estas instrucciones de servicio, puede dañar la máquina y significar un serio riesgo para el operario.

Para que no se extinga la garantía y en el interés de la seguridad del producto, deben seguirse siempre las normas de seguridad.

Peligros residuales

Otros tipos de riesgos son siempre posibles, incluso si el cortasetos se utiliza correctamente. Un cortasetos puede implicar los siguientes riesgos:

- El contacto puede hacerse con la espada de corte sin protección (producirá lesiones de corte)
- Introduciendo la mano o agarrar el cortasetos, mientras está en funcionamiento (producirá lesiones de corte)
- Movimientos imprevistos, repentinos al cortar material vegetal (producirá lesiones de corte)
- Expulsión o lanzamiento de los dientes de corte dañados
- Expulsión o lanzamiento el material vegetal cortado
- Daños auditivos si la protección para los oídos especificado no se usa
- La inhalación de materiales de corte

Información general de seguridad para herramientas eléctricas

Atención: *Deben leerse todas las instrucciones. Si no se cumplen las siguientes instrucciones, puede sufrirse una descarga eléctrica, quemaduras u otras graves lesiones. El concepto usado a continuación "herramienta eléctrica" se refiere a las que funcionan con electricidad de red (con cable eléctrico) y a las que llevan acumulador (sin cable eléctrico).*

GUARDE BIEN ESTAS INSTRUCCIONES.

1) Lugar de trabajo

a) Mantener el área de trabajo limpio y ordenado. *El desorden y lugares de trabajo no iluminados pueden causar accidentes.*

b) No trabaje con este aparato en ambientes bajo peligro de explosión, donde haya líquidos, gases o polvos combustibles. *Las herramientas eléctricas producen chispas que pueden incendiar el polvo o los vapores.*

c) Al usar una herramienta eléctrica, mantenga alejados a los niños y demás personas. *Si le despistasen, podría perder el control sobre el aparato.*

2) Seguridad eléctrica

a) El enchufe conector del aparato

debe caber en la toma de corriente. El enchufe no debe modificarse de ninguna manera. No utilice ningún enchufe adaptador junto con aparatos con protección por puesta a tierra. *Los enchufes y las cajas de empalme correspondientes no modificadas disminuyen el riesgo de sufrir una descarga eléctrica.*

b) **Evite el contacto físico con superficies con puesta a tierra, como tuberías, calefacciones, hornos y neveras.** *Existe un mayor riesgo de sufrir una descarga eléctrica si su cuerpo está puesto a tierra.*

c) **Mantener el aparato alejado de la lluvia.** *Si penetra agua en un aparato eléctrico, aumenta el riesgo de sufrir una descarga eléctrica.*

d) **No utilice el cable para finalidades inadecuadas, como para llevar el aparato, colgarlo o tirar de él para desenchufarlo de la toma de corriente. Mantener el cable alejado del calor, el aceite, bordes afilados y piezas móviles del aparato.** *Los cables dañados o liados aumentan el riesgo de sufrir una descarga eléctrica.*

e) **Si trabaja con una herramienta eléctrica al aire libre, utilice sólo cables de alargo que también estén autorizados para el exterior.** ***La aplicación de un cable de alargo a****decuado para el exterior disminuye el riesgo de sufrir una descarga eléctrica.*

f) **Cuando sea inevitable hacer funcionar una herramienta eléctrica en un ambiente húmedo, utilice un interruptor protector contra corriente de falla.** *El uso de un interruptor protector contra corriente de falla disminuye el riesgo de sufrir una descarga eléctrica.*

3) Seguridad de personas

a) **Esté atento, observe lo que hace y proceda razonadamente para trabajar con una herramienta eléctrica. No utilice este aparato cuando esté cansado o se encuentre bajo los efectos de medicamentos, drogas o alcohol.** *Un momento de descuido al utilizar el aparato puede producir graves lesiones.*

b) **Lleve un equipo protector personal y siempre unas gafas protectoras.** *Si lleva un equipo protector personal como mascarilla contra el polvo, zapatos de seguridad antideslizantes, casco protector o protectores del oído, disminuye el riesgo de sufrir lesiones según el tipo y la aplicación de la herramienta eléctrica.*

c) **Evite una puesta en marcha imprevista. Asegúrese de que la herramienta eléctrica está desconectada antes de conectar la fuente de alimentación y/o el acumulador, o antes de alzarla o transportarla.** *Si tiene el dedo en el interruptor durante el transporte de la herramienta eléctrica o si el aparato está conectado y enchufado a la fuente de alimentación, podría producirse un accidente.*

d) **Extraiga las herramientas de ajuste y los destornilladores antes de conectar el aparato.** *Las herramientas o llaves que se encuentren en una de las piezas giratorias del aparato, pueden producir lesiones.*

e) **No se sobreestime. Procure estar en una posición segura y mantenga en todo momento el equilibrio.** *De esta forma podrá controlar el aparato mejor en situaciones inesperadas.*

f) **Lleve ropa adecuada. No lleve ropa**

ancha ni joyas. Mantenga el pelo, la ropa y los guantes alejados de las piezas móviles. *La ropa suelta, las joyas o el pelo largo pueden ser atrapados por piezas móviles del aparato.*

g) **Cuando se puedan montar sistemas aspiradores y recogedores de polvo, asegúrese de que éstos estén conectados y se utilicen correctamente.** *Si se utilizan estos sistemas, disminuye el peligro derivado del polvo.*

4) Manejo y utilización cuidadosa de herramientas eléctricas

a) **No sobrecargue el aparato. Utilice para el trabajo la herramienta eléctrica adecuada para ello.** *Con la herramienta eléctrica adecuada trabajará mejor y de forma más segura dentro de la gama de potencia indicada.*

b) **No utilice ninguna herramienta eléctrica que tenga un interruptor defectuoso.** *Las herramientas eléctricas que ya no se pueden conectar o desconectar son peligrosas y tienen que repararse.*

c) **Desenchufe el conector de la toma de corriente y/o quite el acumulador antes de efectuar ajustes en el aparato, cambiar accesorios o guardar el aparato.** *Esta medida de precaución impide un arranque involuntario del aparato.*

d) **Guardar los aparatos eléctricos que no se utilicen fuera del alcance de los niños. No deje que personas utilicen este aparato si no están familiarizados con él o no han leído estas instrucciones.** *Las herramientas eléctricas son peligrosas si son utilizadas por personas que no tienen experiencia.*

e) **Cuide el aparato con esmero. Compruebe que las piezas móviles del aparato funcionan perfectamente y no estén atascadas, que no haya piezas rotas ni tan dañadas que ello afecte al funcionamiento del aparato. Haga reparar las piezas dañadas antes de utilizar el aparato.** *Numerosos accidentes tienen su origen en herramientas eléctricas que están mal mantenidas.*

f) **Mantener las herramientas cortantes afiladas y limpias.** *Las herramientas bien cuidadas con bordes cortantes afilados se atascan menos y son más fáciles de manejar.*

g) **Utilice herramientas eléctricas, accesorios, herramientas adicionales, etc. según estas instrucciones y de la forma cómo esté prescrito para este tipo especial de aparato. Tenga en cuenta para ello las condiciones de trabajo y la actividad que deba ejercer.** *El uso de herramientas eléctricas para otras aplicaciones que las previstas, puede producir situaciones peligrosas.*

5) Manejo y utilización cuidadosa de aparatos con batería recargable

a) **Asegure que el aparato esté desconectado antes de insertar la batería recargable.** *Si se introduce la batería recargable en una herramienta eléctrica que esté conectada, pueden producirse accidentes.*

b) **Cargue las baterías solamente con los cargadores recomendados por el fabricante.** *Existe peligro de incendio si se usa el cargador para tipos extraños de baterías, que no sean adecuadas para el mismo.*

c) **Utilice por ello sólo las baterías recargables previstas para cada herra-**

mienta eléctrica concreta. *Si se usan otras baterías recargables, pueden sufrirse lesiones y producirse incendios.*

d) **Mantenga la batería recargable alejada de clips de oficina, monedas, llaves, clavos, tornillos y demás pequeños objetos metálicos, que pudieran producir un puenteo de los contactos de la misma**. *Un cortocircuito en los contactos de la batería recargable puede causar quemaduras o incendios.*

e) **Si se usa la batería recargable de una forma equivocada, puede emanar líquido. Evite el contacto con ese líquido. En caso de contacto casual, enjuagar con agua. Si el líquido entrase en contacto con los ojos, deberá solicitar además ayuda médica.** *El líquido emanado de las baterías recargables puede producir irritaciones o quemaduras cutáneas.*

6) Asistencia

a) **Haga reparar el aparato sólo por personal técnico cualificado, usando solamente piezas de recambio originales.** *De esta forma se garantiza que se mantiene la seguridad del aparato.*

Instrucciones de seguridad para cizallas para cortar setos:

- **Mantener todas las partes del cuerpo alejadas de la cuchilla cortante. No intente eliminar material cortado ni de sujetar el material a ser cortado, estando la cizalla en marcha. Extraiga el material cortado atascado solamente cuando el aparato esté desconectado.** *Un momento de descuido al utilizar la cizalla para cortar setos puede producir graves lesiones.*
- **Lleve la cizalla para cortar setos por el mango, estando la cuchilla detenida. Al transportar o guardar la cizalla para cortar setos, aplicar siempre la cobertura protectora.** *Si se maneja el aparato con cuidado, disminuye el peligro de accidentarse debido a la cuchilla.*
- **Sostenga la herramienta eléctrica solamente de las superficies de agarre aislantes, ya que la cuchilla de corte puede entrar en contacto con cables eléctricos ocultos.** *El contacto de la cuchilla con un cable portador de corriente puede transmitir tensión eléctrica a piezas metálicas del aparato, provocando una descarga eléctrica.*
- **Antes de comenzar el trabajo, explore el seto para detectar eventuales objetos ocultos, como por ejemplo alambres, etc.** *Asegúrese de que la herramienta de corte no entre en contacto con alambres u otros objetos metálicos.*
- **Sostenga correctamente la herramienta eléctrica, p. ej. con ambas manos en las empuñaduras, cuando esté dotada de dos de ellas.** *La pérdida de control del aparato puede producir lesiones*

Advertencias de seguridad

- Este equipo no está destinado para el uso por parte de personas (incluido niños) con reducidas capacidades físicas, sensoriales o mentales, o sin experiencia y conocimientos, salvo que estén vigiladas o instruidas para el uso del equipo por parte de una persona responsable de su seguridad. Los niños deben ser vigilados para asegurarse de que no jueguen con el equipo.
- Este aparato no es apto para ser manejado por personas que tengan discapacidades mentales, físicas o sensoriales o falta de experiencia y/o falta de conocimiento.

- La herramienta de corte tiene una marcha inercial una vez apagado el aparato.
- Antes de limpiarla hay que desconectar la máquina.
- Cuidado. ¡Tengan los dedos y los pies fuera de la área de corte!
- Poner en marcha el motor, sólo si se han sacado las manos y los pies de las cuchillas cortantes.
- ¡Antes de emplear el dispositivo levanten objetos ajenos de la superficie de trabajo y al trabajar pongan cuidado en tales objetos ajenos!
- Para transportar el dispositivo hace falta siempre desconectarlo y esperar hasta que la cuchilla se pare. El dispositivo se puede mantener y limpiar solamente si está desconectado.
- Los jovenes menores de 16 años no pueden operar con el dispositivo.
- Nunca permita el uso de este aparato a niños o personas que no estén familiarizadas con las instrucciones de uso.
- Las normativas legales pueden limitar la edad del usuario.
- Cuidénse de su responsabilidad con respecto a las terceras personas en la zona de trabajo.
- No usen el cortasetos si en su alrededor se encuentran otras personas, niños o animales domésticos.
- Utilizar las tijeras sólo a la luz del día o con iluminación artificial suficiente.
- No debe emplearse la máquina si hay personas, sobre todo niños, o animales domésticos en las inmediaciones.
- Las tijeras deberían comprobarse periódicamente y sólo de parte de un servicio de reparaciones competente.
- Lleven puesta ropa de trabajo adecuada, gafas protectoras, protectores de oídos, zapatos cerrados antirresbalosos y guantes de trabajo. No lleven ropa ancha que pudiera ser atrapada por piezas móviles.
- A intervalos regulares debe comprobarse la máquina y realizarse su mantenimiento, encargándose siempre a un servicio de reparación competente tales tareas.
- Controle peródicamente si el dispositivo cortador está dañado.
- ¡Jamás tengan el cortacésped por las cuchillas, corre peligro de una herida también en el estado de reposo del cortacésped!
- Jamás toquen las cuchillas que mueven si Uds quieren levantar objetos ajenos o si el cortacésped sufre un bloqueo. Desconectar siempre primero el aparato.
- Hay que poner el dispositivo a buen recaudo al abrigo de los niños.
- Durante el trabajo con el cizalla para cortar arbustos mantengan una posición firme, sobre todo si utilizan escalera.
- No usen cizalla para cortar arbustos con el dispositivo de corte dañado o desgastado.
- Para transportar y almacenar cizalla para cortar arbustos siempre utilicen el protector de cuchilla.
- Antes de empezar el trabajo revisen los alrededores para conocer los posibles peligros que pudieran dejar de oír por el ruido.
- Utilizar sólo las piezas de recambio y los accesorios recomendados por el concesionario.
- Debe tenerse en cuenta que el propio usuario es responsable de los posibles accidentes o peligros frente a otras personas o sus bienes.
- Antes de utilizarse la máquina deberá inspeccionarse visualmente si hay cu-

biertas o dispositivos de protección dañados, quitados o mal puestos.

- No usar nunca la máquina con una cubierta o un dispositivo de protección dañado o sin estos.
- Hay que llevar protección ocular, pantalones largos y un calzado que proteja bien el pie durante todo el tiempo de uso de la máquina.
- No debe usarse la máquina en condiciones de mal tiempo, especialmente si hay tormenta eléctrica con riesgo de rayos.
- Desconecte siempre la máquina,
  - si se va a dejar sin vigilancia
  - antes de hacer comprobaciones o manipulaciones en ésta
  - tras topar con un cuerpo extraño
  - siempre que la máquina se ponga a vibrar de forma anómala
- Asegúrese siempre de que no haya cuerpos extraños en los orificios de ventilación.
- Mantenga siempre el equilibrio para tener en todo momento una postura segura en lugares en pendiente o declive. Ande con el aparato, pero no corra con él.
- ¡Advertencia! No toque nunca piezas móviles peligrosas hasta que no se haya desconectado ésta y se haya comprobado que todas las piezas móviles peligrosas se han parado por completo.
- Una sensación de hormigueo o entumecimiento en las manos es señal de vibración excesiva. Limitar el tiempo de funcionamiento, tome descansos de trabajo lo suficientemente largo, distribuir el trabajo entre varias personas o usar guantes contra la vibración cuando se utiliza la herramienta por largos períodos.

Antes de la puesta en marcha

Cargar el acumulador

Indicaciones de seguridad:

el aparato ya viene de fábrica con un acumulador de iones de litio precargado. De todos modos recomendamos volver a cargar el acumulador antes de la primera puesta en marcha.

- Utilizar para ello solamente el cargador suministrado, que está adaptado especialmente para este acumulador.
- No utilizar nunca otros cargadores, ya que existiría peligro de incendio o de explosión.
- Mantener el acumulador alejado de la lluvia y la humedad, ya que sino existe peligro de descarga eléctrica. - No cargarlo nunca al aire libre sin cubierta alguna, sino siempre en un lugar seco y protegido.
- No cargar nunca acumuladores ajenos con este cargador, ya que existe sino peligro de incendio o explosión.
- Antes de utilizar el cargador, comprobar que el armazón, el enchufe y el cable no estén dañados. No utilizarlo cuando esté visiblemente dañado.
- No abrir el cargador a la fuerza. En caso de estar defectuoso, deberá cambiarse el cargador.
- El cargador se caliente durante la carga. No hacerlo funcionar sobre un fondo fácilmente inflamable ni en un entorno que se pueda inflamar, pues existiría peligro de incendio.
- No abrir nunca las células del acumulador, pues existe peligro de cortocircuito.
- Si el acumulador resultase dañado, podrían emanar de él vapores o líquidos dañinos. En caso de contacto accidental, lavar con agua y acudir inmediatamente al médico. Ese líquido puede irritar o incluso abrasar la piel.
- Proteger el acumulador del calor, la radiación solar intensa y el fuego, pues sino existe peligro de explosión.

Proceso de carga:

Para cargar el acumulador, enchufar el cargador en una toma de corriente. A continuación, colocar el enchufe del cable de carga en el casquillo de la cizalla de hierba y arbustos (fig. 2).

Cuando empieza la carga del acumulador, se ilumina la lámpara de control La Roja (X) fig. 2 al final del asa. La duración de la carga es de aprox. 3-5 horas si el acumulador está descargado. Después de haber finalizado la carga, el sistema electrónico de control desactiva automáticamente la carga. Entonces la luz roja cambia de color y luces verde. Esto marcó el final del proceso de carga se indica. No es necesario controlar además el tiempo de carga.

El cargador y el asa del aparato se calientan durante el proceso de carga, siendo esto un hecho normal.

Extraer el cargador de la caja de empalme cuando no se utilice.

Durante el proceso de carga no debe utilizarse el aparato.

Debería recargarse el acumulador cuando se observe una marcada disminución de la potencia de corte. Adicionalmente hay incorporado un sistema electrónico contra descargas en profundidad, que evita que se dañe

el acumulador, de forma que, al alcanzarse el límite de descarga, se desconecta el acumulador. Después no debe volver a conectar el aparato, sino que primero tiene que recargar el acumulador.

Conexión y desconexión

Deslizar el bloqueo de conexión A (fig. 3) hacia delante y presionar el conmutador B. Después de conectar, ya no tiene que volver a sujetarse el bloqueo de conexión A.

Para desconectar, soltar el interruptor B.

⚠ **Cuidado: La cuchilla todavía gira.**

Reequipamiento del aparato, cambio del sistema de la cizalla

Para protegerse de accidentes, embutir la protección suministrado sobre la cuchilla y utilizar guantes protectores.

Pulsar los dos botones laterales al mismo tiempo y extraer la cuchilla de la cizalla (fig. 5).

Extraer la suciedad, que pueda haber penetrado en la cámara de engranajes.

Antes de colocar la nueva cizalla, engrasar ligeramente el sector accionador con grasa universal convencional, de la forma descrita bajo el apartado de Mantenimiento (fig. 7).

Introducir la cizalla recortadora por la punta de sujeción trasera en el armazón de la cizalla de hierba, tal y como se muestra en la fig. 6 y hacer enclavar el sistema, presionando fuertemente sobre la placa base de la cizalla.

La posición del accionamiento excéntrico no tiene que tenerse en cuenta al cambiar de cuchilla. Al conectar, la excéntrica del engranaje se introduce automáticamente al hueco correspondiente de la cuchilla de la cizalla.

Al aparato queda así de nuevo listo para funcionar.

Instrucciones para el trabajo

Con las tijeras cortaarbustos pueden cortarse arbustos decorativos y setos ligeros. Este aparato también es adecuado para moldear, p.ej. para cuidar sepulturas.

Con la cizalla cortahierbas puede cortarse limpiamente el borde de la hierba o superficies de hierba que se encuentran en lugares inaccesibles.

⚠ **Al ser el aparato manejado con la mano, no acercar en ningún caso la mano libre cerca de las cuchillas cortantes en marcha.**

Mantenimiento (fig. 9)

Hay que separar limpiando savias e impurezas de las cuchillas. Haría falta quitar el par de cuchillas al mínimo una vez por temporada. Hay que poner aceite aguado con cuidado al piñon C y a la parte trasera de la cuchilla D. No engrasar el motor y las otras partes.

¡Cuidado! Las superficies guiadoras tienen que estar untadas de aceite para poder bien deslizar. Las superficies guiadoras sin aceite pueden influir de una manera negativa en la vida útil del dispositivo.

Si las cuchillas se vuelven romas después de un prolongado tiempo, cambiarlas sólo con cuchillas originales.

Limpiar las tijeras sólo con el cepillo o un paño. No rociarlas nunca con agua ni sumergirlas.

Tratar las cuchillas con spray de mantenimiento después de cada uso.

Cambiar las cuchillas desgastadas romas.

Después del trabajo, colocar siempre la protección de las cuchillas.

Comprobar que el aparato no presente ningún daño obvio y hacerlo reparar en su caso en un centro de asistencia autorizado.

Almacenamiento

Guardar el aparato en un lugar seco y limpio, fuera del alcance de los niños. Guardar en un lugar donde no hiele.

Protección del medio ambiente

⚠ **Por favor, observe las advertencias siguientes respecto a la eliminación de baterias / acumuladores:**

Baterías no son destinadas para las basuras domesticas. Como consumidor Vd. está obligado en virtud de la ley, a devolver las baterías y/o los acumuladores.

Li-Ion

Al fin de la vida útil de su aparato, las baterías y/o los acumuladores deben ser retirados del aparato y eliminados separadamente.

Vd. puede entregar sus baterías y acumuladores en los puntos locales de colección de su municipio o a su vendedor y/o al centro de venta.

Si alguna vez la cizalla para setos estuviese tan gastada que se deba cambiar o ya no se tenga ninguna aplicación para ella, pensar en la protección del medio ambiente. Los aparatos eléctricos, los accesorios y los embalajes no corresponden a la basura normal, sino que deberían llevarse a ser reutilizados de forma ecológica y según las disposiciones locales.

Piezas de recambio

Si necesita accesorios o piezas de recambio, póngase en contacto con nuestro Departamento de asistencia.

Al trabajar con esta herramienta, no utilice ningún accesorio que no esté entre los recomendados por nuestra empresa. De lo contrario, el operario u otras personas en las proximidades podrían sufrir heridas graves, o la herramienta resultar dañada.

Accu Buxus- en grasschaar

Geachte klant,

Om veilige in gebruik nemen te garanderen hebben we voor U deze gebruiksaanwijzing samengesteld. Als U zich aan volgende aanwijzingen houd zal het apparaat altijd tot volledige tevredenheid werken en garanderen wij een lange levensduur.

Onze apparaten zijn voor serieproduktie getest onder zwaarste omstandigheden en tijdens de produktie constant gecontroleerd. Dat geeft ons de zekerheid en aan U de garantie, dat U een betrouwbaar produkt heeft aangeschaft.

In belang van technische ontwikkeling zijn veranderingen in constructie voorbehouden.

INHOUD **Page**

Afbeeldingen	1 - 3
Afbeelding en toelichting van de pictogrammen	4 - 7
Technisch gegevens	NL-1
Gebruik volgens de voorschriften	NL-2
Algemene veiligheidsinstructies	NL-2
De accu’s laden	NL-7
In– en uitschakelen	NL-7
Ombouwen van het apparaat/ wisselen van de schaarsystemen	NL-7
Instructies voor het werk	NL-7
Onderhoud	NL-8
Opslag	NL-8
Afvalverwerking en milieubeheer	NL-8
Reserveonderdelen	NL-8
EG-Conformiteitsverklaring	
Garantievoorwaarden	
Service	

Accu Buxus- en grasschaar GGSI 180

Technisch gegevens

Spanning v.d. accu/werkspanning	V DC	7,2
Type accu	Ah / Wh	2,5 / 18,0 / lithium-ionen
Bedrijfsduur	min.	maximaal 180
Nullasttoerental n_0	min^{-1}	1000
Snijbreedte *	mm	75
Snijlengte **	mm	160
Snijsterkte **	mm	8
Geluidsvermogensniveau	dB (A)	86
Geluidsdrukniveau volgens (EN 60745-2-15)	dB (A)	58,4 k=3,0 dB (A)
Vibratie volgens (EN 60745-2-15)	m/s^2	<2,5 k=1,5 m/s^2
Baterijlader		**JLH050900700G**
Netspanning	V~ / Hz	100-240 / 50-60
Laadspanning	V DC	9,0
Laadstroom	mA	700
Laadduur	h	ongev. 3 - 5 Std

Technische veranderingen voorbehouden.

* Accu-grasschaar ** Accu-buxusschaar

- De opgegeven trillingen emissie waarde werd gemeten door een gestandaardiseerde testmethoden en kunnen vergelijken met andere elektrisch gereedschap worden gebruikt.
- De opgegeven trillingen emissiewaarde kan ook nodig zijn voor de beoordeling van pauzes worden gebruikt.
- De opgegeven trillingen emissiewaarde kan variëren tijdens het daadwerkelijke gebruik van de elektrische gereedschap onder vermelding van de waarde, afhankelijk van de wijze hoe het gereedschap te gebruiken.
- Opmerking: U maakt het voorrecht tegen vasculaire pulsaties van de handen in de tijd pauzes.
- Probeer de trillingsbelasting zo laag mogelijk te houden. Voorbeelden van maatregelen voor het verminderen van de trillingsbelastingen zijn het dragen van handschoenen bij gebruik van het gereedschap en het beperken van de werktijd. Houd daarbij rekening met alle onderdelen van de gebruikscyclus (bijvoorbeeld de tijd dat het elektrisch gereedschap is uitgeschakeld en te tijd dat het weliswaar is ingeschakeld, maar onbelast draait).
- Handen en voeten altijd uit de buurt houden van het snijgereedschap, vooral bij het inschakelen van de motor!
-

⚠ **Opgelet: Geluidsreductie! Zorg ervoor dat u bij ingebruikneming de regionaal geldende voorschriften in acht neemt.**

⚠ **Opgelet: Geluidsreductie! Zorg ervoor dat u bij ingebruikneming de regionaal geldende voorschriften in acht neemt.**

Gebruik volgens de voorschriften

Zo nodig kan dit apparaat door eenvoudig vervangen van de meegeleverde opzetstukken in een grasschaar, heggenschaar of in een grondwoeler worden omgezet.

Instructies voor het werk

Met de **buxusschaar** kunt u sierstruiken en buxus knippen. Dit apparaat wordt met één hand bediend.

⚠ De buxusschaar kan de heggenschaar niet vervangen en dient niet als zodanig te worden gebruikt.

De schaar is uitsluitend bedoeld voor het strimmen en knippen van buxus/sierstruiken met een lichtere takkenstructuur. Voor een andersoortige toepassing of voor het knippen van zwaardere struiken en heesters is de schaar niet bedoeld. De fabrikant / leverancier is niet verantwoordelijk voor schade die hier het gevolg van is.

Met de **grasschaar** kunt u grasranden of grasvlakken op ontoegankelijke plekken netjes snijden.

Elke manier van gebruiken van dit apparaat die van de aanwijzingen in deze gebruiksaanwijzing afwijkt, kan schade aan het apparaat ten gevolge hebben en een ernstig risico opleveren voor degene die het apparaat bedient.

Teneinde uw recht op garantie te waarborgen en in het belang van de productveiligheid, dient u zich beslist aan de veiligheidsvoorschriften te houden.

Overige gevaren

Ook bij correct gebruik van het gereedschap blijven resterende risico‘s aanwezig, die niet kunnen worden uitgesloten. Uit het soort en de constructie van het gereedschap kunnen de volgende potentiële gevaren afgeleid worden:

- Contact met onbeschermd snijblad (Snijletsel)
- Grijpen in de werkende heggenschaar (Snijletsel)
- Onverwachte, plotselinge beweging van het snijblad (Snijletsel)
- Wegschieten van beschadigde snijtanden
- Wegschieten van delen van het snoeiafval
- Gehoorschade, als de voorgeschreven gehoorbescherming niet wordt gedragen
- Inademen van kleine snoeideeltjes

Algemene veiligheidsinstructies

Opgelet! *Lees alle aanwijzingen door. Fouten bij het naleven van de hiervolgende aanwijzingen kunnen elektrische schokken, brand- en/of ernstig ander letsel veroorzaken. Het hiervolgend gebruikte begrip „elektrisch gereedschap“ heeft betrekking op elektrisch gereedschap met netvoeding (met netsnoer) en op elektrisch gereedschap met accuvoeding (zonder netsnoer).*

BEWAAR DEZE INSTRUCTIES GOED.

1) Werkplek veiligheid

a) **Houd uw werkplek schoon en voldoende verlicht.** *Een niet opgeruimde en niet goed verlichte werkplek kan de oorzaak zijn van ongelukken.*

a) **Werk met het apparaat niet in explosieve omgevingen waarin brandbare vloeistoffen, gassen of stoffen aanwezig zijn.** *Elektrisch gereedschap veroorzaakt vonken die het stof of de dampen kunnen ontsteken.*

b) **Houd kinderen en andere personen tijdens gebruik van het elektrisch gereedschap op afstand.** *Bij afleiding kunt u de controle over het apparaat verliezen.*

2) Elektrische veiligheid

a) **De stekker van het apparaat (baterijlader) moet in het stopcontact passen. De stekker mag op geen enkele manier worden veranderd. Gebruik geen adapterstekkers samen met geaarde**

apparaten. *Onveranderde stekkers en passende stopcontacten verminderen de kans op een elektrische schok.*

b) **Vermijd lichaamscontact met geaarde oppervlakken zoals van buizen, verwarmingen, fornuizen en koelkasten.** *Er bestaat een verhoogde kans op een elektrische schok wanneer uw lichaam geaard is.*

c) **Gebruik het apparaat niet in de regen.** *Het binnendringen van water in een elektrisch apparaat verhoogt de kans op een elektrische schok.*

d) **Gebruik het snoer niet voor andere doeleinden, bijv. om het apparaat te dragen, op te hangen of om de stekker uit het stopcontact te trekken. Houd het snoer uit de buurt van hitte, olie, scherpe randen of bewegende onderdelen van het apparaat.** *Beschadigde of verwarde snoeren verhogen de kans op een elektrische schok.*

e) **Als u buiten werkt met elektrisch gereedschap, gebruik dan alleen verlengsnoeren die ook voor buiten zijn toegelaten.** *Gebruik van een voor buiten geschikt verlengsnoer vermindert de kans op een elektrische schok.*

f) **Als het gebruik van elektrisch aangedreven gereedschap in een vochtige omgeving niet te voorkomen is, gebruik dan een aardlekschakelaar.** *Het gebruik van een aardlekschakelaar vermindert het risico van het krijgen van een elektrische schok.*

3) Veiligheid van personen

a) **Wees alert, let goed op wat u doet en gebruik uw gezond verstand bij het werken met elektrisch gereedschap. Gebruik het apparaat niet, als u moe bent of onder invloed staat van drugs, alcohol of medicijnen.** *Eén onoplettend moment bij gebruik van het apparaat kan tot ernstig letsel leiden.*

b) **Draag een persoonlijke beschermuitrusting en altijd een veiligheidsbril.** *Het dragen van een persoonlijke beschermuitrusting zoals stofmasker, veiligheidsschoenen met antislipzool, helm of gehoorbescherming, al naargelang de toepassing van het elektrisch gereedschap, vermindert de kans op letsel.*

c) **Vermijd een onvoorziene ingebruikname. Controleer of het elektrisch gereedschap is uitgeschakeld, voordat u de stroomvoorziening en/of de accu aansluit, het gereedschap oppakt of draagt.** *Als u tijdens het dragen van het elektrisch gereedschap uw vinger op de schakelaar hebt of het reeds ingeschakelde apparaat op de stroomvoorziening aansluit, kan dit tot letsel en ongevallen leiden.*

d) **Verwijder instelgereedschap of sleutels alvorens het apparaat in te schakelen.** *Gereedschap of sleutels die zich in een draaiend deel van het apparaat bevinden, kunnen tot letsel leiden.*

e) **Vermijd tijdens gebruik een abnormale lichaamshouding. Zorg ervoor dat u in evenwicht staat en dat u een veilige positie hebt.** *Hierdoor kunt u het elektrische gereedschap in onverwachte situaties beter onder controle houden.*

f) **Draag geschikte kleding. Draag geen wijde kleding of sieraden. Houd haren, kleding en handschoenen uit de buurt van bewegende delen.** *Losse kleding, sieraden of lang haar kunnen door bewegende delen worden gegrepen.*

g) **Als stofafzuig- en opvanginrichtingen gemonteerd kunnen worden, overtuig uzelf er dan van dat deze aangesloten zijn en juist worden ingezet.** *Gebruik van deze inrichtingen vermindert gevaren door stof.*

4) Gebruik en behandeling van de elektrische gereedschappen

a) Belast het apparaat nooit te zwaar. Gebruik voor uw werkzaamheden het daarvoor bestemde elektrische gereedschap. *Met het juiste elektrische gereedschap werkt u beter en veiliger zolang u binnen de aangegeven capaciteit werkt.*

b) Gebruik geen elektrisch gereedschap waarvan de schakelaar defect is. *Elektrisch gereedschap dat niet meer in- en uitgeschakeld kan worden, is gevaarlijk en moet gerepareerd worden.*

c) Trek de stekker uit het stopcontact en/of verwijder de accu voordat u de apparaatinstellingen aanbrengt, accessoireonderdelen gaat vervangen of het apparaat weglegt. *Deze voorzorgsmaatregel voorkom het onvoorzien starten van het apparaat.*

d) Bewaar ongebruikt elektrisch gereedschap buiten bereik van kinderen. Laat geen personen het apparaat gebruiken die er niet vertrouwd mee zijn of die deze instructie niet hebben gelezen. *Elektrisch gereedschap is gevaarlijk wanneer het door onervaren personen wordt gebruikt.*

e) Verzorg het apparaat goed. Controleer of bewegende onderdelen correct werken en niet klemmen, of delen gebroken of zo beschadigd zijn dat hierdoor de werking van het apparaat negatief beïnvloed is. Laat beschadigde delen voor gebruik van het apparaat repareren. *Veel ongelukken worden veroorzaakt door slecht onderhouden elektrisch gereedschap.*

f) Houdt snijgereedschap scherp en schoon. *Zorgvuldig verzorgd snijgereedschap met scherpe snijranden klemt minder en is gemakkelijker te handelen.*

g) Gebruik elektrisch gereedschap, toebehoren, inzetgereedschap enz. overeenkomstig deze instructies en zo, zoals voor dit speciale type apparaat is voorzien. Houd daarbij rekening met de arbeidsomstandigheden en de uit te voeren taak. *Het gebruik van elektrisch gereedschap voor andere dan de bedoelde toepassingen kan tot gevaarlijke situaties leiden.*

5) Zorgvuldige omgang en gebruik met een door batterij aangedreven apparaat

a) Overtuig u ervan dat het apparaat is uitgeschakeld voordat u de batterij plaatst. *Het plaatsen van batterijen in een met accu aangedreven apparaat die ingeschakeld is kan tot ongelukken leiden.*

b) Laad de batterijen alleen op in een door de fabrikant aanbevolen oplaadapparaat. *Voor een oplaadapparaat die geschikt is voor een specifieke soort oplaadbare batterijen bestaat brandgevaar als er andere batterijen ingestopt worden.*

c) Gebruik alleen de voorgeschrevene batterijen in de elektrische apparaten. *Het gebruik van andere batterijen kan tot ongevallen en brandgevaar leiden.*

d) Hou de niet gebruikte batterijen uit de buurt van nietjes, munten, sleutels, spijkers, schroeven en andere kleine metalen onderdelen die een overbrugging van de contacten kan veroorzaken. *Kortsluiting van de batterij kontakten kan verbrandingen of vuur ten gevolge hebben.*

e) Bij verkeerd gebruik kan er een vloeistof uit de batterij stromen. Vermijd het aanraken van deze vloeistof. Bij toevallig contact onmiddellijk afspoelen met water. Bij aanraking van deze vloeistof met de ogen moet

u, na het afspoelen met water, een arts raadplegen. *Uitstromende batterij vloeistof kan tot huidscheuren of verbrandingen leiden.*

6) Service

a) Laat het apparaat alleen door gekwalificeerd personeel en alleen met originele vervangende onderdelen repareren. *Daarmee wordt gewaarborgd dat de veiligheid van het apparaat behouden blijft.*

Veiligheidsinstructies voor heggenscharen:

- **Houd alle lichaamsdelen uit de buurt van het snijmes. Probeer niet om met lopend mes snoeimateriaal te verwijderen of te snoeien materiaal vast te houden. Verwijder klem zittend snoeimateriaal alleen bij uitgeschakeld apparaat.** *Eén onoplettend moment bij gebruik van de heggenschaar kan tot ernstig letsel leiden.*
- **Draag de heggenschaar aan de greep bij stilstaand mes. Bij transport of opbergen van de heggenschaar steeds de beschermkap erop zetten.** *Zorgvuldige omgang met het apparaat verkleint de kans op letsel door het mes.*
- **Het elektrisch gereedschap alleen aan de geïsoleerde grepen vasthouden, omdat het snijmes is aanraking kan komen met verborgen stroomleidingen.** *Contact van het snijmes met een spanningvoerende leiding kan zorgen dat metalen onderdelen van het apparaat onder spanning komen te staan en leiden tot een elektrische schok.*
- **Doorzoek de heg voor de werkzaamheden op verborgen objecten, bijv. draad, etc.** *Zorg dat het snijgereedschap niet in contact komt met draad of andere metalen objecten.*
- **Houd het elektrisch gereedschap goed vast, bijv. met beide handen op de handgrepen, als er twee handgrepen zijn.** *Het verliezen van de controle over het apparaat kan tot letsel leiden.*

Veiligheidsaanwijzingen

- Dit toestel is niet bestemd voor gebruik door personen (inclusief kinderen) met verminderde fysische, sensorische of mentale vermogens, of zonder ervaring en kennis, tenzij ze onder toezicht staan van een persoon die verantwoordelijk is voor hun veiligheid of een dergelijke persoon hen de instructies geeft voor het gebruik van het toestel. De kinderen moeten onder toezicht staan om er zeker van te zijn dat ze niet met het toestel spelen.
- Dit apparaat is niet bestemd om te worden bediend door personen met beperkt fysiek, motoriek of geestelijk vermogen of met gebrekkige ervaring en/of kennis.
- Het snijgereedschap loopt na het uitschakelen van het apparaat na.
- Voor dat U het apparaat schoonmaakt, schakel deze uit.
- Pas op! Vingers en benen buiten snijbereik houden!
- Motor pas inschakelen wanneer uw handen en voeten uit de buurt van de snijapparatuur zijn.
- Voor dat U het apparaat gebruikt, verwijder eerst vreemde voorwerpen van de werkplek en hou tijdens het werk deze voorwerpen in de gaten!
- Als U het apparaat gaat vervoeren, zet deze altijd af en wacht, totdat het mes stopt. Onderhoud en schoonmaken is alleen mogelijk met uitgeschakeld apparaat.
- Jeugdigen tot 16 jaar mogen het apparaat niet bedienen.
- Sta kinderen of anderen, die de ge-

bruikshandleiding niet kennen, niet toe dit apparaat te gebruiken.
- Wettelijke bepalingen kunnen de leeftijd van de bediener beperken.
- Let op Uw verantwoording tegenover andere personen in de werkomgeving.
- Maak geen gebruik van de schaar als zich in de omgeving andere personen, kinderen of dieren bevinden.
- De schaar alleen bij daglicht of bij voldoende kunstlicht gebruiken.
- Het gebruik van de machine moet worden vermeden als andere personen, met name kinderen of huisdieren in de nabijheid zijn.
- De schaar dient regelmatig te worden gecontroleerd. Deze controle dient alleen door een erkend reparateur te worden uitgevoerd.
- Draag geschikte werkkleding, d.i. beschermbril, gehoorbescherming, niet slippend dicht schoeisel en werkhandschoenen. Draag geen wijde kleding, deze zou door bewegende delen aangegrepen kunnen worden.
- De machine moet regelmatig worden gecontroleerd en onderhouden en weliswaar alleen door een erkende reparatiedienst.
- De snijvoorziening moet regelmatig op beschadigingen worden gecontroleert.
- Hou in geen geval de schaar aan de messen vast ook niet bij stilstand, er bestaat dan gevaar voor verwonding!
- Raak nooit de bewegende messen aan als U vreemde voorwerpen wilt verwijderen of als de schaar geblokkeerd is. Schakel altijd eerst het apparaat uit.
- Bewaar het apparaat buiten bereik van kinderen op een veilige plaats.
- Neem bij het werk met de schaar altijd een stabiele houding aan, vooral als U gebruik maakt van een trapje of laddertje.
- Maak nooit gebruik van beschadigde of versleten onderdelen, maar laat deze repareren.
- Stel nooit een niet compleet uitgerust apparaat in werking.
- Voor het vervoer en opbergen van de schaar altijd een mesbeschermer gebruiken.
- Maak kennis met de werkvloer voordat U begint met het werk en met mogelijke gevaren welke U door het lawaai van het apparaat niet kunt horen.
- Alleen de door de fabrikant aanbevolen reserve-onderdelen, vervangings- en hulpstukken gebruiken.
- Houd er rekening mee dat de gebruiker zelf voor ongevallen of gevaren ten opzichte van andere personen of hun eigendom verantwoordelijk is.
- Voor gebruik moet de machine optisch op beschadigde, ontbrekende of onjuist aangebrachte veiligheidsinrichtingen of -afdekkingen worden gecontroleerd.
- Nooit de machine met een beschadigde afdekking of veiligheidsinrichting resp. zonder afdekking of veiligheidsinrichting gebruiken.
- Draag oogbescherming, lange broek en stevige schoenen zo lang de machine wordt gebruikt.
- Het gebruik van de machine onder slechte weersomstandigheden, met name bij onweer moet worden vermeden.
- Schakel de machine altijd uit,
  - als op de machine geen toezicht kan worden gehouden.
  - voor het controleren of bewerken van de machine
  - na aanraking met een vreemde deeltjes
  - als de machine zonder aanleiding begint te trillen
- Om te controleren of de ventilatieopeningen vrij van vreemde deeltjes is.
- Zorg dat het evenwicht in acht wordt

gehouden, om te allen tijde een veilige stand te kunnen waarborgen. Loop en ren niet.

- Waarschuwing! Raak geen gevaarlijke, bewegende delen aan voordat de machine werd uitgeschakeld en de bewegende onderdelen volledig tot stilstand zijn gekomen.
- Een gevoel van jeuk of de doofheid aan de handen is een aanwijzing van overmatige vibraties. Begrens de werktijd. Neem voldoende lange pauzes. Verdeel het werk over meerdere personen of draag anti-vibratie handschoenen bij langdurig gebruik van het apparaat.

Voor gebruik

De accu's laden

Veiligheidsinstructies:

Het apparaat wordt geleverd met reeds geladen lithiumionen accu. We raden echter aan de accu nogmaals te laden voor het eerste gebruik.

- Gebruik daartoe alleen het meegeleverde laadstation. Dit is speciaal afgestemd op deze accu.
- Gebruik nooit andere laadstations. Daardoor bestaat kans op brand of explosie !
- Laadstation steeds uit de buurt van regen of vocht houden. Kans op een elektrische schok.
- Nooit onbeschermd buiten laden maar op een droge, beschermde plek.
- Laad met dit laadstation nooit andere accu's. Kans op brand of explosie.
- Controleer voor elk gebruik van het laadstation behuizing, stekker en snoer op beschadiging. Niet gebruiken wanneer iets beschadigd is.
- Open het laadstation niet met geweld. Bij een defect moet het laadstation worden vervangen.
- Het laadstation wordt warm tijdens het laden. Niet gebruiken op een licht ontvlambare ondergrond of in een ontvlambare omgeving. Brandgevaar.
- Accucellen nooit openen. Kans op kortsluiting.
- Bij beschadiging van de accu kunnen schadelijke dampen of vloeistoffen uitlopen. Bij per ongeluk contact, met water afspoelen en meteen een arts raadplegen. De vloeistof kan de huid irriteren of aanvreten.
- Bescherm de accu tegen hitte, sterke zonnestraling en vuur. Kans op explosie.

Accu opladen:

Steek de stekker van het laadstation in een stopcontact om de accu te laden. Steek vervolgens de stekker van het laadsnoer in de laadaansluiting van de gras- en buxusschaar (afb. 2)

Begin van het laden wordt aangegeven door het rode controlelampje (X) afb. 2 op het einde van de greep Bij lege accu bedraagt de laadduur ca. 3-5 uur. Na het laden schakelt de elektronische bewaking het laden automatisch af. Het rode controle lampje veranderd dan van kleur en wordt groen. Daarmee wordt het einde van de oplaadprocedure aangegeven. U hoeft niet toe te zien op de laadtijd.

Laadstation en handgreep van het apparaat worden bij het laden warm. Dit is normaal.

Bij nietgebruik het laadstation uit het stopcontact verwijderen.

Tijdens het laden mag het apparaat niet gebruikt worden.

De accu moet worden bijgeladen wanneer u merkt dat het vermogen tijdens het snijden duidelijk afneemt. Tevens is een elektrische bescherming tegen diepontladen geïntegreerd die beschadiging van de accu voorkomt. Deze schakelt de accu bij bereiken van de ontlaadgrens af. Schakel het apparaat daarna niet meer in, maar laad eerst de accu.

In– en uitschakelen

Draai inschakelblokkering A (afb.3) naar voor en druk schakelaar B in. Na het inschakelen hoeft u inschakelblokkering A niet meer vast te houden.

Laat schakelaar B los om het apparaat uit te schakelen.

Voorzichtig ! Mes loopt nog na.

Ombouwen van het apparaat/ wisselen van de schaarsystemen

Ter bescherming tegen verwondingen schuift u de meegeleverde mesbescherming over het mes en gebruikt u veiligheidshandschoenen.

De beide zijdelings gelegen drukknoppen gelijktijdig indrukken en het schaarmes verwijderen (afb. 5).

Verwijder eventueel binnengedrongen vuil uit de tandwielkast.

Voordat u het nieuwe mes erin zet, het aandrijfmechanisme licht invetten met in de handel gebruikelijk universeelvet, zoals ook in het hoofdstuk Onderhoud staat beschreven (afb. 7).

Schuif het schaarmes met de achterste houdernok in de behuizing van de grasschaar, zoals te zien in afb. 6, en klik het click-systeem door stevig drukken vast op de grondplaat van de mes.

De positie van de excenteraandrijving hoeft bij het wisselen van het mes niet in ogenschouw te worden genomen. Bij het inschakelen schakelt het aandrijfexcenter automatisch in de daarvoor bestemde uitsparing van het schaarmes.

Het apparaat is nu weer klaar voor gebruik.

Instructies voor het werk

Met de buxusschaar kunt u sierstruiken en buxus knippen. Dit apparaat wordt met één hand bediend.

Met de grasschaar kunt u grasranden of grasvlakken op ontoegankelijke plekken netjes snijden.

Let er daarom a.u.b. goed op, dat u in geen geval de vrije andere hand in de buurt van het draaiende mes laat komen.

Onderhoud (fig. 7)

Mes schoonmaken van planten vuil en vocht. Het mes zou minimaal één keer per seizoen er afgenomen moeten worden. Ronsel C en achterdeel van mes D voorzichtig insmeren met dunne olie. Motor en andere onderdelen niet smeren.

Pas op! Schuivende vlakken van de messen moeten ingevet worden, om dat ze goed glijden. Het niet invetten van deze vlakken kan de levensduur van het apparaat verkorten.

Wanneer de messen na lang gebruik stomp geworden zijn, vervangt u ze dan a.u.b. alleen door originele messen.

Maak de schaar alleen met een borstel of met een lap schoon. Nooit het apparaat met water schoonspuiten of onder water dompelen.

Behandel het mes na ieder gebruik met verzorgende spray.

Vervang versleten stompe messen.

Na gebruik altijd de mesbescherming er op zetten.

Controleer het apparaat op zichtbare gebreken en laat het eventueel repareren bij een erkend servicepunt.

Opslag

Bewaar het apparaat altijd op een droge, schone plek buiten bereik van kinderen. Vorstvrij bewaren.

Afvalverwerking en milieubeheer

Neemt u a.u.b. de volgende aanwijzingen voor het verwijderen van accu‘s en batterijen in acht:

Batterijen horen niet in het huisvuil. Als consument bent u wettelijk verplicht om gebruikte batterijen resp. accu‘s terug te geven.

Li-Ion

Aan het einde van de levensduur van uw apparaat moeten de batterijen resp. accu‘s uit het toestel worden gehaald en apart ter verwerking worden aangeboden.

U kunt uw oude batterijen en accu‘s bij de plaatselijke verzameldepots of bij uw handelaar resp. het verkooppunt afgeven.

Wanneer uw apparaat op zeker moment niet meer te gebruiken is of wanneer u het niet meer nodig heeft, gooi het apparaat dan nooit weg bij het gewone huis-, tuin- en keukenafval, maar verwijder het overeen-komstig de milieuvoorschriften. Bied het apparaat bij een recyclingbedrijf aan. Kunststof onderdelen en metalen onderdelen kunnen hier worden gescheiden en voor hergebruik geschikt worden gemaakt. Informatie hierover kunt u ook krijgen bij uw gemeente.

Reserveonderdelen

Heeft u accessoires of onderdelen nodig, neem dan contact op met onze servicedienst.

Gebruik bij de werkzaamheden met dit apparaat geen accessoires, behalve die door ons bedrijf worden aanbevolen. Anders kunnen de bediener of de in de omgeving aanwezige omstanders ernstig letsel oplopen of kan het apparaat worden beschadigd.

PL | Instrukcja Obsługi

Szanowny Użytkowniku,

w celu zapewnienia prawidłowego uruchomienia maszyny opracowana została niniejsza instrukcja obsługi. Urządzenie będzie pracowało ku zadowoleniu użytkowników, a okres jego użytkowania będzie długi pod warunkiem przestrzegania następujących wskazówek.

Nasze urządzenia zostały przed wprowadzeniem do seryjnej produkcji wypróbowane w najcięższych warunkach pracy, a podczas produkcji poddawane są stałej kontroli. To nam daje pewność, a Państwu gwarancję, że otrzymują Państwo bardzo dobry produkt.

W interesie dalszego rozwoju technicznego zastrzeżone są zmiany w zakresie konstrukcji i wykonania urządzenia.

Spis treści

Spis treści	Strona
Rysunki	1 - 3
Symbole bezpieczeństwa i symbole międzynarodowe	4 - 7
Dane techniczne	PL-1
Użycie zgodnie z przeznaczeniem	PL-2
Ogólne wskazówki dotyczące bezpieczeństwa	PL-2
Ładowanie akumulatora	PL-5
Włączanie i wyłączanie	PL-5
Przezbrojenie urządzenia / zmiana systemu tnącego	PL-5
Instrukcje dotyczące pracy	PL-5
Konserwacja	PL-5
Składowanie	PL-6
Usuwanie i ochrona środowiska naturalnego	PL-6
Części zamienne	PL-7
Unia Europejska Deklaracja Zgodności	
Warunki gwarancji	
Serwis	

Nożyce do cięcia trawy i krzewów z napędem akumulatorowym GGSI 180

Dane techniczne

Napięcie akumulatora/napięcie	V/DC	7,2
Typ akumulatora	Ah / Wh	2,5 / 18,0 litowo-jonowy
Czas pracy	min.	maj 180
Ruchy tnące n_0	min^{-1}	1000
Szerokość cięcia *	mm	75
Długość noża **	mm	160
maks. grubość cięcia **	mm	8
Poziom ciśnienia akustycznego	dB(A)	86
Ciśnienie akustyczne według (DIN EN 60745-2-15)	dB (A)	58,4 k=3,0 dB (A)
Wibracja według (DIN EN 60745-2-15)	m/s^2	<2,5 k=1,5 m/s^2
Ładowarka sieciowa		**JLH050900700G**
Napięcie zasilania ładowarki	V~ / Hz	100-240 / 50-60
Napięcie ładowania	V DC	9,0
Prąd ładowania	mA	700
Czas ładowania	h	okolo 3 - 5 godzina

* Nożyce do cięcia trawy ** Nożyce do cięcia krzewów

Zmiany techniczne zastrzeżone. Nożyce do cięcia krzewów.

- Podana wartość poziomu drgań została zmierzona zgodnie ze standaryzowaną metodą i może służyć do porównań z innymi egzemplarzami.
- Podana wartość poziomu drgań uwzględnia czas związany z niezbędnymi przerwami w pracy.
- Podana wielkość poziomu drgań może ulegać zmianie w trakcie pracy urządzeniem elektrycznym zależności od rodzaju i warunków wykonywanej pracy.
- Uwaga: możesz zmniejszyć oddziaływanie drgań na układ naczyniowy robiąc przerwy w pracy.
- Należy minimalizować uciążliwości związane z wibracjami. Na przykład środkiem do minimalizowanie wibracji jest użycie rękawic roboczych podczas obsługi urządzenia oraz limitowanie czasu pracy. Pod tym względem należy rozpatrywać cały czas obsługi urządzenia (np. czas kiedy urządzenie jest wyłączone oraz czas kiedy pracuje bez obciążenia).
- Należy zawsze trzymać ręce i stopy z dala od ostrzy, zwłaszcza w momencie uruchamiania silnika!

⚠ **Uwaga: Ochrona przed hałasem! Podczas uruchomienia prosimy przestrzegać lokalnych przepisów.**

Użycie zgodnie z przeznaczeniem

⚠ **Informacja dotycząca zastosowania:**
Nożycami do cięcia krzewów i zarośli nie można i nie należy zastępować sekatora.

Nożyce te są przeznaczone wyłącznie do cięcia i obcinania krzewów ozdobnych i zarośli o małej grubości. Użycie ich w innym celu lub zakresie zastosowania jest niezgodne z przeznaczeniem. Producent / dostawca nie odpowiada za powstałe w związku z tym szkody.

W razie potrzeby można nożyce do cięcia krzewów i zarośli przekształcić przez prostą wymianę załączonego noża na nożyce do cięcia trawy.

Urządzenie nie jest przeznaczone do użytku komercyjnego.

Ogólne wskazówki dotyczące bezpieczeństwa

Uwaga! Należy przeczytać wszystkie instrukcje. Nieprzestrzeganie lub błędne stosowanie się do podanych poniżej instrukcji może spowodować porażenie prądem, pożar i/lub ciężkie uszkodzenia ciała. Stosowane w dalszej części pojęcie „narzędzie elektryczne" odnosi się do wszystkich narzędzi elektrycznych zasilanych prądem z sieci (z przewodem sieciowym) oraz zasilanych akumulatorami (bez przewodu sieciowego).

NALEŻY ZACHOWAĆ NINIEJSZĄ INSTRUKCJĘ.

1) Bezpieczeństwo pracy

a) **Miejsce pracy powinno być utrzymane w porządku oraz oświetlone.** *Nieporządek oraz niedostateczne oświetlenie mogą prowadzić do wypadku.*

b) **Nie wolno pracować w otoczeniu grożącym eksplozją, w pobliżu palnych płynów, gazów lub pyłów.** *Urządzenie elektryczne wytwarzają iskry, które mogą zapalić pyły lub opary.*

c) **Podczas pracy w pobliżu operatora nie mogą się znajdować dzieci lub osoby postronne.** *Podczas pracy ze zmniejszoną uwagą może dojść do utraty kontroli nad urządzeniem*

2) Bezpieczeństwo elektryczne

a) **Wtyczka urządzenia musi pasować do gniazdka. Wtyczka nie może być wymieniona. Nie wolno używać wtyczek adaptacyjnych w urządzaniach z przewodem ochronnym.** *Oryginalna wtyczka I pasujące gniazdko zasilające zmniejszają ryzyko porażenia elektrycznego.*

b) **Unikać kontaktu z uziemionymi powierzchniami jak rury, grzejniki, piece I chłodziarki.** *Istnieje podwyższone ryzyko porażenia elektrycznego, gdy państwa ciało jest uziemione.*

c) **Nie dopuszczać do kontaktu urządzenie z deszczem lub wilgocią.** *Wniknięcie wody do urządzenia podwyższa ryzyko porażenia elektrycznego.*

d) **Nie wolno używać przewodu sieciowego doprzenoszenia lub przewieszania urządzenia lub wyciągania wtyczki z gniazdka. Przewód trzymać z dala od źródeł ciepła, oleju, ostrych krawędzi lub poruszających się części maszyn.** *Uszkodzony lub zaplątany przewód zwiększa ryzyko porażenia elektrycznego.*

e) **Podczas pracy urządzeniem na zewnątrz można używać tylko takiego przedłużacza, który jest przeznaczony do pracy na zewnątrz.** *Użycie odpowiedniego przedłużacza zmniejsza ryzyko porażenia elektrycznego.*

f) **W przypadku konieczności pracy w wilgotnym otoczeniu proszę podłączyć urządzenie do obwodu chronionego wyłącznika różnicowoprądowego.** *Użycie wyłącznika różnicowoprądowego zmniejsza ryzyko porażenia elektrycznego.*

3) Bezpieczeństwo osobiste

a) **Proszę zawsze zwracać uwagę na to jak Państwo pracujecie i zastosujcie rozwagę podczas pracy z urządzeniem elektrycznym.** *Nie używajcie urządzenia, gdy jesteście zmęczeniu lub pod wpływem alkoholu czy narkotyków. Chwila nieuwagi może prowadzić do skaleczenia lub zranienia.*

b) **Proszę nosić odzież ochronną I zawsze okulary ochronne.** *Noszenie środków ochrony osobistej jak maska przeciwpyłowa, buty antypoślizgowe, kask lub ochronniki słuchu zgodnie z rodzajem urządzenia elektrycznego zmniejsza ryzyko skaleczeń.*

c) **Należy unikać niezamierzonego użycia. Należy się upewnić, że urządzanie jest wyłączone zanim podłączy się przewód sieciowy lub akumulator oraz gdy urządzenie jest przenoszone lub składowane.** *Jeżeli podczas przenoszenia urządzenia palec znajduje się na włączniku lub urządzenie jest podłączone do sieci może dojść do wypadku.*

d) **Należy usunąć narzędzia regulacyjne lub klucze z urządzenia zanim uruchomi się urządzenie.** *Narzędzie lub klucz znajdujące sią na obracającej się części urządzenia może prowadzić do wypadku.*

e) **Należy unikać nienaturalnej pozycji ciała. Należy zatroszczyć się o pewne podłoże i utrzymywać ciało w równowadze.** *Poprzez to można lepiej kontrolować urządzenie w nieoczekiwanych sytuacjach.*

f) **Należy nosić właściwą odzież. Nie należy nosić szerokich obrać oraz ozdób. Podczas pracy należy trzymać włosy, odzież i rękawice z dala od ruchomych części.** *Luźne włosy i odzież, ozdoby oraz długie włosy mogą być pochwycone przez ruchome części.*

g) **Podczas pracy z wyciągiem pyłu lub zbiornikiem na odpady należy się upewnić, że są one prawidłowo podłączone i pracują prawidłowo.** *Zastosowanie odciągu pyłu zmniejsza ryzyko spowodowane przez pyły.*

4) Użycie i obsługa elektronarzędzi

a) **Nie należy przeciążać urządzenia. Do pracy należy używać przeznaczonego to tego celu narzędzia.** *Z elektronarzędziem przeznaczonym do konkretnego zadania pracuje się lepiej i pewnej.*

b) **Nie wolno używać narzędzia z uszkodzonym włącznikiem.** *Urządzenie, którego nie można prawidłowo włączyć i wyłączyć jest niebezpieczne i musi zostać naprawione.*

c) **Przed wymianą akumulatora, regulacją urządzenie lub mocowaniem części roboczej należy wyciągnąć wtyczkę z gniazdka i/lub odłączyć akumulator.** *Te środki bezpieczeństwa zapobiegają niezamierzonemu włączeniu urządzenia.*

d) **Elektronarzędzia przechowywać poza zasięgiem dzieci. Nie dopuścić to używania urządzenia przez osoby nieznające urządzenia lub te, które nie przeczytały instrukcji obsługi.** *Elektronarzędzia są niebezpieczna, gdy są obsługiwane przez osoby bez doświadczenia.*

e) **O narzędzia należy dbać z należytą starannością. Należy sprawdzać, czy ruchome części pracują bez zarzutu i się nie zacinają, nie są ułamane lub uszkodzone w jakikolwiek sposób mogący zakłócić prawidłowe funkcjonowanie urządzenia. Przed użyciem urządzenia należy naprawić uszkodzone części.** *Wiele wypadków ma przyczynę w ich niewłaściwej pielęgnacji.*

f) **Narzędzia należy utrzymywać czyste I naostrzone.** *Starannie utrzymane urządzenie tnące z ostrymi ostrzami nie zakleszczają się i można je łatwiej obsługiwać.*

g) **Należy używać elektronarzędzi, akcesoriów, przystawek zgodnie z tymi zaleceniami oraz tak, jak jest to opisane w instrukcjach to poszczególnych typów urządzeń. Należy wziąć pod uwagę warunki pracy oraz wykonywaną pracę.** *Użycie elektronarzędzi do innych celów niż zamierzone użycie może prowadzić do niebezpiecznych sytuacji.*

5) Service

a) **Maszyny mogą być serwisowane wyłącznie przez autoryzowane serwisy; naprawy muszą być wykonane przy użyciu oryginalnych części.** Zapewni to zachowanie poziomu bezpieczeństwa obsługi.

5) Użycie i obsługa maszyn akumulatorowych

a) **Należy zapewnić, by urządzenie było wyłączone zanim zostanie nasadzony akumulator.** *Nasadzanie í (załączanie) akumulatora do urządzenia elektrycznego, który jest włączony, może prowadzić do obrażeń.*

b) **Akumulatory ładować tylko w takich urządzeniach do ładowania, które są zalecone przez producenta.** *Przy urządzeniach do ładowania, które są odpowiednie dla określonego typu akumulatorów, grozi pożar, jeżeli jest używany do ładowania innych akumulatorów.*

c) **W urządzeniach elektrycznych należy stosować akumulatory przeznaczone tylko dal tych właśnie urządzeń.** *Zastosowa-*

nie innych akumulatorów może prowadzić do obrażeń i niebezpieczeństwa pożaru.

d) **Nie używane akumulatory należy przechowywać poza zasięgiem spinek kancelaryjnych, monet, kluczy, śrub lub innych przedmiotów metalowych, które by mogły spowodować zbocznikowanie kontaktów akumulatorów.** *Zwarcie między kontaktami akumulatorów może spowodować oparzenia lub pożar.*

e) **Podczas niewłaściwego zastosowanie z akumulatora może wyciekać ciecz. Należy strzec się kontaktu z cieczą akumulatorową. W wypadku przypadkowego kontaktu z cieczą akumulatorową należy omyć dotknięte miejsce wodą. Jeżeli ciecz akumulatorowa przedostanie się do oczu, należy wezwać lub skontaktować się z lekarzem.** *Unikająca ciecz akumulatorowa może spowodować podrażnienia skóry lub oparzenia.*

Zalecenia bezpieczeństwa przy cięciu trawy i gałęzi:

- **Wszystkie części ciała trzymać z dala od ostrzy tnących. Nie usuwać ścinków gdy urządzenie jest włączone. Nie próbować trzymać odcinanych części rękami. Ścinki blokujące ostrze usuwać tylko wtedy, gdy urządzenie jest wyłączone!** *Podczas pracy nożycami do żywopłotu nawet krótki moment nieuwagi może prowadzić do poważnych uszkodzeń ciała.*
- **Nożyce do żywopłotu przenosić trzymając za uchwyt gdy ostrza tnące sa nieruchome. Podczas transportowanie lub składowania nożyc zawsze nałożyć osłonę na ostrza.** *Ostrożne obchodzenie się zmniejsza ryzyko skaleczenia przez ostrza tnące.*
- **Urządzenie trzymać wyłącznie za izolowane uchwyty ponieważ ostrza tnące mogą być w kontakcie z ukrytymi przewodami.** *W przypadku gdy ostrze tnące wejdą w kontakt z aktywnymi przewodami części urządzenia mogą być pod napięciem i spowodować porażenie prądem.*
- **Przed rozpoczęciem pracy sprawdzić czy w żywopłocie nie ma ukrytych przedmiotów np. drutów itp.** *Zwrócić szczególną uwagę na to, żeby urządzenie nie dotykało drutów lub innych metalowych przedmiotów.*
- **Właściwie trzymać urządzenie tj. w przypadku istnienia dwóch uchwytów dwoma rękami na uchwytach.** *Utrata kontroli nad urządzeniem może prowadzić do urazów.*

Uwagi bezpieczeństwa dla nożyc

- **To urządzenie nie jest przeznaczone do użycia przez osoby (włączając dzieci) w ograniczeniami fizycznymi, sensorycznymi lub psychicznymi oraz niedoświadczonymi lub niezaznajomionymi z instrukcją obsługi urządzenia z wyjątkiem kiedy zostały przeszkolone lub sa dozorowane przez osoby odpowiedzialne za ich bezpieczeństwo. Dzieci powinny być pod dozorem aby nie bawiły się urządzeniem.**
- **To urządzenie nie jest przeznaczone do użytku przez osoby (włącznie z dziećmi) w ograniczonymi zdolnościami fizycznymi, sensorycznymi lub mentalnymi oraz osoby z niewystarczającą wiedzą chyba, że takie osoby są dozorowane przez odpowiednie osoby lub otrzymują od tych osób informacje o prawidłowym użyciu urządzenia. Dzieci powinny być nadzorowane, czy nie bawią się urządzeniem. Podczas pracy elektronarzędziami bądźcie Państwo uważni i zwracajcie uwagę na to co czynicie. Nie używajcie urządzenia gdy jesteście zmęczeniu lub pod wpływem alkoholu, narkotyków lub lekarstw.**
- **Maszyna ta może spowodować poważne skaleczenia. Prosimy dokładnie zapoznać się z instrukcją obsługi, aby móc poprawnie eksploatować tę maszynę, przygotowywać ją do pracy i konserwować. Przed jej zastosowaniem należy zapoznać się ze sposobem jej funkcjonowania i uzyskać informacje na temat jej działania w ramach praktycznej instrukcji.**
- **Urządzenie posiada fazę ruchu bezwładnego.**
- **Urządzenie należy wyłączyć przed czyszczeniem.**
- **Uwaga! Palce oraz nogi powinny znajdować się poza miejscem cięcia!**
- **Silnik załączać dopiero po oddaleniu rąk i nóg z zakresu zasięgu narzędzi tnących.**

- **Przed użyciem maszyny należy usunąć z miejsca, na którym będziemy pracować wszelkie przedmioty, a podczas pracy należy zwracać uwagę na takie przedmioty!**
- **Na czas transportu maszyna musi być zawsze wyłączona i należy odczekać, aż nóż zupełnie się zatrzyma. Czyszczenie i konserwację urządzenia można przeprowadzać wyłącznie przy wyłączonej maszynie.**
- **Osoby nieletnie do lat 16 nie powinny obsługiwać urządzenia.**
- **W miejscu, gdzie pracujemy, należy przestrzegać zasad odpowiedzialności w stosunku do osób trzecich.**
- **Nożyc nie należy używać, jeżeli w pobliżu znajdują się inne osoby, dzieci lub zwierzęta domowe.**
- **Urządzenie należy stosować jedynie przy świetlne dziennym, względnie wystarczającym oświetleniu elektrycznym.**
- **Nożyce należy regularnie konserwować i poddawać przeglądom. W przypadku uszkodzenia noża należy wymienić całą parę noży.**
- **W razie powstania usterek w wyniku uderzenia, ich zakres musi ocenić specjalista.**
- **Nożyce należy sprawdzać w regularnych odstępach czasu, kontrole tego rodzaju przeprowadza jedynie odpowiedni warsztat naprawczy.**
- **Podczas pracy należy używać odpowiedniego ubrania roboczego oraz okularów ochronnych, ochraniaczy słuchu, pełnego, nieślizgającego się obuwia oraz rękawic. Nie należy zakładać obszernego ubrania, które mogłoby zostać pochwycone przez ruchomą część nożyc.**
- **Po odłożeniu nożyc oraz przed ich czyszczeniem należy sprawdzić, czy urządzenie nie może być włączone przez pomyłkę, np. odblokowanie wyłącznika.**
- **Regularnie sprawdzać stan niezawodności urządzenia tnącego.**
- **Nożyc nigdy nie należy przytrzymywać za noże, istnieje możliwość odniesienia obrażeń nawet wtedy, kiedy nożyce są wyłączone!**
- **W przypadku konieczności usunięcia obcych przedmiotów lub w przypadku zablokowania nożyc, nigdy nie należy dotykać noży, które są w ruchu.**
- **Urządzenie należy przechowywać poza zasięgiem dzieci.**
- **Podczas pracy z nożycami należy przyjąć stabilną postawę, zwłaszcza, kiedy używa się podestu roboczego lub drabiny.**
- **Zabronione jest używanie nożyc z uszkodzonym lub nadmiernie zużytym mechanizmem tnącym.**
- **Nigdy nie należy używać nożyc, które nie zostały w całości wyposażone we wszystkie niezbędne części.**
- **Podczas transportu i magazynowania nożyc zawsze należy używać osłony noża.**
- **Przed rozpoczęciem pracy należy zapoznać się z otoczeniem i możliwością wystąpienia ewentualnego niebezpieczeństwa, o którym z powodu hałasu możemy się nie dowiedzieć.**
- **Stosować wyłącznie części zamienne i wyposażenie zalecane przez producenta.**

Przed uruchomieniem

Ładowanie akumulatora

Wskazówki dotyczące bezpieczeństwa:

Urządzenie dostarczane jest z naładowanym akumulatorem litowo-jonowym. Zalecamy jednak powtórne ładowanie akumulatora przed pierwszym uruchomieniem.

- Do tego celu należy używać wyłącznie załączonej ładowarki. Jest ona specjalnie dopasowana do akumulatora.
- Nigdy nie stosować innych ładowarek. Niebezpieczeństwo pożaru i wybuchu!
- Chronić ładowarkę przed deszczem i wilgocią. Niebezpieczeństwo porażenia prądem elektrycznym.
- Nigdy nie ładować akumulatora bez zabezpieczenia na wolnym powietrzu, a jedynie w miejscu suchym i chronionym.
- Nigdy nie ładować za pomocą tej ładowarki obcych akumulatorów. Grozi to niebezpieczeństwem pożaru lub wybuchu.
- Przed każdym użyciem ładowarki sprawdzić, czy obudowa, wtyczka lub kabel nie są uszkodzone. Nie używać, jeśli występuje uszkodzenie.
- Nie otwierać ładowarki siłą. W przypadku uszkodzenia ładowarkę należy wymienić.
- Ładowarka nagrzewa się podczas ładowania. Nie należy eksploatować jej na łatwopalnym podłożu lub w palnym otoczeniu. Niebezpieczeństwo pożaru.
- Nigdy nie otwierać ogniw akumulatorowych. Niebezpieczeństwo wystąpienia zwarcia.
- W przypadku uszkodzenia akumulatora może dojść do wystąpienia oparów lub wycieku cieczy. W razie

przypadkowego kontaktu z nimi spłukać wodą i natychmiast udać się do lekarza. Ciecz może spowodować podrażnienia skóry i oparzenia środkiem żrącym.
- Chronić akumulator przed wysoką temperaturą, silnym nasłonecznieniem i ogniem. Niebezpieczeństwo wybuchu.

Proces ładowania:

W celu ładowania akumulatora wetknąć ładowarkę do gniazdka sieciowego. Następnie wetknąć wtyczkę kabla ładowarki w gniazdko ładowania nożyc do cięcia trawy i krzewów (rys. 2).

Rozpoczęcie procesu ładowania sygnalizowane jest przez czerwony lampkę kontrolną (X) rys. 2 na końcu uchwytu. W przypadku rozładowanego akumulatora czas ładowania wynosi ok. 4 godziny. Po naładowaniu akumulatora elektroniczny układ kontrolny automatycznie wyłącza proces ładowania. Następnie czerwone światło zmienia kolor i światło zielone. To oznaczało koniec procesu ładowania jest sygnalizowane. Nadzorowanie czasu ładowania nie jest konieczne.

Ładowarka i rękojeść nagrzewają się podczas ładowania. Jest to zjawisko normalne.

Nieużywaną ładowarkę wyjąć z gniazdka sieciowego.

Podczas ładowania akumulatora nie wolno używać urządzenia.

Akumulator należy naładować, jeżeli zauważa się wyraźny spadek mocy podczas cięcia. Dodatkowo wbudowany jest elektroniczny układ zabezpieczający przed głębokim wyładowaniem, chroniący akumulator przed uszkodzeniem. Wyłącza on akumulator po osiągnięciu granicy rozładowania. Nie należy wówczas włączać urządzenia, lecz najpierw naładować akumulator.

Włączanie i wyłączanie

Blokadę włączenia A (rys. 3) przesunąć do przodu i wcisnąć przełącznik B. Po włączeniu blokada włączenia A nie musi już być przytrzymywana.

W celu wyłączenia zwolnić wyłącznik B.

Ostrożnie! Nóż porusza się ruchem bezwładnym.

Przezbrojenie urządzenia / zmiana systemu tnącego

W celu ochrony przed obrażeniami nasunąć na nóż załączoną osłonę noża i używać rękawic ochronnych.

Nacisnąć równocześnie na oba przyciski boczne i zdjąć nóż (ilustracja 5)

Należy usunąć ewentualne zabrudzenia z mechanizmu przekładni.

Przed założeniem noża zastępczego należy lekko nasmarować zespół napędowy uniwersalnym środkiem smarowym dostępnym w handlu, w sposób opisany w rozdziale Konserwacja (rys. 7).

Następnie wprowadzić nóż tnący tylnym noskiem ustalającym w obudowę nożyc do cięcia trawy w sposób pokazany na rys. 6 i poprzez silny nacisk na płytę podstawową noża zablokować system zatrzaskowy.

Nie należy koniecznie zwracać uwagi na pozycję napędu mimośrodowego przy wymianie noża. Po włączeniu mimośród przekładni samoczynnie dosuwa się do odpowiedniego wgłębienia noża.

Urządzenie jest teraz gotowe do eksploatacji.

Instrukcje dotyczące pracy

Przy pomocy nożyc do cięcia krzewów i zarośli można przycinać krzewy ozdobne i drobne krzaki. Urządzenie to nadaje się także do przycinania form, na przykład przy pielęgnacji grobów.

Za pomocą nożyc do trawy można czysto przyciąć obrzeża trawników bądź powierzchnie trawy w miejscach trudnodostępnych.

Ponieważ urządzenie prowadzi się jedną ręką, należy koniecznie uważać, aby druga ręka nie dostała się w zasięg pracującego noża.

Konserwacja (rys. 7)

Nóż należy oczyścić z resztek soków i zanieczyszczeń. Co najmniej raz na sezon należy zdjąć parę noży. Zębnik C oraz tylną część noża D należy ostrożnie naoliwić rzadkim olejem. Silnika oraz pozostałych części nie oliwić.

Uwaga! Powierzchnie prowadzące noży należy naoliwić, aby dobrze się ślizgały. W przeciwnym razie ma to wpływ na żywotność urządzenia.

W przypadku stępienia noży po długotrwałym ich użytkowaniu należy je wymienić, stosując wyłącznie oryginalne noże wymienne.

Nożyce należy czyścić wyłącznie przy pomocy szczotki lub ścierki. Nigdy nie spryskiwać urządzenia wodą, ani nie zanurzać go w wodzie.

Nóż spryskać po każdym użyciu środkiem pielęgnacyjnym w aerozolu.

Zużyte, tępe noże należy wymienić.

Po użyciu zawsze nasunąć osłonę noży.

Sprawdzić, czy urządzenie nie posiada widocznych usterek i w razie potrzeby zlecić naprawę w autoryzowanym punkcie serwisowym.

Składowanie

Urządzenie przechowywać zawsze w miejscu suchym i czystym, poza zasięgiem dzieci. Chronić przed mrozem.

Usuwanie i ochrona środowiska naturalnego

Należy przestrzegać następujących wskazań dotyczących usuwania baterii i akumulatorów:

Nie wolno wyrzucać baterii wraz z odpadami z gospodarstwa domowego. Jako konsumenci są Państwo ustawowo zobowiązani do zwrotu zużytych baterii lub akumulatorów.

Li-Ion

Pod koniec okresu użytkowania urządzenia należy wyjąć z nich baterie bądź akumulatory, a następnie oddzielnie usunąć.

Zużyte baterie i akumulatory można oddać w lokalnych punktach zbiorczych lub w miejscu zakupu.

Jeżeli urządzenie stanie się niezdatne do użytku lub zbędne, nie należy go w żadnym przypadku usuwać wraz z odpadami z gospodarstwa domowego, lecz w sposób zgodny z przepisami dotyczącymi ochrony środowiska naturalnego.

Urządzenie należy oddać w odpowiedniej placówce utylizacyjnej. Części z tworzywa sztucznego i metalu można tutaj oddzielić i wprowadzić do obiegu recyklingu. Informacji na ten temat udzielają również władze gminy lub miasta.

Części zamienne

Należy stosować wyłącznie oryginalne części zamienne. Części zamienne o nieodpowiedniej jakości mogą uszkodzić urządzenie lub stanowić zagrożenie bezpieczeństwa użytkownika.

Akumulátorové nůžky na stříhání trávy a keřů

Vážený zákazníku,

abychom zaručili spolehlivé uvedení do provozu, sestavili jsme pro Vás tento návod k použití. Budete-li dbát následujících pokynů, bude přístroj pracovat vždy k Vaší spokojenosti a ručíme za jeho dlouhou životnost.

Naše přístroje byly před sériovou výrobou vyzkoušeny v nejtvrdších podmínkách a během výroby podrobovány stálým kontrolám. To nám dává jistotu a Vám záruku, že jste obdrželi kvalitní výrobek.

V zájmu dalšího technického vývoje jsou vyhrazeny změny konstrukce a provedení.

Obsah	**Strana**
Obrázky	1 - 3
Vyobrazení a vysvětlivky k piktogramům	4 - 7
Technická data	CZ-1
Účel použití	CZ-2
Všeobecné bezpečnostní pokyny	CZ-2
Nabití akumulátoru	CZ-6
Zapnutí a vypnutí	CZ-6
Přestavba přístroje / výměna stříhacích systémů	CZ-6
Pokyny k práci	CZ-6
Údržba	CZ-6
Skladování	CZ-7
Likvidace a ochrana životního prostředí	CZ-7
Objednávka náhradních dílů	CZ-7
ES Prohlášení o shodě	
Zárucní podmínky	
Služba	

Akumulátorové nůžky na stříhání trávy a keřů GGSI 180

Technická data

Napětí akumulátoru/provozní napětí	V/DC	7,2
Typ akumulátoru	Ah / Wh	2,5; 18,0 / lithiový
Doba provozu	min.	maximální 180
Jmenovitý otáčkách n_0	min^{-1}	1000
Šířka střihu *	mm	75
Délka nože **	mm	160
Zubová mezera **	mm	8
Hladina akustického výkonu	dB (A)	86
Hladina akustického tlaku (ČSN EN 60745-2-15)	dB (A)	58,4 k=3,0 dB (A)
Vibrace (ČSN EN 60745-2-15)	m/s^2	<2,5 k=1,5 m/s^2
Síťový/nabíjecí přístroj		**JLH050900700G**
síťové napětí	V~ / Hz	100-240 / 50-60
nabíjecí napětí	V DC	9,0
nabíjecí proud	mA	700
nabíjecí doba	h	o 3 - 5 hodiny

Technické změny jsou vyhrazeny.

* Nůžky na trávník ** Nožová lišta na keře

- Uvedená hodnota vibračních emisí byla změřena normalizovaným testovacím postupem a je možno ji použít k porovnání s jiným elektrickým nářadím.
- Uvedená hodnota vibračních emisí může být také použita k odhadu množství a délky potřebných pracovních přestávek.
- Skutečná hodnota vibračních emisí se může během reálného používání elektrického nářadí od uvedené hodnoty lišit v závislosti na tom, jak je elektrické nářadí používáno.
- Pozor: K ochraně před poruchami krevního oběhu rukou, které jsou vyvolány vibracemi, je třeba včas zařadit pracovní přestávky.
- Pokuste se udržovat co možná nejmenší zatížení vibracemi. Opatření pro zmírnění zatížení vibracemi představují například nošení rukavic při používání nástroje a omezení doby práce. Přitom musí být zohledněny všechny části provozního cyklu (například doby, kdy je elektrický nástroj vypnutý a i takové, kdy je sice zapnutý, ale běží bez zatížení).
- Ruce a nohy nesmí být v blízkosti řezných nástrojů, zejména při zapínání motoru!

⚠ **Pozor: Ochrana proti hluku! Dodržujte při uvádění do provozu regionální předpisy.**

Účel použití

V případě potřeby lze tento přístroj snadnou výměnou dodaných nástavců přestrojit na nůžky na trávu, nůžky na keře nebo na zemní kypřič. **Stroj je určeno pouze pro oblast soukromých zahrad.**

Pokyny k práci

Tento přístroj je vhodný také pro tvarové řezy, např. při udržování hrobů. Pomocí nůžek na trávu se dají začistit hrany trávníku resp. travnaté plochy na nepřístupných místech.

⚠ Nůžky na keře by neměly a ani nenahrazují nůžky na živé ploty.

Slouží jen k zarovnávání a k zastřihávání ozdobných rostlin a keřů se slabšími větvemi. Jiné, nebo širší použití neplatí jako použití odpovídající účelu. Za škody vzniklé takovým použitím nepřebírá výrobce ani dodavatel žádnou záruku.

Nůžky na stříhání keřů jsou určené pro zastřihávání ozdobných keřů a slabého křoví.

Jakýkoliv druh použití, který se odchyluje od pokynů v tomto návodu k použití, může způsobit poškození stroje nebo mít za následek vážné ohrožení uživatele.

K zachování Vašeho nároku na záruku a také v zájmu bezpečnosti produktu prosíme, abyste bezpodmínečně postupovali podle bezpečnostních pokynů.

Zbytková nebezpečí

I při používání nástroje v souladu s určením vždy zůstává určité riziko, které nelze vyloučit. Z druhu a konstrukce nástroje lze odvodit následující potenciální ohrožení:

- Kontakt s nechráněnými čelistmi nůžek (řezná zranění)
- Sáhnutí do běžících nůžek na křoví (řezné zranění)
- Nepředpokládaný náhlý pohyb řezaného materiálu (řezná zranění)
- Odvržení vadných zubů nůžek
- Odvržení částí řezaného materiálu
- Poškození sluchu, není-li nošena předepsaná ochrana sluchu
- Vdechnutí částic řezaného materiálu

Všeobecné bezpečnostní pokyny pro elektrické nářadí

POZOR! Přečtěte si všechny pokyny. Nedodržení níže uvedených pokynů může mít za následek zásah elektrickým proudem, požár a / nebo těžké zranění. Níže uváděný pojem „elektrické nářadí“ se vztahuje na elektrické nářadí napájené z elektrické sítě (se síťovým kabelem) a elektrické nářadí napájené z akumulátoru (bez síťového kabelu).

TYTO POKYNY SI DOBŘE USCHOVEJTE.

1) Pracovní prostor

a) **Svůj pracovní prostor udržujte vždy čistý a uklizený.** *Nepořádek a neosvětlené části pracovního prostoru mohou vést k úrazům.*

b) **S přístrojem nepracujte v prostředí s nebezpečím výbuchu, ve kterém se nacházejí hořlavé kapaliny, plyny nebo prach.** *Elektrické nářadí vytváří jiskry, které by takový prach nebo páry mohli zapálit.*

c) **V průběhu používání elektrického nářadí udržujte děti a jiné osoby v bezpečné vzdálenosti.** *Při odvrácení můžete ztratit kontrolu nad přístrojem.*

2) Elektrická bezpečnost

a) **Vidlice pohyblivého přívodu elektrického nářadí musí odpovídat síťové zásuvce. Nikdy jakýmkoli způsobem neupravujte vidlici.** *Společně s přístroji, které mají ochranné uzemnění, nepoužívejte žádné zásuvkové adaptéry. Nepozměněné vidlice a vhodné zásuvky snižují riziko zásahu elektrickým proudem.*

b) **Zabraňte kontaktu těla s uzemněnými povrchy jako rourami, topením, kamny a lednicemi.** *Zvýšené riziko zásahu elektrickým proudem v případě uzemnění Vašeho těla.*

c) **Přístroj nevystavujte dešti.** *Vniknutí vody do elektrického přístroje zvyšuje riziko zásahu elektrickým proudem.*

3) **Bezpečnost osob**

a) **Buďte pozorní, dávejte pozor na to, co děláte a k práci s elektrickými přístroji přistupujte s rozmyslem. Přístroj nepoužívejte, jste-li unavení nebo pod vlivem drog, alkoholu nebo léků.** *Malý okamžik nepozornosti při používání přístroje může mít za následek vážná zranění.*

b) **Používejte osobní ochranné vybavení a vždy ochranné brýle.** *Používání osobního ochranného vybavení jako protiprachové masky, protiskluzové pracovní obuvi, ochranné přilby nebo ochrany sluchu, podle druhu a použití elektrického přístroje, snižuje riziko poranění.*

c) **Zabraňte neúmyslnému uvedení do provozu. Přesvědčte se, že je elektrický nástroj vypnutý, než jej připojíte k elektrickému napájení anebo k akumulátoru, uchopíte jej nebo ponesete.** *Máte-li při nesení elektrického nástroje prst na spínači nebo připojíte-li přístroj zapnutý k elektrickému napájení, může to vést k nehodám.*

d) **Před zapnutím přístroje odstraňte nastavovací nástroje a nebo klíče.** *Nástroj a nebo klíč, který zůstane v otočné části přístroje, může způsobit zranění.*

e) **Nepřeceňujte se. Dbejte vždy na stabilní postoj a vždy udržujte rovnováhu.** *Tak budete moct přístroj v neočekávaných situacích lépe kontrolovat.*

f) **Používejte vhodné oblečení. Nenoste žádné volné oblečení nebo ozdoby. Vlasy, oblečení a obuv držte v bezpečné vzdálenosti od pohyblivých dílů.** *Volné oblečení, ozdoby a nebo dlouhé vlasy mohou být pohyblivými díly přístroje zachycené.*

g) **Pokud je možné namontovat zařízení k odsávání prachu nebo záchytná zařízení, přesvědčte se, zda jsou tato připojená a správně použitá.** *Používání těchto zařízení snižuje ohrožení prachem.*

4) **Používání a ošetřování elektrického nářadí**

a) **Nepřetěžujte přístroj. Ke své práci používejte k tomu určené elektrické nářadí.** *S vhodným elektrickým nářadím budete v uvedeném výkonovém rozsahu pracovat lépe a bezpečněji.*

b) **Nepoužívejte žádné elektrické nářadí, u kterého je poškozený vypínač.** *Elektrický přístroj, který nejde zapnout nebo vypnout, je nebezpečný a musí být opravený.*

c) **Vytáhněte zástrčku ze zásuvky anebo odstraňte akumulátor, než budete provádět nastavení přístroje, měnit součásti příslušenství nebo přístroj odkládat.** *Toto předpisové opatření zabraňuje neúmyslnému spuštění přístroje.*

d) **Pokud elektrické nářadí nepoužíváte, držte ho mimo dosah dětí. Nenechte pracovat s přístrojem osoby, které s ním nejsou seznámené nebo které nečetly tyto pokyny.** Elektrické nářadí je nebezpečné, pokud ho používají nezkušené osoby.

e) **Přístroj důkladně ošetřujte. Kontrolujte, zda pohyblivé části přístroje bezchybně fungují a nezadrhávají se, zda dílce nejsou zlomené nebo tak poškozené, že by mohly mít negativní vliv na funkci přístroje. Před použitím přístroje nechte poškozené díly opravit.** *Mnohá nehoda má svou příčinu ve špatně udržovaném elektrickém nářadí.*

f) **Řezné nástroje udržujte ostré a čisté.** *Důkladně ošetřované řezné nástroje s ostrými ostřími se méně zadrhávají a nechají se lépe vodit.*

g) **Používejte elektrické nářadí, příslušenství, náhradní nástroje atd. ve smyslu těchto pokynů a tak, jako je to pro tento speciální typ přístroje předepsané. Respektujte přitom pracovní podmínky a prováděný druh činnosti.** *Použití elektrického nářadí k jiným jako určeným účelům může vést ke vzniku nebezpečných situací.*

5) **Servis**

a) **Přístroj nechte opravovat jenom kvalifikovanému personálu a pouze s použitím originálních náhradních dílů.** *Tím bude zaručené, že bezpečnost přístroje zůstane zachovaná.*

6) Pečlivé nakládání s přístroji a používání akumulátorových přístrojů

a) **Zajistěte, aby byl přístroj vypnut ještě předtím, než nasadíte akumulátor.** *Nasazování (připojování) akumulátoru k elektrickému přístroji, který je zapnutý, může vést k úrazům.*

b) **Akumulátory nabíjejte pouze v takových nabíjecích přístrojích, které jsou doporučeny výrobcem.** *U nabíjecího přístroje, který je vhodný pro určitý typ akumulátorů, hrozí požár, pokud je používán k nabíjení jiných akumulátorů.*

c) **V elektrických přístrojích používejte vždy pouze k nim určené akumulátory.** *Používání jiných akumulátorů může vést k poraněním a k nebezpečí požáru.*

d) **Nepoužívané akumulátory uchovávejte mimo dosah kancelářských sponek, mincí, klíčů, šroubů nebo jiných kovových předmětů, které by mohly způsobit propojení kontaktů akumulátoru.** *Zkrat mezi kontakty akumulátoru může způsobit popáleniny nebo požár.*

e) **Při nesprávném použití může z akumulátoru vytékat kapalina. Vyvarujte se kontaktu s akumulátorovou kapalinou. Při náhodném kontaktu s akumulátorovou kapalinou opláchněte zasažené místo vodou. Jestliže se akumulátorová kapalina dostane do očí, vyhledejte navíc také lékařskou pomoc**. *Unikající akumulátorová kapalina může způsobovat podráždění kůže nebo popáleniny.*

Bezpečnostní pokyny pro nůžky na živé ploty:

- **Všechny části těla držte v bezpečné vzdálenosti od střihacího nože. Nepokoušejte se odstraňovat ostříhaný materiál při běžícím noži nebo stříhaný materiál pevně držet. Zachycený stříhaný materiál odstraňujte pouze při vypnutém přístroji.** *Malý okamžik nepozornosti při používání nůžek na živý plot může mít za následek těžké zranění.*
- **Při stojícím noži noste nůžky na živý plot za rukojeť. Při transportě nebo odkládání vždy nasuňte ochranný kryt.** *Pozorné zacházení s přístrojem snižuje riziko poranění od nože.*
- **Elektrické nářadí vždy držte za izolované rukojeti, protože řezací nůž může přijít do kontaktu se skrytým elektrickým vedením.** *Kontaktem řezacího nože s vedením pod napětím může kovovými částmi přístroje procházet el. napětí, což může vést k zásahu elektrickým proudem.*
- **Před zahájením práce prohlédněte, zda se v živém plotu nenachází skryté předměty, např. drát atd.** *Dávejte pozor, aby se řezací nástroj nedostal do kontaktu s drátem nebo jinými kovovými předměty.*
- **Držte elektrický nástroj správným způsobem, např. oběma rukama za rukojeti, pokud jsou dvě rukojeti k dispozici.** *Ztráta kontroly nad přístrojem může vést ke zranění.*

Bezpečnostní pokyny

- **Toto zařízení není určeno pro použití osobami (včetnědětí) s omezenými fyzickými, senzorickými nebo du-ševními schopnostmi nebo osobami bez zkušeností aznalostí, s výjimkou případu, když je nad nimi prová-děn dozor a když jsou jim poskytnuty pokyny pro pou-žití zařízení ze strany dospělé osoby, odpovědné za je-jich bezpečnost. Děti musí zůstat pod dozorem, aby sezajistilo, že si nehrají se zařízením.**
- Toto zařízení není určeno pro použití osobami (včetně dětí) s omezenými fyzickými, senzorickými nebo duševními schopnostmi nebo osobami bez zkušeností a znalostí.
- **Řezací nástroj po vypnutí přístroje dobíhá.**
- **Před čištěním přístroj vypněte.**
- **Pozor. Prsty a nohy držte mimo řeznou oblast!**
- **Motor zapněte teprve poté, co se ruce a nohy nebudou nacházet v blízkosti řezných částí.**
- **Před použitím přístroje odstraňte z pracovní plochy cizí tělesa a při práci dávejte na taková cizí tělesa pozor!**
- **Pro přepravu přístroj vždy vypněte a počkejte, až se nůž zastaví. Údržbu a**

čistění je možno provádět pouze na vypnutém přístroji.

- **Mladiství do 16 let nesmí přístroj obsluhovat.**
- **Nedovolte nikdy dětem nebo osobám, které nejsou seznámeny s návodem k používání, přístroj používat.**
- **Zákonná ustanovení mohou omezovat věk obsluhující osoby.**
- **Dbejte na Vaši odpovědnost vůči třetím osobám v pracovní oblasti.**
- **Nepoužívejte nůžky, pokud se v blízkosti nacházejí jiné osoby, děti nebo domácí zvířata.**
- **Používejte přístroj jen za denního světla, nebo při dostatečném umělém osvětlení.**
- **Použití stroje je třeba zabránit, nacházejí-li se v blízkosti osoby, především děti, nebo domácí zvířata.**
- **Nůžky by se měly podrobit pravidelné kontrole. Kontrolu by mělo provádět pouze autorizované servisní středisko.**
- **Noste vhodný pracovní oděv, tzn. ochranné brýle, ochranu sluchu, neklouzavé uzavřené boty a pracovní rukavice. Nenoste volný oděv, který by mohl být zachycen pohybujícími se díly.**
- **Stroj by se měl pravidelně kontrolovat a udržovat, a to pouze prostřednictvím příslušného servisu.**
- **Pravidelně kontrolujte stříhací nože.**
- **Nedržte nůžky v žádném případě za nože, nebezpečí poranění také v klidovém stavu nůžek!**
- **Nikdy nesahejte na pohybující se nože, pokud chcete odstranit cizí tělesa, nebo pokud se nůžky zablokovaly.**
- **Přístroj uschovejte před dětmi na bezpečném místě.**
- **Při práci s nůžkami vždy zaujímejte stabilní postoj, zvláště když používáte schůdky nebo žebřík.**
- **Nepoužívejte nůžky s poškozeným nebo nadměrně opotřebeným stříhacím zařízením, ale nechte jej v servisu vyměnit.**
- **Nikdy nezkoušejte uvést do provozu neúplný přístroj.**
- **Pro přepravu a skladování nůžek vždy používejte ochranu nožů.**
- **Seznamte se před začátkem práce s okolím a možnými nebezpečími, které kvůli hluku přístroje nemusíte slyšet.**
- **Používejte pouze náhradní díly a díly příslušenství doporučené výrobcem.**
- **Je třeba mít na paměti, že je uživatel samotný odpovědný za nehody nebo ohrožení jiných osob nebo jejich majetku.**
- **Před použitím je třeba stroj vizuálně zkontrolovat z hlediska poškozených, chybějících nebo chybně připevněných ochranných zařízení nebo krytů.**
- **Nikdy nepoužívejte stroj s poškozeným krytem nebo ochranným zařízením, resp. bez krytu nebo ochranných zařízení.**
- **Po celou dobu používání stroje je potřeba nosit ochranu očí, dlouhé kalhoty a pevnou obuv.**
- **Je třeba se vyvarovat používání stroje za špatných povětrnostních podmínek, zvláště při nebezpečí blesku.**
- **Vypněte pokaždé stroj,**
  - **vždy, když se stroj ponechá bez dohledu.**
  - **před kontrolou nebo práci na stroji**
  - **po kontaktu s cizím tělesem**
  - **vždy, když stroj začne neobvykle vibrovat**
- **Vždy zajistěte, aby byly ventilační otvory udržovány prosté cizích těles.**
- **Zachovejte vždy rovnováhu, abyste měli na svazích vždy bezpečný postoj. Choďte, neběhejte.**
- **Výstraha! Nedotýkejte se žádných pohybujících se nebezpečných dílů dříve, než se stroj vypne a než se pohyblivé nebezpečné díly zcela zastaví.**
- **Pocit brnění nebo necitlivosti rukou je známkou nadměrných vibrací. Při dlouhodobějším používání přístroje omezte dobu používání, vkládejte dostatečně dlouhé přestávky v práci, rozdělte práci mezi více osob nebo noste antivibrační ochranné rukavice.**

Před uvedením do provozu

Nabití akumulátoru

Bezpečnostní pokyny

Přístroj je expedován s předem nabitým lithiovým akumulátorem. Doporučujeme však před prvním uvedením do provozu akumulátor ještě jednou nabít.

- K tomu používejte pouze dodaný nabíjecí adaptér. Tento je speciálně přizpůsobený tomuto akumulátoru.
- Nikdy nepoužívejte jiné nabíjecí adaptéry. Tyto by mohly způsobit požár – nebo explozi !
- Nabíjecí adaptér vždy chraňte před deštěm a nebo vlhkostí. Nebezpečí zasažení elektrickým proudem.
- Nikdy nenabíjeje nechráněný akumulátor na volném prostranství, nýbrž na suchém chráněném místě.
- Nikdy nenabíjejte pomocí tohoto nabíjecího adaptéru jiné akumulátory. Nebezpečí požáru a nebo výbuchu.
- Před každým použitím nabíjecího adaptéru zkontrolujte plášť, vidlici a kabel na poškození. V případě poškození nabíječku nepoužívejte.
- Nabíjecí adaptér nikdy neotvírejte násilím. V případě zjištění závady je zapotřebí nabíjecí adaptér vyměnit.
- Nabíjecí adaptér se v průběhu nabíjení zahřívá. Neprovozujte jej na hořlavém podkladu nebo v hořlavém prostředí. Nebezpečí požáru.
- Nikdy neotvírejte články akumulátoru.
- V případě poškození akumulátoru se mohou uvolňovat škodlivé páry nebo kapaliny. Při náhodném kontaktu omyjte postižené místo vodou a okamžitě vyhledejte lékaře. Kapalina může způsobit podráždění pokožky nebo poleptání.
- Akumulátor chraňte před horkem, silným slunečním zářením a ohněm. Nebezpečí výbuchu.

Nabíjecí postup

K nabíjení akumulátoru zastrčte vidlici nabíjecího adaptéru do zásuvky. Potom připojte konektor nabíjecího kabelu do nabíjecí zásuvky nůžek na trávu a keře (obr. 2).

Začínající nabíjecí proces indikuje červený kontrolka (X) obr. 2 na konci rukojeti. U prázdného akumulátoru je doba nabíjení cca 6-8 hodiny. Po nabití ukončí nabíjecí proces automaticky elektronická kontrola. Pak se červené světlo mění barvu a svítí zeleně. To znamenalo konec procesu nabíjení je signalizováno. Čas nabíjení není zapotřebí kontrolovat.

V průběhu nabíjení se nabíjecí adaptér a rukojeť přístroje zahřívají. To je normální jev.

V případě nepoužívání nabíjecí adaptér odpojte ze zásuvky.

V průběhu nabíjení se přístroj nesmí používat.

Akumulátor by se měl dobít, jakmile zjistíte citelný pokles výkonu při stříhání. V přístroji je integrovaná elektronická ochrana proti úplnému vybití, které by mohlo vést k poškození akumulátoru. Tato ochrana přístroj při dosažení meze vybití přístroj vypíná. Potom přístroj znovu nezapínejte a nejdříve akumulátor nabijte.

Zapnutí a vypnutí

Pojistku proti zapnutí A (obr. 3) posuňte dopředu a stlačte spínač B. Po zapnutí už není zapotřebí pojistku proti zapnutí A držet.

Pro vypnutí spínač B uvolněte.

⚠ **POZOR! Nůž ještě dobíhá.**

Přestavba přístroje / výměna stříhacích systémů

Na ochranu před zraněním nasuňte dodanou ochranu na nůž a pracujte v rukavicích.

Stiskněte obě boční tlačítka současně a vyjměte střihací nůž (obr. 5).

Odstraňte event. nečistoty z převodového prostoru.

Před nasazením výměnného nože místo pohonu lehce namažte obvyklým univerzálním mazadlem, jak je popsáno také v odstavci Údržba (obr. 7).

Střihací nůž zaveďte zadním přidržovacím výstupkem do pláště nůžek na trávu tak, jako ukazuje obr. 6 a silným tlakem na základní desku nože nechte systém s kliknutím zapadnout.

Při výměně nože není nutno dbát na polohu pohono-vého výstředníku. Při zapnutí zaskočí pohonový výstředník automaticky do odpovídajícího vybrání střihacího nože.

Přístroj je nyní opět provozuschopný.

Pokyny k práci

Tento přístroj je vhodný také pro tvarové řezy, např. při udržování hrobů. Pomocí nůžek na trávu se dají začistit hrany trávníku resp. travnaté plochy na nepřístupných místech.

Nůžky na stříhání keřů jsou určené pro zastřihávání ozdobných keřů a slabého křoví.

⚠ **Protože se přístroj ovládá jednou rukou, nedávejte, prosím, druhou volnou ruku v žádném případě do blízkosti běžícího nože.**

Údržba (obr. 7)

Nůž očistěte od mízy rostlin a nečistot. Pár nožů by se měl minimálně jednou za sezónu sejmout. Pastorek C a zadní část nože D opatrně namažte řídkým olejem. Motor a ostatní díly namažte.

Pozor! Vodicí plochy nožů musí být naolejovány, aby dobře klouzaly. Nenaolejované vodicí plochy mohou negativně ovlivnit životnost.

Když se nože po dlouhém používání ztupí, nahraďte je, prosím, pouze originálním náhradním nožem.

Nůžky čistěte pouze kartáčem nebo hadrem. Na přístroj nikdy nestříkejte vodu, ani jej neponořujte do vody.

Nože po každém použití ošetřete údržbovým sprejem.

Opotřebené tupé nože vyměňte.

Po použití vždy nasuňte nožovou ochranu.

Zkontrolujte, zda přístroj nemá zjevné vady a v případě potřeby nechte přístroj opravit v autorizovaném servisu.

Skladování

Přístroj skladujte vždy na suchém, čistém místě mimo dosah dětí. Skladujte v prostoru chráněném před mrazem.

Likvidace a ochrana životního prostředí

Při likvidaci baterií/akumulátoru se prosím řiďte následujícími pokyny:

Baterie nepatří do domovního odpadu. Jako spotřebitel máte ze zákona povinnost odevzdávat staré baterie příp. akumulátory. Když Váš přístroj dosloužil musíte něj vyjmout baterie nebo akumulátor a nechat je odborně zlikvidovat.

Li-Ion

Staré baterie a akumulátory můžete odevzdat v příslušné sběrně ve své obci nebo u prodejce či v prodejně.

Když Váš přístroj jednoho dne dosloužil, nebo jej již nebudete potřebovat, v žádném případě přístroj neodhazujte do domovního odpadu, nýbrž jej zlikvidujte ekologicky. Odevzdejte přístroj ve sběrně, zabývající se ekologickou likvidací. Zde je možné separovat plastové a kovové díly a postoupit je k opětovnému zpracování. Informace k tomuto tématu obdržíte na správě Vaší obce nebo města.

Objednávka náhradních dílů

Potřebujete-li příslušenství nebo náhradní díly, obraťte se prosím na náš servis.
Nepoužívejte pro práci s tímto přístrojem žádné přídavné součásti kromě těch, které jsou doporučeny naší společností. Jinak může obsluha nebo nezúčastněná osoba nacházející se v blízkosti utrpět vážná zranění nebo se může přístroj poškodit.

Akumulátorové nožnice na trávu a húštie

Vážený zákazník,

aby sa zabezpečilo spoľahlivé uvedenie do prevádzky, vypracovali sme tento návod na použitie. Ak budete postupovať podľa nižšie uvádzaných pokynov, bude prístroj pracovať vždy k Vašej spokojnosti a bude mať dlhú životnosť.

Naše prístroje sa pred spustením sériovej výroby skúšajú za najtvrdších podmienok a v priebehu výroby sú podrobené nepretržitej kontrole. To je pre nás istota a pre Vás záruka, že obdržíte zrelý výrobok.

V záujme ďalšieho technického vývoja si vyhradzujeme právo zmien konštrukcie a celkového prevedenia prístroja.

Obsah	**Strana**
Obrázky	1 - 3
Obrázky a vysvetlenie piktogramov	4 - 7
Technické údaje	SK-1
Použitie podľa určenia	SK-2
Všeobecné bezpečnostné pokyny	SK-2
Nabíjanie akumulátora	SK-6
Zapnutie a vypnutie	SK-6
Prestavenie prístroja/ výmena strihacích systémov	SK-6
Pokyny pre prácu	SK-7
Prevádzková údržba	SK-7
Skladovanie	SK-7
Likvidácia a ochrana životného prostredia	SK-7
Náhradných dielov	SK-7
ES Vyhlásenie o zhode	
Záručné podmienky	
Servis	

Akumulátorové nožnice na trávu a húštie GGSI 180

Technické údaje

Napätie akumulátora/prevádzkové napätie	V DC	7,2
Typ akumulátora	Ah/Wh	2,5 / 18,0 / lítiové ióny
Doba prevádzky	min.	maximálny 180
Menovité otáčky	min^{-1}	1000
Sekacia šírka *	mm	75
Dĺžka čepelí **	mm	160
Hrúbka sekania **	mm	8
Hladina akustického výkonu	dB (A)	86
Hladina hluku podľa (DIN EN 60745-2-15)	dB (A)	58,4 k=3,0 dB (A)
Vibrácie podľa (DIN EN 60745-2-15)	m/s^2	<2,5 k=1,5 m/s^2

Nabíjací prístroj		**JLH050900700G**
Sieťové napätie	V~ / Hz	100-240 / 50-60
Nabíjacie napätie	V DC	9,0
Nabíjací prúd	mA/DC	700
Nabíjací čas	h	cca 3 - 5 hodín

Technické zmeny zostávajú vyhradené

* Akumulátor pre nožnice na trávu ** Akumulátor pre nožnice na húštie

- Uvedená hodnota vibračných emisií bola zmeraná normalizovaným testovacím postupom a je možné ju použiť na porovnanie s iným elektrickým náradím.
- Uvedená hodnota vibračných emisií sa môže tiež použiť na odhad množstva a dĺžky potrebných pracovných prestávok.
- Skutočná hodnota vibračných emisií sa môže počas reálneho používania elektrického náradia od uvedenej hodnoty líšiť v závislosti od toho, ako sa elektrické náradie používa.
- Pozor: Na ochranu pred poruchami krvného obehu rúk, ktoré sú vyvolané vibráciami, je potrebné včas zaradiť pracovné prestávky.
- Zaťaženie vibráciami sa pokúste udržať na čo najnižšej úrovni. Príkladom opatrenia na zmenšenie zaťaženia vibráciami je nosenie rukavíc pri používaní nástroja a obmedzenie pracovného času. Pritom treba zohľadniť všetky podiely prevádzkového cyklu (napríklad časy, počas ktorých je elektrický nástroj vypnutý a také, v ktorých je síce zapnutý, ale beží bez zaťaženia).
- Ruky a nohy držte vždy mimo strihacích nástrojov, predovšetkým pri zapínaní motora!

⚠ **Pozor: Ochrana proti hluku!** Pri spustení do prevádzky dodržujte regionálne predpisy

Použitie podľa určenia

V prípade potreby je tento prístroj možné jednoduchou výmenou priložených nadstavcov premeniť na nožnice na trávu, nožnice na kríky alebo na pôdny kyprič.
Stroj sú určené na domáce použitie.

Pokyny pre prácu

Prostredníctvom nožníc na krovie môžete strihať jemné krovie a mierne húštie. Tento prístroj sa dobre hodí aj na tvarové strihanie, napr. pri úprave hrobov.

⚠ Nožnice na kríky nemôžu a nemajú nahradzovať nožnice na strihanie živých plotov.

Tieto nožnice sú určené na zastrihávanie a strihanie jemných kríkov alebo hustých porastov s tenkou hrúbkou konárikov a stoniek. Iné alebo nad tento rámec presahujúce použitie sa rozumie ako použitie mimo určenia a za škody, ktoré na základe toho vzniknú, výrobca/dodávateľ neručí.
Pomocou týchto nožníc na trávu sa dajú začistiť okraje trávnika resp. plochy trávy na neprístupných miestach.

Každý iný spôsob použitia, ktorý sa odlišuje od pokynov v tomto návode, môže spôsobiť poškodenie stroja a vážne ohroziť obsluhu.

Aby ste si zachovali svoj nárok na záručné plnenie a v záujme bezpečnosti výrobku prosíme, aby ste bezpodmienečne dodržiavali bezpečnostné predpisy. Z konštrukčného hľadiska nie je možné úplne vylúčiť všetky zvyškové riziká.

Zostatkové riziká

Aj pri použití nástroja v súlade s použitím vždy zostáva určité zostatkové riziko, ktoré sa nedá vylúčiť. Z typu a konštrukcie nástroja je možné odvodiť nasledujúce potencionálne riziká:

- kontakt s nechránenou strihacou lištou (rezné poranenia),
- siahnutie do záhradných nožníc v prevádzke (rezné poranenie),
- nepredvídaný, prudký pohyb rezného materiálu (rezné poranenia),
- odhodenie chybných rezných zubov,
- odhodenie častí strihaného materiálu,
- poškodenie sluchu, ak sa nenosí predpísaná ochrana sluchu,
- vdýchnutie častíc strihaného materiálu.

Všeobecné bezpečnostné pokyny

POZOR! Prečítajte si všetky pokyny. Nedodržanie nižšie uvedených pokynov môže mať za následok elektrický úder, požiar a / alebo ťažké poranenie. Nižšie používaný pojem „elektrické nástroje“ sa vzťahuje na elektrické nástroje napájané z elektrickej siete (pomocou sieťového kábla) a elektrické nástroje napájané z akumulátorov (bez sieťového kábla).

TIETO POKYNY SI DOBRE USCHOVAJTE.

1) Pracovní priestor

a) Svoj pracovný priestor udržiavajte vždy čistý a uprataný. Neporiadok a neosvetlené úseky pracovného priestoru môžu mať za následok úrazy.

b) S prístrojom nepracujte v prostredí s nebezpečenstvom výbuchu, v ktorom sa vyskytujú horľavé kvapaliny, plyny alebo prach. *V elektrických nástrojoch vznikajú iskry, ktoré by takýto prach alebo pary mohli zapáliť.*

c) V priebehu používania elektrických nástrojov držte deti a iné osoby v bezpečnej vzdialenosti. *Pri obzeraní sa môžete stratiť nad prístrojom kontrolu.*

2) Elektrická bezpečnosť

a) Zástrčka nabíjačka sa musí hodiť do danej elektrickej zásuvky. Zástrčku nabíjačka nie je dovolené nijakým spôsobom meniť. Spoločne s prístrojmi, ktoré majú ochranné uzemnenie, nepoužívajte nijaké zástrčkové adaptéry. *Nepozmenené zástrčky a vhodné zásuvky znižujú nebezpečenstvo elektrického úderu.*

b) Zabráňte kontaktu tela s uzemnenými povrchmi ako sú potrubia, vykurovanie, kachle a chladničky. *Zvýšené riziko*

elektrického úderu v prípade, že dôjde uzemneniu Vášho tela.

c) **Prístroj nevystavujte dažďu.** *Preniknutie vody do elektrického prístroja zvyšuje nebezpečenstvo elektrického úderu.*

3) Bezpečnosť osôb

a) **Buďte sústredení, dávajte pozor na to, čo robíte a k práci s elektrickými prístrojmi pristupujte premyslene. Prístroj nepoužívajte, pokiaľ ste unavení alebo pod vplyvom drog, alkoholu alebo medikamentov.** *Malý okamžik nepozornosti pri používaní prístroja môže mať za následok vážne poranenia .*

b) **Používajte osobné ochranné vybavenie a vždy noste ochranné okuliare.** *Používanie osobného ochranného vybavenia ako aú protiprachové masky, pracovná obuv s nešmykľavou podrážkou, ochranné prilby alebo protihlukové slúchadlá, podľa druhu a použitia elektrického prístroja, znižuje nebezpečenstvo poranenia.*

c) **Zabráňte náhodnému uvedeniu do prevádzky. Uistite sa, či je elektrický nástroj vypnutý predtým, ako ho pripojíte na napájanie prúdom a/alebo akumulátor alebo ho zdvihnete alebo budete niesť.** Ak máte počas nosenia elektrického nástroja prst na spínači alebo prístroj pripojíte zapnutý na napájanie prúdom, môže to viesť k úrazom.

d) **Zabráňte náhodnému zapnutiu prístroja.** *Pokiaľ prístroj prenášate s prstom na vypínači alebo zapnutý prístroj pripojíte do siete, môžete si spôsobiť zranení.*

e) **Pred zapnutím prístroja odstráňte nastavovacie nástroje a alebo skrutkovače.** *Nejaký nástroj a alebo kľúč, ktorý zostane v rotačnej časti prístroja, môže spôsobiť zranenie.*

f) **Nepreceňujte sa. Dbajte vždy na stabilní postoj a vždy udržujte rovnováhu.** *Tak budete môcť prístroj v neočakávaných situáciách lepšie kontrolovať.*

g) **Používajte vhodné oblečenie. Nenoste nijaké voľné oblečenie alebo ozdoby. Vlasy, oblečenie a obuv držte v bezpečnej vzdialenosti od pohyblivých dielcov.** *Voľné oblečenie, ozdoby a alebo dlhé vlasy za môžu zachytiť do pohyblivých dielcov prístroja.*

h) **Pokiaľ je možné namontovať prípravky na odsávanie prachu alebo záchytávacie prípravky, presvedčite sa, čí sú tieto pripojené a správne použité.** *Používaní takýchto prípravkov znižuje ohrozenie prachom.*

4) Starostlivé zaobchádzanie a používanie elektrických nástrojov

a) **Nepreťažujte prístroj. Pre svoju prácu používajte k tomu určené elektrické prístroje.** *S vhodným elektrickým vybavením budete v uvedenom výkonovom rozsahu pracovať lepšie a bezpečnejšie.*

b) **Nepoužívajte nijaké elektrické nástroje, ktoré majú poškodené vypínače.** *Elektrický prístroj, ktorý sa nedá zapnúť alebo vypnúť, je nebezpečný a musí sa dať opraviť.*

c) **Zástrčku vytiahnite zo zásuvky a/alebo odstráňte akumulátor predtým, ako vykonáte nastavenia prístroja, vymeníte diely príslušenstva alebo prístroj odložíte.** Toto preventívne opatrenie zabráni náhodnému spusteniu prístroja.

d) **Pokiaľ elektrické nástroje nepoužívate, držte ich mimo dosahu detí. Nenechajte pracovať s prístrojom osoby, ktoré s ním nie sú zoznámené alebo ktoré nečítali tieto pokyny.** *Elektrické nástroje sú nebezpečné, pokiaľ ich používajú neskúsené osoby.*

e) **Prístroj dôsledne ošetrujte. Kontrolujte, či pohyblivé dielce prístroja fungujú bezchybne a či sa nezasekávajú, či niektoré dielce nie sú zlomené alebo poškodené tak, že by mohli mať negatívny vplyv na funkciu prístroja. Pred použitím prístroja nechajte poškodené dielce opraviť.** *Nejedna nehoda má svoju príčinu v zle udržiavaných elektrických nástrojoch.*

f) **Rezné nástroje udržujte ostré a čisté.** *Dôkladne ošetrované rezné nástroje s ostrými reznými plochami sa menej zasekávajú a dajú sa lepšie viesť.*

g) **Používajte elektrické vybavenie,**

príslušenstvo, náhradné nástroje atd. v zmysle týchto pokynov a tak, ako je to pre tento špeciálny typ prístroja predpísané. Rešpektujte pritom pracovní podmienky a vykonávaný druh činnosti. *Použitie elektrického prístroja pre iné ako určené účely môže viesť ku vzniku nebezpečných situácií.*

5) Servis

a) **Prístroj nechajte opravovať iba kvalifikovanému personálu a iba s použitím originálnych náhradných dielcov.** *Tým bude zaručené, aby zostala zachovaná bezpečnosť prístroja.*

6) Starostlivé nakladanie s prístrojmi a používanie akumulátorových prístrojov

a) **Zaistite, aby bol prístroj vypnutý ešte pred tým, než nasadíte akumulátor.** *Nasadzovanie (pripájanie) akumulátora k elektrickému prístroju, ktorý je zapnutý, môže viesť k úrazom.*

b) **Akumulátory nabíjajte iba v takých nabíjacích prístrojoch, ktoré sú odporúčané výrobcom.** *Pri nabíjacom prístroji, ktorý je vhodný pre určitý typ akumulátorov, hrozí požiar, pokiaľ je používaný na nabíjanie iných akumulátorov.*

c) **V elektrických prístrojoch používajte vždy iba k nim určené akumulátory.** *Používanie iných akumulátorov môže viesť k poraneniam a k nebezpečenstvu požiaru.*

d) **Nepoužívané akumulátory uchovávajte mimo dosahu kancelárskych sponiek, mincí, kľúčov, skrutiek alebo iných kovových predmetov, ktoré by mohli spôsobiť premostenie kontaktov akumulátora.** *Skrat medzi kontaktmi akumulátora môže spôsobiť popáleniny alebo požiar.*

e) **Pri nesprávnom použití môže z akumulátora vytekať kvapalina. Vyvarujte sa kontaktu s akumulátorovou kvapalinou. Pri náhodnom kontakte s akumulátorovou kvapalinou opláchnite zasiahnuté miesto vodou. Ak sa akumulátorová kvapalina dostane do očí, vyhľadajte navyše tiež lekársku pomoc.** *Unikajúca akumulátorová kvapalina môže spôsobovať podráždenie kože alebo popáleniny.*

Bezpečnostné pokyny pre nožnice na živé ploty:

- **Všetky časti svojho tela držte v bezpečnej vzdialenosti od strihacieho noža. Nepokúšajte sa odstraňovať zostríhaný materiál pri bežiacom noži alebo zostrihávaný materiál pevne držať. Zachytený zostríhaný materiál odstraňujte až pri vypnutom prístroji.** *Malý okamžik nepozornosti pri používaní nožníc na živý plot môže mať za následok ťažké poranenie.*
- **Pri stojacom noži prenášajte nožnice na živý plot za rukoväť. Pri transporte alebo odkladaní vždy nasuňte na nože ochranný kryt.** *Pozorné zaobchádzanie s prístrojom znižuje nebezpečenstvo poranení nožom.*
- **Elektrický nástroj držte len za izolované plochy rukoväte, pretože strihacia lišta môže mať počas prevádzky kontakt so skrytými káblami.** *Kontakt strihacej lišty s vedením pod napätím môže vystaviť napätiu kovové časti prístroja a viesť k zásahu elektrickým prúdom.*
- **Pred prácou prezrite porasty, či sa v nich nenachádzajú skryté predmety, napr. drôt atď.** *Buďte pozorní, aby strihací nástroj neprišiel do kontaktu s drôtom ani inými kovovými objektmi.*
- **Elektrický nástroj držte správne, napr. obidvomi rukami za rukoväte, keď sú k dispozícii dve rukoväte.** *Strata kontroly nad prístrojom môže viesť k poraneniam.*

Bezpečnostné pokyny

- **Tento prístroj nie je určený pre používanie osobami (vrátane detí) s obmedzenými fyzickými, zmyslovými alebo duševnými schopnosťami, ani osobami s chýbajúcimi skúsenosťami a/alebo nedostatočnými vedomosťami. Prístroj je v tomto prípade možné používať jedine**

za dozoru osoby dohliadajúcej za bezpečnosť a osoby poskytujúcej potrebné pokyny k používaniu prístroja. Mali by ste dávať pozor na to, aby sa s prístrojom nehrali deti.

- **Tento prístroj nie je určený pre používanie osobami s obmedzenými fyzickými, zmyslovými alebo duševnými schopnosťami, ani osobami s chýbajúcimi skúsenosťami a/alebo nedostatočnými vedomosťami.**
- **Strihací nástroj sa po vypnutí prístroja chvíľu pohybuje.**
- **Pred čistením prístroj vypnite.**
- **Pozor! Prsty a nohy držte v bezpečnej vzdialenosti od pracovnej oblasti prístroja**
- **Motor zapínajte až vtedy, keď máte prsty a nohy v bezpečnej vzdialenosti od strihacích nástrojov.**
- **Pred použitím prístroja vyčistite pracovnú plochu od cudzích predmetov a počas práce dávajte na výskyt cudzích predmetov pozor!**
- **Pri prenášaní prístroj vždy najskôr vypnite a počkajte na úplné zastavenie strihacích nožov. Údržbu a čistenie vždy vykonávajte iba na vypnutom prístroji.**
- **Deti a osoby mladšie ako 16 rokov nesmú prístroj obsluhovať.**
- **Deťom ani osobám, ktoré nie sú oboznámené s návodom na obsluhu, nikdy nedovoľte používať prístroj.**
- **Zákonné ustanovenia môžu ohraničovať vek obsluhujúcej osoby.**
- **Nezabúdajte na zodpovednosť v rámci pracovnej oblasti prístroja voči tretím osobám.**
- **Prístroj nikdy nepoužívajte, pokiaľ sa v blízkosti pracovnej plochy nachádzajú osoby, predovšetkým deti, prípadne zvieratá.**
- **Prístroj používajte iba pri dennom svetle alebo dostatočnom umelom osvetlení.**
- **Nožnice je potrebné odborne udržiavať a kontrolovať. Strihacie nože je potrebné v prípade poškodenia vymieňať iba kompletne. V prípade poškodenia vplyvom nárazu je nevyhnutná odborná kontrola.**
- **Použitiu prístroja je potrebné zabrániť, ak sa v blízkosti nachádzajú osoby, hlavne deti alebo domáce zvieratá.**
- **Pri práci používajte vhodný pracovný odev ako aj ochranné rukavice, ochranu sluchu, uzatvorené pracovné topánky s protišmykovou podrážkou. Nenoste voľné odevy, ktoré by mohli zachytiť do pohyblivých časti prístroja.**
- **Pred odložením nožníc a pred ich čistením je potrebné zabezpečiť, aby nedošlo k ich neúmyselnému zapnutiu, napr. pri odblokovaní spínača.**
- **Prístroj by sa mal pravidelne prekontrolovať a udržiavať a to iba kompetentnou opravárskou službou..**
- **Nožnice nikdy nechytajte za nože, riziko poranenia hrozí aj v prípade, že je prístroj vypnutý.**
- **Nikdy sa nedotýkajte bežiacich nožov, napr. kvôli odstráneniu cudzích predmetov, prípadne, keď sa nože zablokujú.**
- **Prístroj uschovávajte na mieste neprístupnom pre deti.**
- **Počas práce s prístrojom dbajte vždy na stabilný postoj, hlavne vtedy, ak stojíte na podstavci alebo striháte z rebríka.**
- **Nepoužívajte nožnice na kríky s poškodenými alebo veľmi opotrebovanými strihacími nožmi.**
- **Nikdy sa nepokúšajte uvádzať do prevádzky neúplný prístroj.**
- **Pri prenášaní prístroja alebo pri jeho skladovaní vždy používajte ochranu nožov.**
- **Pred začiatkom práce sa zoznámte s okolím a dávajte pozor na možné riziká, ktoré by ste nemuseli počuť vzhľadom na hlučnosť prístroja.**
- **Používajte iba výrobcom odporúčané náhradné dielce a príslušenstvo.**
- **Je potrebné dbať na to, že za úrazy alebo ohrozenia voči ostatným osobám alebo ich majetku je zodpovedný používateľ.**
- **Pred použitím je prístroj potrebné prekontrolovať opticky ohľadom poškodených,**

chýbajúcich alebo nesprávne pripevnených ochranných zariadení a krytov.

- **Prístroj nikdy nepoužívajte s poškodeným krytom alebo ochranným zariadením, príp. bez krytu alebo ochranných zariadení.**
- **Počas celej doby používania prístroja je potrebné nosiť ochranu očí, dlhé nohavice a pevnú obuv.**
- **Je potrebné zabrániť používaniu prístroja v zlých poveternostných podmienkach, predovšetkým pri riziku bleskov.**
- **Prístroj vždy vypnite,**
  - **keď ho necháte bez dozoru,**
  - **pred kontrolou alebo opravou prístroja,**
  - **po kontakte s cudzím telesom,**
  - **keď začne neobvykle vibrovať.**
- **Vždy zabezpečte, aby sa vetracie otvory udržiavali neupchaté cudzími telesami.**
- **Vždy udržiavajte rovnováhu, aby ste mali v každom okamihu bezpečný postoj na svahu. Kráčajte, nebežte.**
- **Výstraha! Pohyblivých nebezpečných dielov sa pred vypnutím prístroja a úplným zastavením pohyblivých nebezpečných dielov nedotýkajte.**
- **Pocit tŕpnutia alebo necitlivosť rúk je znakom nadmernej vibrácie. Ohraničte oblasť použitia, robte dostatočne dlhé prestávky, prácu rozdeľte na viacero osôb alebo pri dlhšom používaní prístroja noste antivibračné ochranné rukavice.**

Pred uvedením do prevádzky

Nabíjanie akumulátora

Bezpečnostné pokyny:

Tento prístroj sa dodáva s vopred nabitým lítiovým akumulátorom. Doporučujeme však akumulátor pred prvým uvedením do prevádzky ešte raz nabiť.

- K tomu používajte dodanú nabíjačku. Táto je špeciálne prispôsobená danému akumulátoru.
- Nikdy nepoužívajte iné nabíjačky. Tým by ste mohli zapríčiniť požiar – alebo výbuch !
- Nabíjačku trvale chráňte pred dažďom alebo vlhkosťou. Nebezpečenstvo elektrického úderu.
- Nikdy nenabíjajte bez ochrany vonku, nabíjajte na suchom a chránenom mieste.
- Nikdy nenabíjajte na tejto nabíjačke cudzie akumulátory. Nebezpečenstvo požiaru alebo výbuchu .
- Pred každým použitím nabíjačky skontrolujte puzdro, zástrčku a kábel na poškodenia. Nabíjačku nepoužívajte, pokiaľ zistíte nejaké poškodenie.
- Nabíjačku neotvárajte násilím. V prípade nejakej vady je potrebné nabíjačku vymeniť.
- Nabíjačka sa v priebehu nabíjania zahrieva. Nepoužívajte ju preto na horľavom podklade alebo v horľavom prostredí. Nebezpečenstvo požiaru.
- Články akumulátora nikdy neotvárajte.
  Nebezpečenstvo skratu.
- V prípade poškodenia akumulátoru môže dochádzať k úniku škodlivých pár alebo kvapalín. V prípade náhodného kontaktu s týmito postihnuté miesto okamžite omyte vodou a okamžite vyhľadajte lekára. Táto kvapalina môže spôsobiť podráždenie alebo poleptanie pokožky.
- Akumulátor chráňte pred vysokými teplotami, prudkým slnečným žiarením a ohňom. Nebezpečenstvo výbuchu.

Nabíjací proces:

Pri nabíjaní akumulátora pripojte zástrčku nabíjačky do zásuvky. Potom zástrčku nabíjacieho kábla zastrčte do nabíjacej zásuvky nožníc na trávu a krovie (obr. 2).

Červená kontrolka signalizuje započatie nabíjania (X) obr.2 na konci rukoväte. U prázdneho akumulátora je doba nabíjania cca 4 hodiny. Po ukončení nabitia elektronická kontrola automaticky nabíjanie vypne. Nabíjačka a rukoväť náradia sa počas nabíjania zahrievajú, to je normálne. Nie je potrebné čas nabíjania kontrolovať.

Nabíjačka a rukoväť prístroja sa v priebehu nabíjania zahrievajú. Toto je normálny jav.

Pokiaľ nabíjačku nepoužívate, odpojte ju zo zásuvky.

V priebehu nabíjania sa prístroj nesmie používať.

Akumulátor je potrebné nabiť vždy, keď zistíte citeľný pokles výkonu pri strihaní. Dodatočne má prístroj integrovanú ochranu proti hlbokému vybitiu, ktorá zabraňuje poškodeniu akumulátora. Táto ochrana akumulátor pri dosiahnutí medze vybitia vypne. Potom už prístroj nezapínajte a pred novým použitím akumulátor najskôr nabite.

Zapnutie a vypnutie

Blokovanie zapnutia A (obr. 3) posuňte dopredu a stlačte spínač B. Po zapnutí už nemusíte blokovanie zapnutia A držať.

Pre vypnutie pustite spínač B.

POZOR! Nôž ešte dobieha.

Prestavenie prístroja/ výmena strihacích systémov

Na ochranu pred poranením nasuňte dodaný chránič noža na nôž a používajte ochranné rukavice.

Obidve tlačidlá po bokoch stlačte súčasne a strihací nôž vyberte (obr. 5).

V prípade potreby odstráňte z priestoru prevodovky vniknuté nečistoty.

Pred nasadením vymieňaných nožov mierne namastite oblasť pohonu bežným univerzálnym mastiacim tukom tak, ako je popísané v odstavci Prevádzková údržba (obr. 7).

Potom strihací nôž zaveďte zadným pridržiavacím výstupkom do skrine nožníc tak, ako ukazuje obr. 6, a silným zatlačením na základnú dosku noža nechajte klik-systém zapadnúť.

Na polohu excentrového pohonu nemusíte dávať pri výmene nožov pozor. Pri zapnutí vkĺzne prevodovkový excenter samočinne do príslušného vybrania strihacieho noža.

Prístroj je takto pripravený na prevádzku.

Pokyny pre prácu

Prostredníctvom nožníc na krovie môžete strihať jemné krovie a mierne húštie. Tento prístroj sa dobre hodí aj na tvarové strihanie, napr. pri úprave hrobov.

Pomocou týchto nožníc na trávu sa dajú začistiť okraje trávnika resp. plochy trávy na neprístupných miestach.

Pretože prístroj vediete pri práci jednou rukou, v nijakom prípade nedávajte voľnú roku do blízkosti bežiacej čepele.

Prevádzková údržba (obr. 7)

Nože očistite od rastlinných štiav a nečistoty. Pár nožov by sa min. raz za sezónu mal z prístroja vybrať. Pritom je potrebné odstrániť zvyšky rastlín a cudzie predmety. Pastorky (C) a chrbty nožov (D) opatrne namastite riedkym mastiacim tukom. Motor a iné dielce nemastite.

Pozor! Klzné plochy nožov musia byť naolejované, aby si zachovali svoje klzné schopnosti. Nenaolejované klzné plochy môžu negatívne ovplyvniť životnosť.

Pokiaľ sa nože po dlhšom používaní zatupia, vymeňte ich iba za originálne náhradné nože.

Nožnice čistite iba prostredníctvom kefy alebo handry. Nikdy neostrekujte prístrojov vodou a ani ho do vody neponárajte.

Nôž po každom použití ošetrite nôž ošetrovacím sprejom.

Opotrebené tupé nože vymeňte.

Po použití vždy nasaďte chrániť noža.

Skontrolujte prístroj na zjavné chyby a v prípade potreby nechajte prístroj opraviť v autorizovanom servise.

Skladovanie

Prístroj vždy skladujte na suchom, čistom mieste mimo dosahu detí. Prístroj skladujte na mieste chránenom pred mrazom.

Likvidácia a ochrana životného prostredia

Pri likvidácii akumulátora dbajte na nasledujúce:

Staré akumulátory alebo batérie nepatria do domového odpadu. Ako spotrebiteľ ste zo zákona povinný staré batérie resp. akumulátory odovzdať.

Li-Ion

Na konci životnosti Vášho prístroja je potrebné batérie resp. akumulátory z prístroja vybrať a osobitne zlikvidovať.

Pred odovzdaním akumulátory vybite resp. zabezpečte pred skratom. Staré akumulátory môžete odovzdať do miestnej zberne príslušnej Vašej obci alebo u svojho predajcu resp. v predajni.

Keď Váš prístroj jedného dňa doslúži alebo ho už nebudete potrebovať, v nijakom prípade prístroj neodhadzujte do domového odpadu, ale ho zlikvidujte ekologicky. Prosíme, aby ste prístroj odovzdali do zberne. Tam je možné separovať plastové a kovové dielce a postúpiť ich na opätovné spracovanie. Informácie k tejto problematike obdržíte na správe Vašej obce nebo mesta.

Náhradných dielov

Ak potrebujete príslušenstvo alebo náhradné diely, obráťte sa na náš servis.

Pre prácu s týmto zariadením nepoužívajte žiadne prídavné diely okrem dielov, ktoré odporúča naša spoločnosť. V opačnom prípade môže obsluhujúca osoba alebo v blízkosti sa nachádzajúci nezúčastnení utrpieť vážne poranenia alebo sa môže poškodiť zariadenie.

Akkumulátoros fűnyíró és sövényvágó olló

Tisztelt vevonk!

Annak érdekében, hogy megbízható üzembehelyezést biztosíthassunk, elkészítettük ezt a kezelési utasítást. Amenynyiben betartja a következo útmutatásokat, akkor készüléke mindig az Ön megelégedésére fog muködni és hosszú élettartamú lesz.

Készülékeinket a szériagyártást megelozoen a legkeményebb körülmények között próbáltuk ki és a gyártás során állandó ellenorzésnek vetettük alá. Ez nekünk biztonságot nyújt és Önöknek garanciát ad, hogy kiérlelt terméket kapnak.

A muszaki továbbfejlesztés érdekében fenntartjuk a szerkezeti és kivitelezésváltoztatás jogát.

Tartalom	**Oldal**
Ábra	1 - 3
A piktogarmok ábrázolása és magyarázata	4 - 7
Műszaki adatok	HU-1
Használati utasítás	HU-2
Általános biztonsági tudnivalók	HU-2
Az akku töltése	HU-6
Be- és kikapcsolás	HU-6
A készülék átalakítása/ a nyírórendszerek cseréje	HU-6
Munkára vonatkozó tudnivalók	HU-7
Karbantartás	HU-7
Tárolás	HU-7
Ártalmatlanítás és környezetvédelem	HU-7
Pótalkatrészek	HU-7
EK megfelelőségi nyilatkozat	
Garanciális feltételek	
Szerviz	

Akkumulátoros fűnyíró és sövényvágó olló GGSI 180

Műszaki adatok

Akkumulátor üzemi feszültsége	V/DC	7,2
Akkutípus	Ah / Wh	2,5 / 18,0 lítium-ion
Üzemidő	min.	maximális 180
Vágómozgások száma	min^{-1}	1000
Vágásszélesség *	mm	75
Késhossz **	mm	160
Fonalhosszabbítás **	mm	8
Hangteljesítményszint	dB(A)	86
Hangnyomásszint (DIN EN 60745-2-15)	dB (A)	58,4 k=3,0 dB (A)
Vibráció (DIN EN 60745-2-15)	m/s^2	<2,5 k=1,5 m/s^2
Hálózati feltöltõ		**JLH050900700G**
Hálózati feszültség	V~ / Hz	100-240 / 50-60
Feltöltõ feszültség	V DC	9,0
Feltöltõ áram	mA	700
Töltési idő	h	körülbelül 3-5 óra

A műszaki változtatások jogát fenntartjuk.

* Akkumulátoros fuszegélyvágó olló ** Akkumulátoros sövényvágó olló

- A feltüntetett rezgésemisszió érték szabványszerű vizsgálati eljárással került bemérésre, és alkalmas más elektromos szerszámokkal való összehasonlításra.
- A feltüntetett rezgésemisszió érték segít felbecsülni a szükséges munkaszünetek számát és időtartamát.
- A valós rezgésemisszió érték az elektromos szerszám használata során a használat mikéntje függvényében különbözhet a feltüntetett értéktől.
- Figyelem: A kéz vérkeringési zavaraival szembeni megelőzés érdekében időben munkaszüneteket kell tartani.
- A vibráció miatti terhelést tartsa a lehető legalacsonyabb szinten. A vibrációs terhelés csökkentő intézkedés például a kesztyűk viselése a szerszám használata közben, és a munkaidő korlátozása. Ezzel kapcsolatban az üzemi ciklus minden elemét figyelembe kell venni (például az az idő, amikor az elektromos szerszám ki van kapcsolva, és az olyan idő, amikor ugyan be van kapcsolva, de terhelés nélkül működik).
- A kezeket és a lábakat mindig tartsa távol a vágószerszámtól, különösen a motor bekapcsolásakor!

⚠ **Figyelem: Zajvédelem! Üzembe helyezés során vegye figyelembe a regionális előírásokat.**

Használati utasítás

Ez a készülék a csomagban található rátétek egyszerű cseréjével, igény szerint, alakítható át fűnyíró ollóvá, sövénynyíró ollóvá vagy talajlazítóvá.
A gép olló privát kertben történő használatra tervezett.

Munkára vonatkozó tudnivalók

A sövényvágó ollóval díszcserjéket és könnyebb bozótokat vághatunk. A készülék formavágáshoz is kitűnően megfelel, így pl. használható sírok ápolásánál.

⚠ A cserjevágó olló nem tudja és nem is hivatott helyettesíteni a sövényvágó ollót.

Kizárólag csekély vastagságú díszcserjék és bozótok körülmetszésére és vágására rendeltetett. Egyéb, vagy ezen túlmenő használat rendeltetésellenesnek számít. Ebből eredő károkért a gyártó/szállító felelősséget nem vállal.

A fűnyíró ollóval a hozzá nem férhető helyeken is pontosan nyírhatók a fűszegélyek illetve a fűfelületek.

Jelen használati utasítás utasításaitól eltérő bárminemű eltérés károsíthatja a gépet, a kezelőre nézve pedig komoly veszélyt jelenthet.

Garanciaigénye megőrzése és a termékbiztonság érdekében kérjük, feltétlenül szíveskedjen figyelembe venni a biztonsági előírásokat.

Maradék veszélyek

A szerszám szakszerű használata esetén is marad egy bizonyos maradék kockázat, mely nem zárható ki. A szerszám fajtájából, és szerkezetéből a következő potenciális veszélyek vezethetők le:

- Védelem nélküli vágólemezzel való érintkezés (vágási sérülések)
- Járó sövényvágó ollóba történő belenyúlás (vágási sérülés)
- A vágásra váró zöld váratlan, hirtelen mozgása (vágási sérülések)
- Hibás vágófogak elhajítása
- A vágásra váró zöld részeinek elhajítása
- Halláskárosodás, ha nem viselik az előírt hallásvédőt
- Zöld hulladék részecskéinek belégzése

Általános biztonsági tudnivalók

Figyelem! Valamennyi utasítást el kell olvasni. A lenti utasítások betartása során elkövetett hibák áramütést, égési és/vagy súlyos sérüléseket okozhatnak. A lentiekben alkalmazott „elektromos szerszámgép” fogalom hálózatról (hálózati kábellel) működtetett elektromos szerszámgépekre és akkuval (hálózati kábel nélkül) működtetett elektromos szerszámgépekre vonatkozik.

JÓL ŐRIZZE MEG EZEKET AZ UTASÍTÁSOKAT.

1) Munkahely

a) Munkaterületét tartsa tisztán és rendben. A rendetlenség és a megvilágítatlan munkater-ületek balesetekhez vezethetnek.

b) Ne dolgozzon a készülékkel robbanásveszél-yes környezetben, ahol éghető folyadékok, gázok vagy porok találhatók. *Az elektromos szerszámgépek szikrákat hoznak létre, melyek meggyújthatják a port vagy a gőzöket.*

c) Az elektromos szerszámgép használata köz-ben tartsa távol a gyermekeket és az egyéb személyeket. *Ha elvonják a figyelmét, elveszítheti a készülék feletti uralmat.*

2) Elektromos biztonság

a) Kerülje teste érintkezését a földelt felületekkel, mint pl. csövekkel, fűtőtestekkel, tűzhelyekkel és hűtőszekrényekkel. *Megnő az áramütés veszélyének kockázata, ha az Ön teste földelve van.*

b) A készüléket tartsa távol esőtől. *Nő az áramütés kockázata, ha víz hatol be az elektromos kész-ülékbe.*

3) Személyek biztonsága

a) Legyen figyelmes, ügyeljen arra, hogy mit csinál és végezze a munkát ra-

cionálisan az elektromos szerszámgéppel. Ne használja a készüléket, ha fáradt, illetve kábítószerek, alkohol vagy gyógyszerek hatása alatt áll. *A készülék használata közben egyetlen figyelmetlen pillanat is komoly sérülésekhez vezethet.*

b) **Hordjon személyi védőfelszerelést és mindig egy védőszemüveget.** *A személyi védőfel-szerelés, mint a pormaszk, a csúszásálló bizton-sági cipők, a védősisak vagy a hallásvédő visel-ése, az elektromos szerszámgép mindenkori faj-tája és alkalmazása függvényében, csökkenti a sérülések kockázatát.*

c) **Kerülje el az akaratlan üzembe helyezést. Bizonyosodjon meg, hogy az elektromos szerszám ki van kapcsolva, mielőtt a tápellátásra és/vagy az akkumulátorra csatlakoztatja, felemeli vagy szállítja.** *Balesetekhez vezethet, ha az elektromos szerszám hordozásakor a kapcsolón tartja az ujját, vagy ha bekapcsolt állapotban csatlakoztatja a tápellátásra a készüléket.*

d) **A készülék bekapcsolása előtt távolítsa el a beállító szerszámokat vagy a csavarkulcsokat.** *A forgó készülékrészekben lévő szerszám vagy kulcs sérülésekhez vezethet.*

e) **Ne becsülje magát túl. Gondoskodjon a stabil álló helyzetről és mindenkor tartsa meg egyen-súlyát.** *Így váratlan helyzetekben jobban tudja kontrollálni a készüléket.*

f) **Viseljen megfelelő ruházatot. Ne viseljen bő ruházatot vagy ékszereket. Haját, ruházatát és kesztyűit tartsa távol a mozgásban lévő alkotóelemektől.** *A mozgásban lévő alkotóele-mek behúzhatják a laza ruházatot, az ékszereket vagy a hosszú hajat.*

g) **Ha lehetőség van porszívó és porgyűjtő szerkezetek felszerelésére, győződjön meg arról, hogy azok csatlakoztatva vannak és szabályszerűen kerülnek alkalmazásra.** *A berendezések alkalmazása csökkenti a por miatti veszélyeztetéseket.*

4) Elektromos szerszámgépek gondos kezelése és használata

a) **Ne terhelje túl a készüléket. Munkájához használja az annak megfelelő elektromos szerszámgépet.** *A megfelelő elektromos szerszámgéppel jobban és biztonságosabban dolgozhat a megadott teljesítménytartományban.*

b) **Ne használjon olyan elektromos szerszám-gépet, melynek meghibásodott a kapcsolója.** *A nem be vagy kikapcsolható elektromos szer-számgép veszélyes és meg kell javíttatni.*

c) **Húzza ki a csatlakozódugót az aljzatból, és/vagy távolítsa el az akkumulátort, mielőtt beállításokat végez a készüléken, tartozékokat cserél, vagy lehelyezi a készüléket.** *Ezen óvintézkedés megakadályozza a készülék akaratlan elindulását.*

c) **A használaton kívül lévő elektromos szer-számgépek tárolása gyermekek által el nem érhető helyen történjen. Ne engedje, hogy olyan személyek használják a készüléket, akik azt nem ismerik és jelen utasításokat nem olvasták el.** *Az elektromos szerszámgépek veszélyesek, ha azokat tapasztalatlan személyek használják.*

d) **A készüléket ápolja gondosan. Ellenőrizze, hogy a mozgatható alkotóelemek kifogástalanul működjenek, és ne szoruljanak, illetve hogy ne legyenek eltörve vagy olyan mértékben megsérülve alkotóelemek, hogy az csorbítsa a készülék működését. A készülék használata előtt javíttassa meg a sérült alkotóelemeket.** *Számos baleset okát a rosszul karbantartott elek-tromos szerszámgépek képezik.*

e) **A vágószerszámokat tartsa élesen és tisztán.** *A gondosan ápolt, éles vágóélekkel rendelkező vágószerszámok kevésbé szorulnak be és könnyebben vezethetők.*

f) **Az elektromos szerszámgépeket, a tartozéko-kat, a behelyezhető szerszámokat stb. alkal-mazza jelen utasításoknak megfelelően és úgy, ahogy az e speciális készüléktípus esetében elő van írva. Eközben legyen figyelemmel**

a munkafeltételekre és a kivitelezendő tevék-enységre. *Az elektromos szerszámgépek rendel-tetés szerinti alkalmazásoktól eltérő célra történő használata veszélyes szituációkat teremthet.*

5) Szerviz

a) Készüléke javíttatásához csak szakképzett szakszemélyzetet és csak eredeti pótalkatrészeket vegyen igénybe. *Ezzel biztosított, hogy a készülék biztonságos marad.*

6) A készülékek helyes használata és az akkumulátoros készülékek használata

a) Ellenőrizze le, hogy az akkumulátor behelyezése előtt a készülék ki lett kapcsolva. *Az akkumulátor bekapcsolt elektromos készülékbe helyezése (csatlakoztatása) személyi sérüléshez vezethet.*

b) Az akkumulátorokat kizárólag a gyártó által ajánlott töltőkben töltse. *Bizonyos típusú akkumulátorok töltésére alkalmas töltő esetében tűz veszélye áll fenn, ha más típusú akkumulátorok töltésére használják.*

c) Az elektromos készülékekben mindig csak a hozzájuk való akkumulátorokat töltse. *Más akkumulátorok használata személyi sérüléshez vagy tűzhöz vezethet.*

d) A nem használt akkumulátorokat irodai gépkapcsoktól, érméktől, kulcsoktól, csavaroktól és más fémtárgyaktól távol tartsa, mert azok az akkumulátor érintkezőinek rövidre zárását okozhatják. *Az akkumulátor érintkezői közötti rövidzár égési sérüléseket és tüzet okozhat.*

e) Helytelen használat esetén az akkumulátorból folyadék távozhat. Gondosan kerülje el az érintkezést e folyadékkal. Az akkumulátorból kifolyt folyadékkal való véletlenszerű érintkezés esetén az érintett bőrfelületet öblítse le vízzel. Ha az akkumulátor folyadék a szembe kerül, forduljon haladéktalanul orvoshoz. *A szivárgó akkumulátor-folyadék a bőr irritációját vagy égési sérüléseket okozhat.*

Biztonsági tudnivalók sövényvágó ollókhoz:

- **Minden testrészt tartson távol a vágókéstől. Járó kés mellett ne kísérelje meg eltávolítani a vágott anyagot vagy megfogni a vágandó anyagot. A beszorult vágott anyagot csak akkor távolítsa el, ha a készülék ki van kapcsolva.** *A sövényvágó olló használata közben egyetlen figyelmetlen pillanat is súlyos sérülésekhez vezethet.*
- **A sövényvágó ollót csak nyugalmi állapotban lévő késsel hordozza. A sövényvágó olló szállítása vagy tárolása során mindig húzza fel a védőburkolatot.** *A készülék gondos használata csökkenti a késekből kiinduló sérülésveszélyt.*
- **Az elektromos szerszámot csak a szigetelt fogantyúknál fogja, mert a vágókés rejtett áramvezetékekkel kerülhet kapcsolatba.** *Ha a vágókés feszültség alatt álló vezetékkel érintkezik, akkor a készülék fém alkatrészei feszültség alá kerülhetnek, ami elektromos ütést okozhat.*
- **A munkálat előtt ellenőrizze, hogy a sövényben nem található-e rejtett tárgy, például drót, stb.** *Ügyeljen arra, hogy a vágószerszám ne kerüljön érintkezésbe dróttal vagy más fém tárgyakkal.*
- **Tartsa helyesen az elektromos szerszámot, például a fogantyúknál, ha két fogantyú is rendelkezésre áll.** *Ha elveszíti uralmát a készülék fölött, akkor sérülések történhetnek.*

Biztonsági utasítások

- **Ezt a készüléket tilos csökkent testi, szellemi, illetve érzékelő képességgel rendelkező személyeknek (a gyermekeket is beleértve) illetve a szükséges ismeretek és tapasztalatok hiányában használni, kivéve a biztonságukért felelős személy felügyelete mellett vagy ahasználatra vonatkozó eligazítás után. A gyermekeket felügyelni kell, hogy ne játszhassanak a készülékkel.**
- **Ezt a készüléket tilos csökkent testi, szellemi, illetve érzékelő képességgel rendelkező személyeknek (a gyermekeket is beleértve) illetve a szükséges ismeretek**

és tapasztalatok hiányában használni, kivéve a biztonságukért felelős személy felügyelete mellett vagy a használatra vonatkozó eligazítás után.

- **A vágószerszám a kikapcsolás után még mozog.**
- **Tisztítás elott kapcsolja ki a készüléket.**
- **Vigyázat! Az ujjait és lábát tartsa távol a vágási területtol!**
- **A motort csak akkor kapcsolja be, ha a kezek és a lábak nincsenek a vágószerszámok közelében.**
- **A készülék használata elott tisztítsa meg a munkafelületet az idegen anyagoktól és ügyeljen munka közben az idegen anyagokra!**
- **Szállításhoz eloször mindig kapcsolja ki a készüléket és várja meg, amíg megállnak a kések. Karbantartási és tisztítási munkákat mindig csak kikapcsolt gépen végezzen.**
- **16 év alatti fiatalok nem kezelhetik a készüléket.**
- **Ne engedje a készüléket gyerekeknek olyan személynek használni, aki nem ismeri a használati utasítás tartalmát.**
- **A törvényi rendelkezések korlátozhatják a felhasználó életkorát.**
- **Ügyeljen az Ön felelosségére a munkaterületen tartózkodó más személyekkel kapcsolatban.**
- **Ne használja a sövényvágó ollót mindaddig, amíg más személy, gyermek vagy állat van a közelben.**
- **A készüléket csak nappali világitás, vagy elegendő erősségű mesterséges fény mellett szabad használni.**
- **Kerülje a gép használatát, ha más személyek, különösen gyerekek vagy háziállatok vannak a közelben.**
- **Az ollót rendszeresen ellenőrizni kell, mégpedig kizárólag illetékes javítóműhely által.**
- **Hordjon megfelelő munkaruhát, tehát védő-szemüveget, fülvédőt, nem siklós zárt lábbelit és védőkesztyűt. ne hordjon széles öltözetet, mert ez a készülék mozgó részeibe akadhatna.**
- **A gép felülvizsgálatát és karbantartását rendszeresen el kell végeztetni, méghozzá egy illetékes javítóüzemmel.**
- **Rendszeresen ellenorizze a késeket, hogy nincsenek-e sérülések rajtuk.**
- **Ne tartsa az ollót semmiképpen a késekre állítva, sérülésveszély áll fenn a kések nyugalmi állapotában is.**
- **Soha ne nyúljon a futó kések közé, hogy eltávolítson idegen testet, vagy ha leblokkolnak a kések.**
- **Tárolja a készüléket gyermekmentes helyen.**
- **A sövényvágó olló üzemeltetésének ideje alatt helyezze magát stabil allásba, főképp ha létrát vagy lépcsőket használ.**
- **Ne használja az ollót, ha a vágófelület megron-gálódott vagy kopott, hanem cseréltesse ki.**
- **Sose próbáljon üzemeltetni nem komplett készüléket.**
- **A szállításnál és raktározáskor mindig használja a vágólapvédőt.**
- **A munka elkezdése előtt ismerkedjen meg a környezettel és az esetleges veszélyekkel, amelyeket a munka során a készülék által kiadott zaj miatt nem kell hogy észrevegyen.**
- **Kizárólag a gyártó által ajánlott pótalkatrészeket és tartozékokat alkalmazza.**
- **Vegye figyelembe, hogy maga a gép használója felelős a más személyeket vagy tulajdonukat ért balesetekért vagy az őket fenyegető veszélyekért.**
- **A gép használata előtt szemrevételezéssel ellenőrizze a sérült, hiányos vagy hibásan felszerelt védőberendezéseket és -borításokat.**
- **Soha ne használja a gépet sérült borítással vagy védőberendezéssel, illetve borítás vagy védőberendezések nélkül.**
- **A gép használatának teljes időtartama alatt viseljen szemvédőt, hosszú nadrágot és erős cipőt.**
- **Rossz időjárási körülmények, különösen villámcsapás veszélye esetén ne használja a gépet.**
- **Mindig kapcsolja ki a gépet,**
  - **ha felügyelet nélkül hagyja a gépet.**
  - **a gép felülvizsgálata vagy átalakítása előtt.**
  - **idegen tárggyal való érintkezés után.**

- minden olyan esetben, ha a gép szokatlanul rezegni kezd.

- **Mindig gondoskodjon arról, hogy a szellőzőnyílásokat idegen tárgyaktól tisztán tartsa.**
- **Mindig őrizze meg egyensúlyát, hogy a lejtőkön is minden esetben biztosan tudjon állni. Sétáljon, és ne fusson.**
- **Figyelmeztetés! A veszélyes mozgó alkatrészek egyikét se érintse meg, amíg ki nem kapcsolta a gépet, és az összes veszélyes mozgó alkatrész teljesen le nem állt.**
- **A kezek bizsergése, vagy elzsibbadása a túlzott rezgés jele. Korlátozza a használat idejét, iktasson be elég hosszú szüneteket, ossza fel a munkát több személy között, vagy a készülék hosszabb ideig tartó alkalmazása esetén viseljen rezgés-csillapító védőkesztyűt.**

Üzembe helyezés előtt

Az akku töltése

Biztonsági tudnivalók:

A készülék kiszállítása előre feltöltött lítium-ion akkuval történik. Az első üzembe helyezés előtt azonban javasoljuk az akku újbóli feltöltését.

- A töltéshez csak a mellékelt töltőt használja, ami speciálisan ezzel az akkuval történő használatra rendeltetett.
- Soha ne használjon más töltőket. Ellenkező esetben tűz- vagy robbanásveszély áll fenn!
- A töltőt soha nem szabad kitenni esőnek vagy nedvességnek. Fennáll az elektromos áramütés veszélye.
- Soha nem szabad védelem nélkül a szabadban tölteni, hanem egy száraz, védett helyen.
- Soha nem szabad a töltővel idegen akkukat tölteni. Fennáll a tűz vagy robbanás veszélye.
- A töltő minden használata előtt ellenőrizni kell sérülések tekintetében a burkolatot, a dugót és a kábelt. Sérülés észrevétele esetén nem használható.
- Tilos a töltő erőszakos kinyitása. Meghibásodás esetén a töltőt ki kell cserélni.
- Töltés közben a töltő felmelegszik. Működtetése könnyen éghető aljzaton vagy éghető környezetben tilos. Tűzveszély!
- Az akkucellák felnyitása tilos. Fennáll a rövidzárlat veszélye.
- Az akku sérülése esetén káros gőzök vagy folyadékok szivároghatnak ki. Véletlen érintkezés esetén vízzel öblítünk és orvost keresünk fel. A folyadék bőrirritációt vagy felmaródást okozhat.
- Az akkut hőtől, erős napsugárzástól és tűztől óvjuk. Robbanásveszély.

Töltésfolyamat:

Az akku töltéséhez a töltőt bedugjuk egy csatlakozó aljzatba. Ezt követően a töltőkábel dugóját bedugjuk a fű- és bozótnyíró olló töltőperselyébe (2 ábra).

A töltésfolyamat megkezdődését a nyél végén található piros kontroll-lámpa (X) (2 ábra) jelzi. Üres akku esetén a töltési időtartam kb. 3-5 óra. A töltés befejeztével az elektronikus felügyelő szerkezet automatikusan megszakítja a töltésfolyamatot. Aztán a vörös fény színe megváltozik, és zölden világít. Ez volt a végén a töltési folyamatot jelzi. A töltésidő felügyeletére nincs szükség.

A töltő és a készülék nyele töltés közben felmelegszenek, ami normális jelenség.

A töltőt húzza ki a dugaszoló aljzatból, ha nem használja.

Töltés közben a készülék használata tilos.

Utántöltésre mindig akkor van szükség, ha nyírás közben a készülék teljesítményének lényeges csökkenését tapasztalja. Ezen kívül integrált egy mélykisülést megakadályozó elektronikus szerkezet, ami megakadályozza az akku sérülését, és az akkut a kisülési határ elérése esetén kikapcsolja. Ezután már ne kapcsolja be a készüléket, hanem először töltse fel az akkut.

Be- és kikapcsolás

A bekapcsolási zárat (3 ábra) előre toljuk és megnyomjuk a B kapcsolót. Bekapcsolás után a bekapcsolási zárat (A) már nem kell tartani.

Kikapcsoláshoz engedje el a kapcsolót (B).

⚠ **Vigyázat! A kés késleltetve áll le.**

A készülék átalakítása/ a nyírórendszerek cseréje

A sérülések elleni védelem érdekében tolja a mellékelt késvédőt a késre és használjon védőkesztyűt.

A két oldalsó nyomógombot egyidejűleg megnyomjuk és levesszük a vágókést (5 ábra).

Az e setleg behatolt szennyeződéseket eltávolítjuk a hajtóműtérből.

A cserekés behelyezése előtt a hajtómű tartományát kereskedelemben kapható univerzális zsírral enyhén bezsírozzuk, mint az a „Karbantartás” szakaszban is leírt (7 ábra).

A vágókést - 6 ábrának megfelelően - a hátsó tartóorral betesszük a fűnyíró burkolatába, majd a kés alaplemezére gyakorolt erős nyomással beugrasztjuk a klikk-rendszert.

Az excenter-hajtómű helyzetére a kés cseréje során nem kell ügyelni. Bekapcsolásnál a hajtómű-excenter önműködően a vágókés megfelelő kihagyásába ugrik.

A készülék ezzel újra üzemkész.

Munkára vonatkozó tudnivalók

A sövényvágó ollóval díszcserjéket és könnyebb bozótokat vághatunk. A készülék formavágáshoz is kitűnően megfelel, így pl. használható sírok ápolásánál.

A fűnyíró ollóval a hozzá nem férhető helyeken is pontosan nyírhatók a fűszegélyek illetve a fűfelületek.

Mivel a készüléket egy kézzel vezetjük, kérjük, semmi esetre se vigye a szabad másik kezét a mozgó kés közelébe.

Karbantartás (7. ábra)

Tartsa növényi nedvektol és szennyezodéstol tisztán a késeket. A késpárt szezononként legalább egyszer le kell venni, ennek során a füvet és idegen testeket eltávolítani. Az C hasadékot és a D késhátat elovigyázatosan kenje meg vékonyan zsiradékkal. A motort és egyéb részeket ne kenje.

Vigyázat! A kések csúszórészeit jól meg kell olajozni, hogy megtartsák csúszóképességüket. Olajozatlan csúszórészek hátrányosan befolyásolhatják az állásidot.

Ha a kések hosszabb használat után életlenné váltak, kérjük, azokat kizárólag eredeti pótkésekre cserélje ki.

Az ollót csak kefével vagy ronggyal tisztítsa. A készüléket soha ne fröcskölje le vízzel, illetve soha ne merítse vízbe.

A kést minden használat után ápolósprayvel be kell fújni.

Az elkopott tompa késeket ki kell cserélni.

Használat után mindig fel kell tenni a késvédőt.

A készüléket ellenőrizzük nyilvánvaló hiányosságok tekintetében és szükség esetén felhatalmazott szervizben megjavíttatjuk.

Tárolás

A készülék tárolása mindig száraz, tiszta és gyermekek által el nem érhető helyen történjen. Fagymentes helyen tartandó.

Ártalmatlanítás és környezetvédelem

Kérjük, hogy az elemek/akkumulátorok eltávolításával kapcsolatosan az alábbiakat vegye figyelembe:

z elemek/akkumulátorok nem tartoznak a áztartási szeméthez. Önt mint felhasználót a örvény kötelezi arra, hogy az elhasznált elemeket, ll. akkumulátorokat visszaszolgáltassa.

Li-Ion

 készülék élettartamának végén az elemeket ill. kkumulátorokat a készülékből ki kell venni és ülön hulladékként kell kezelni.

A régi elemeket és akkumulátorokat leadhatja az önkormányzati gyüjtöhelyeken, vagy a kereskedőjénél, ill. a vásárlás helyén.

Ha készüléke egy nap használhatatlanná válik, vagy már nincs rá szüksége, kérjük, semmi esetre se tegye a készüléket a háztartási hulladékok közé, hanem gondoskodjon környezetbarát ártalmatlanításáról.

Kérjük, a készüléket adja le egy hulladékgyűjtő helyen. A műanyag- és fémrészek itt különválaszthatók és újrafelhasználás alá vethetők. Erre vonatkozó felvilágosítást a községi vagy városi önkormányzatoknál is kaphat.

Pótalkatrészek

Ha kellékekre vagy pótalkatrészekre van szüksége, forduljon a szervizünkhöz.

A készülékkel végzett munkához csak az általunk javasolt kiegészítő alkatrészeket használja. Különben a kezelő vagy a közelében található külső személyek komoly sérüléseket szenvedhetnek, vagy a készülék megsérülhet.

TOOLTECHNIC SERVICE

JÓTÁLLÁSI JEGY

Vállalkozás neve és címe	Termék megnevezése	Termék típusa
Termék gyártási száma (ha van)	Gyártó neve és címe	Vásárlás időpontja
A termék fogyasztó részére való átadásának vagy (amennyiben azt a vállalkozás, illetve annak megbízottja végzi) az üzembe helyezés időpontja. A megfelelő aláhúzandó!		

TÁJÉKOZTATÓ A JÓTÁLLÁSI JOGOKRÓL

A jótállás időtartama öt év. A jótállási határidő a fogyasztási cikk fogyasztó részére történő átadása, vagy ha az üzembe helyezést a vállalkozás vagy annak megbízottja végzi, az üzembe helyezés napjával kezdődik.
Nem tartozik jótállás alá a hiba, ha annak oka a termék fogyasztó részére való átadását követően lépett fel, így például, ha a hibát

- szakszerűtlen üzembe helyezés (kivéve, ha az üzembe helyezést a vállalkozás, vagy annak megbízottja végezte el, illetve ha a szakszerűtlen üzembe helyezés a használati-kezelési útmutató hibájára vezethető vissza)
- rendeltetésellenes használat, a használati-kezelési útmutatób foglaltak figyelmen kívül hagyása, helytelen tárolás, helytelen kezelés, rongálás, elemi kár, természeti csapás okozta.

Jótállás keretébe tartozó hiba esetén a fogyasztó

- elsősorban – választása szerint – kijavítást vagy kicserélést követelhet, kivéve, ha a választott jótállási igény teljesítése lehetetlen, vagy ha az a vállalkozásnak a másik jótállási igény teljesítésével összehasonlítva aránytalan többletköltséget eredményezne, figyelembe véve a szolgáltatás hibátlan állapotban képviselt értékét, a szerződésszegés súlyát és a jótállási igény teljesítésével a fogyasztónak okozott érdeksérelmet.
- ha a vállalkozás a kijavítást vagy a kicserélést nem vállalta, e kötelezettségének megfelelő határidőn belül, a fogyasztó érdekeit kímélve nem tud eleget tenni, vagy ha a fogyasztónak a kijavításhoz vagy a kicseréléshez fűződő érdeke megszűnt, a fogyasztó – választása szerint – a vételár arányos leszállítását igényelheti, a hibát a vállalkozás költségére maga kijavíthatja vagy mással kijavíttathatja, vagy elállhat a szerződéstől. Jelentéktelen hiba miatt elállásnak nincs helye.

A fogyasztó a választott jogáról másikra térhet át. Az áttéréssel okozott költséget köteles a vállalkozásnak megfizetni, kivéve, ha az áttérésre a vállalkozás adott okot, vagy az áttérés egyébként indokolt volt.
Ha a fogyasztó a termék meghibásodása miatt a vásárlástól (üzembe helyezéstől) számított három munkanapon belül érvényesít csereigényt, a vállalkozás nem hivatkozhat aránytalan többletköltségre, hanem köteles a terméket kicserélni, feltéve, hogy a meghibásodás a rendeltetésszerű használatot akadályozza.
A kijavítást vagy kicserélést – a termék tulajdonságaira és a fogyasztó által elvárható rendeltetésére figyelemmel – megfelelő határidőn belül, a fogyasztó érdekeit kímélve kell elvégezni. A vállalkozásnak törekednie kell arra, hogy a kijavítást vagy kicserélést legfeljebb tizenöt napon belül elvégezze.
A kijavítás során a termékbe csak új alkatrész kerülhet beépítésre.
Nem számít bele a jótállási időbe a kijavítási időnek az a része, amely alatt a fogyasztó a terméket nem tudja rendeltetésszerűen használni. A jótállási idő a terméknek vagy a termék részének kicserélése (kijavítása) esetén a kicserélt (kijavított) termékre (termékrészre), valamint a kijavítás következményeként jelentkező hiba tekintetében újból kezdődik.
A jótállási kötelezettség teljesítésével kapcsolatos költségek a vállalkozást terhelik.
A rögzített bekötésű, illetve a 10 kg-nál súlyosabb, vagy tömegközlekedési eszközön kézi csomagként nem szállítható terméket – a járművek kivételével – az üzemeltetés helyén kell megjavítani. Ha a javítás az üzemeltetés helyén nem végezhető el, a le- és felszerelésről, valamint az el- és visszaszállításról a forgalmazó gondoskodik.
A jótállás nem érinti a fogyasztó jogszabályból eredő – így különösen kellék- és termékszavatossági, illetve kártérítési – jogainak érvényesítését.
Fogyasztói jogvita esetén a fogyasztó a megyei (fővárosi) kereskedelmi és iparkamarák mellett működő békéltető testület eljárását is kezdeményezheti.
A jótállási igény a jótállási jeggyel érvényesíthető. Jótállási jegy fogyasztó rendelkezésére bocsátásának elmaradása esetén a szerződés megkötését bizonyítottnak kell tekinteni, ha az ellenérték megfizetését igazoló bizonylatot - az általános forgalmi adóról szóló törvény alapján kibocsátott számlát vagy nyugtát - a fogyasztó bemutatja. Ebben az esetben a jótállásból eredő jogok az ellenérték megfizetését igazoló bizonylattal érvényesíthetőek.
A fogyasztó jótállási igényét a vállalkozásnál érvényesítheti.

Fogyasztó az alábbi javítószolgálatnál közvetlenül is érvényesítheti kijavítási igényét:

TOOLTECHNIC SERVICE

1112 Budapest, Budaörsi út 165.
Tel: (1) 330-4465
Fax: (1) 283-6550
Web: http://tooltechnic.net
Hibabejelentés telefonon, személyesen vagy weblapunkon keresztül!

Kijavítás esetén töltendő ki		
A jótállási igény bejelentésének időpontja	Kijavításra átvétel időpontja	Hiba oka
Kijavítás módja		A termék fogyasztó részére való visszaadásának időpontja

Kijavítás esetén töltendő ki		
A jótállási igény bejelentésének időpontja	Kijavításra átvétel időpontja	Hiba oka
Kijavítás módja		A termék fogyasztó részére való visszaadásának időpontja

Kijavítás esetén töltendő ki		
A jótállási igény bejelentésének időpontja	Kijavításra átvétel időpontja	Hiba oka
Kijavítás módja		A termék fogyasztó részére való visszaadásának időpontja

Kicserélés esetén töltendő ki	**Kicserélés esetén töltendő ki**
Kicserélés történt, amelynek időpontja	Kicserélés történt, amelynek időpontja

A vállalkozás a minőségi kifogás bejelentésekor a fogyasztó és vállalkozás közötti szerződés keretében eladott dolgokra vonatkozó szavatossági és jótállási igények intézésének eljárási szabályairól szóló 19/2014. (IV. 29.) NGM rendelet (a továbbiakban: NGM rendelet) 4. §-a szerint köteles – az ott meghatározott tartalommal – jegyzőkönyvet felvenni és annak másolatát haladéktalanul és igazolható módon a fogyasztó rendelkezésére bocsátani. A vállalkozás, illetve a javítószolgálat (szerviz) a termék javításra való átvételekor az NGM rendelet 6. §-a szerinti elismervény átadására köteles.

Akumulatorske škarje za travo in grmičevje

Spoštovani kupec,

Da bi zagotovili zanesljiv in varen zagon, smo sestavili to navodilo za uporabo. Če boste upoštevali naslednje napotke, bo vaša naprava delovala vedno v vaše zadovoljstvo in bo imela visoko življenjsko dobo.

Naše naprave se pred serijsko izdelavo preizkusijo pod najtežjimi pogoji, med proizvodnjo pa jih stalno preverjamo. To nam daje gotovost, vam pa jamstvo, da vedno dobite neoporečen izdelek.

V interesu tehničnega razvoja si pridržujemo pravico do konstrukcijskih in izvedbenih sprememb.

Kazalo	**Stran**
Slika	2 - 4
Razlaga opozorilnih znakov na napravi	5
Tehnični podatki	SI-1
Namen uporabe	SI-2
Splošna varnostna navodila	SI-2
Polnjenje akumulatorja	SI-6
Vklop in izklop	SI-6
Predelava naprave / zamenjava sistemov rezil	SI-6
Navodila za delo	SI-6
Vzdrževanje	SI-6
Skladiščenje	SI-7
Odstranjevanje odpadkov in varstvo okolja	SI-7
Rezervni deli	SI-7
ES Izjava o skladnosti	
Garancijski pogoji	
Service	

Akumulatorske škarje za travo in grmičevje GGSI 180

Tehnični podatki

Napetost akumulatorja / obratovalna napetost	V/DC	7,2
Tip akumulatorja	Ah / Wh	2,5 / 18,0 / litijev ionski akumulator
Trajanje obratovanja	min.	maksimalna 180
Nazivnem številu vrtljajev n_0	min^{-1}	1000
Širina striženja *	mm	75
Dolžina striženja **	mm	160
Debelina striženja **	mm	8
Nivo jakosti zvoka	dB (A)	86
Raven zvočnega tlaka (DIN EN 60745-2-15)	dB (A)	58,4 k=3,0 dB (A)
Vibracije (DIN EN 60745-2-15)	m/s^2	<2,5 k=1,5 m/s^2
Polnilnik		**JLH050900700G**
Napetost omrežja	V ~ / Hz	100-240 / 50-60
Napetost polnjenja	V/DC	9,0
Tok polnjenja	mA	700
Trajanje polnjenja	h	približno. 3 - 5 ure

Pridržujemo si pravico do tehničnih sprememb.

* Akumulatorske škarje za travo ** Akumulatorske škarje za grmičevje

- Navedena vrednost vibracijskih emisij je bila izmerjena po običajnem testnem postopku, zato jo lahko uporabimo za primerjavo z drugim električnim orodjem.
- Navedena vrednost vibracijskih emisij se lahko uporabi za oceno količin in dolžin ter dolžine obveznih delovnih premorov.
- Dejanska vrednost vibracijskih emisij, v času dejanske uporabe električnega orodja, se lahko od navedene vrednosti razlikuje odvisno od tega, na kak način se električno orodje uporablja.
- Opozorilo: Zaradi zaščite pred motnjami krvnega obtoka v rokah, do katerih prihaja zaradi vibracij, mora uporabnik v svoje delo vključiti tudi reden premor.
- Zagotovite čim manjše obremenitve zaradi tresljajev. Ukrepi za zmanjšanje obremenitev zaradi tresljajev sta npr. uporaba rokavic med uporabo izdelka in omejitev trajanja uporabe. Pri tem je treba upoštevati vse dele obratovalnega cikla (npr. čas, ko je električno orodje izklopljeno, in čas, ko sicer deluje, vendar brez obremenitve).
- Rok in nog nikoli ne približujte električnemu orodju, zlasti ob vklopu motorja.

⚠ **Pozor Zaščita pred hrupom ! Ob začetku obratovanja pazite na regionalne predpise.**

Namen uporabe

Po potrebi lahko to napravo z enostavno zamenjavo priloženih nastavkov uporabljate kot škarje za travo, škarje za grmičevje ali kot grebljo.
Stroj niso narejene za komercialno uporabo.

Navodila za delo

Z rezalnikom za grmičevje se lahko reže okrasno grmičevje in majhni grmi. Ta aparat je primeren tudi za oblikovanje kot npr. pri vzdrževanju grobov.

⚠ Škarje za travo in grmičevje ne morejo in naj ne bi nadomeščale škarij za živo mejo.

Te škarje so namenjene izključno za obrezovanje in rezanje okrasnih grmov in drobnega grmičevja. Neka druga uporaba ali uporaba, ki presega te zmogljivosti, ni v skladu z namenom uporabe. Za škodo, ki je posledica take uporabe, proizvajalec/dobavitelj ne jamči.

S škarjami za travo lahko obrezujete robove travnikov oz. travnatih površin na nedostopnih mestih.

Vsakršna vrsta uporabe, ki odstopa od napotkov v tem navodilu za uporabo, lahko povzroči škodo na napravi in predstavlja resno nevarnost za osebo, ki napravo upravlja.

Za ohranitev pravice iz garancije in v interesu varnosti izdelka prosimo, da nujno upoštevate varnostne predpise. Pogojeno s konstrukcijo vseh preostalih rizikov ni mogoče popolnoma izključiti.

Druge nevarnosti

Druge nevarnosti vedno obstajajo, če tudi škarje za grmičevje uporabljate pravilno. Oblika in sestavni deli škarij lahko povzročijo naslednje nevarnosti:

- Lahko se dotaknete nezaščitenega rezila (ureznine).
- Prijeti škarje med delovanjem (ureznine).
- Nepričakovano in hitro premikanje rastline, ki jo režete (ureznine).
- Izmet poškodovanega zoba škarij.
- Izmet dela rastline, ki jo režete.
- Poškodbe sluha, če ne uporabljate zaščite za sluh.
- Vdihavanje odrezanega materiala.

Splošna varnostna navodila za električno orodje

Pozor! Prebrati je treba celotna navodila. Napake pri upoštevanju navodil, navedenih v nadaljevanju, lahko povzročijo udar električnega toka, požar in/ali hude poškodbe. V nadaljevanju uporabljeni pojem „električno orodje“ se nanaša na električno orodje na omrežni pogon (s kablom za priključitev na omrežje) in na električno orodje na akumulatorski pogon (brez kabla za priključitev na omrežje).

TA NAVODILA DOBRO SHRANITE.

1) Delovno mesto

a) **Vzdržujte red in čistočo na delovnem mestu.** *Nered in neosvetljeno delovno mesto lahko povzročita nesrečo.*

b)) **Aparata ne uporabljajte v okolju, kjer so gorljive tekočine, plini ali prah in obstaja nevarnost eksplozije.** *Električni aparati proizvajajo iskre, ki lahko zanetijo prah ali hlape.*

c) **Med delom aparat zavarujte pred dostopom otrok ali drugih oseb.** *Zaradi odvračanja pozornosti lahko izgubite nadzor nad aparatom.*

2) Varovanje pred električnim udarom

a) **Električni vtič aparata se mora prilegati vtičnici. Vtiča v nobenem primeru ne poskušajte spreminjati. Prilagojenih vtičev ne uporabljajte skupaj z ozemljenimi aparati.** *Nespremenjen vtič in ustrezna vtičnica zmanjšata nevarnost električnega udara.*

b) **Izogibajte se telesnemu stiku z ozemljenimi deli, kot so cevi, radiatorji, štedilniki in hladilniki.** *Če je telo ozemljeno, obstaja velika nevarnost električnega udara.*

c) **Aparat zavarujte pred dežjem in mokroto.** *Vdor vode v električni aparat poveča nevarnost električnega udara.*

d) **Električnega kabla ne uporabljajte za druge namene, na primer za nošenje ali dvigovanje aparata ter za odstranjevanje vtiča iz vtičnice. Kabel zavarujte**

pred vročino, oljem, ostrimi robovi ali gibljivimi deli aparata. *Poškodovan ali zapleten kabel poveča nevarnost električnega udara.*

e) **Pri delu z električnim orodjem na prostem uporabljajte samo podaljške, ki so primerni za uporabo na prostem.** *Uporaba ustreznih podaljškov zmanjša nevarnost električnega udara.*

3) **Varnost oseb**

a) **Med delom z električnim orodjem bodite pozorni in pazljivi. Aparata ne uporabljajte, če ste utrujeni ali pod vplivom drog, alkohola ali zdravil.** *Že trenutek nepazljivosti med delom lahko povzroči resne poškodbe.*

b) **Uporabljajte osebno zaščitno opremo in vedno nosite zaščitna očala.** *Uporaba osebne zaščitne opreme, na primer dihalne maske, nedrsečih čevljev, čelade ali zaščite za sluh, zmanjša tveganje poškodb.*

c) **Preprečite nepredvidljivo delovanje. Prepričajte se, da je električna naprava izključena, preden jo priključite na električno napajanje in/ali priključite akumulatorsko baterijo, preden napravo dvignete ali jo prenašate.** Če imate med prenašanjem električnega orodja prst na stikalu oziroma če je orodje vključeno in ga priključite na električno napajanje, lahko pride do nesreče.

d) **Preprečite nenadzorovan zagon aparata. Pred vstavljanjem električnega vtiča v vtičnico se prepričajte, da je stikalo na položaju »IZKLOP«.** *Držanje prsta na stikalu med nošenjem aparata ali priključitev vključenega aparata na električno omrežje lahko povzroči nesrečo.*

e) **Pred vklopom aparata odstranite orodja za nastavljanje ali vijačne ključe.** *Orodje ali ključ, ki sta na vrtečem delu orodja, lahko povzročita poškodbe.*

f) **Ne precenjujte se.** *Poskrbite za varno stojišče in ohranjajte ravnotežje, kajti samo tako boste v nepredvidenih situacijah imeli boljši nadzor nad aparatom.*

g) **Nosite ustrezna oblačila. Ne nosite ohlapnih oblek ali nakita.** *Lase, oblačila in rokavice zavarujte pred gibljivimi deli, ki bi jih lahko zagrabili.*

h) **Če obstaja možnost priključka naprav za sesanje in zbiranje prahu, se pred vklopom aparata prepričajte, da so te naprave pravilno priključene.** *Uporaba takšnih naprav zmanjša nevarnosti zaradi prahu.*

4) **Pravilna uporaba električnih orodij**

a) **Aparata nikoli ne preobremenite. Za posamezno delo uporabite pravo orodje.** *Delo bo boljše in varnejše z ustreznim orodjem v navedenem območju zmogljivosti.*

b) **Ne uporabljajte električnega orodja s poškodovanim stikalom.** *Električni aparat, ki ga ni mogoče vklopiti ali izklopiti, je nevaren in ga je treba popraviti.*

c) **Vtič izvlecite iz vtičnice in/ali odstranite akumulatorsko baterijo, preden nastavljate napravo, zamenjujete dele naprave ali preden želite pospraviti napravo.** Ti previdnostni ukrepi preprečujejo nepredvideni zagon naprave.

c) **Električne aparate, ki jih ne boste uporabljali, shranite na mesto, ki je nedostopno otrokom.** *Osebe, ki z uporabo aparata niso seznanjene, ali niso prebrale navodil za uporabo, aparata ne smejo uporabljati. Električni aparati so nevarni, če jih uporabljajo neizkušene osebe.*

d) **Aparat skrbno vzdržujte. Preverite, ali gibljivi deli pravilno delujejo, ali so zlomljeni in tako poškodovani, da aparat ne deluje pravilno. Pred uporabo aparata je treba poškodovane dele zamenjati.** *Veliko nesreč se namreč zgodi zaradi slabo vzdrževanih električnih aparatov.*

e) **Poskrbite, da so rezila ostra in čista.** *Skrbno vzdrževana rezila z ostrimi robovi se redkeje zagozdijo in jih je lažje voditi.*

f) **Električni aparat, opremo in orodje uporabljajte v skladu z ustreznimi navodili za uporabo. Pri tem upoštevajte tudi delovne pogoje in dejavnost, ki jo izvajate.** *Napačna uporaba električnih aparatov lahko povzroči nastanek nevarnih situacij.*

5) Servis

a) Přístroj nechte opravovat jenom kvalifikovanému personálu a pouze s použitím originálních náhradních dílů. *Tím bude zaručené, že bezpečnost přístroje zůstane zachovaná.*

6) Primerno rokovanje in uporaba orodij z akumulatorskim pogonom

a) Zagotovite, da je naprava izključena, preden vstavite akumulator. *Vstavitev akumulatorja v vklopljeno napravo lahko povzroči nesrečo.*

b) Za polnjenje akumulatorja uporabite le polnilnik, ki ga priporoča proizvajalec. *Polnilne naprave so navadno narejene za določen tip akumulatorja; če z njim polnite druga akumulator, lahko pride do požara!*

c) Uporabite le akumulator, ki je narejen za vašo napravo. *Uporaba drugih akumulatorjev lahko povzroči poškodbe ali požar.*

d) Neuporabljen akumulator naj ne bo v bližini sponk za papir, kovancev, ključev, žebljev, vijakov in drugih manjših kovinskih predmetov. *Kratek stik kontaktov akumulatorja lahko povzroči požar in opekline!*

e) Nepravilna uporaba lahko povzroči iztekanje tekočine akumulatorja. Ne dotikajte se tekočine akumulatorja. V primeru dotika morate to mesto sprati z vodo. Če tekočina pride v oči, takoj obiščite zdravnika. *Iztekajoče tekočina akumulatorja lahko povzroči srbenje in opekline.*

Varnostna navodila za škarje za živo mejo:

- **Dele telesa zavarujte pred rezili. Pri premikajočem se rezilu ne poskušajte odstranjevati rezanega materiala ali materiala, ki ga želite rezati, ne držite. Zagozden rezan material odstranjujte samo pri izklopljeni napravi.** *En sam trenutek nepazljivosti pri uporabi škarij za živo mejo lahko vodi do povzročitve hudih poškodb.*
- **Škarje za živo mejo nosite za ročaj pri stoječem rezilu. Pri transportu ali shranjevanju škarij za živo mejo vedno nataknite zaščitni pokrov.** *Skrbno ravnanje z napravo zmanjšuje nevarnost za povzročitev poškodb zaradi rezila.*
- **Električno orodje držite za izolirane prijemalne površine, ker lahko škarje pridejo v stik z upognjenim omrežnim kablom.** *Stik moža z vodnikom, ki prevaja elektriko, lahko kovinske dele izpostavi elektriki in povzroči električni udar.*
- **Pred začetkom dela živo mejo preiščite zaradi morebitnih skritih predmetov, npr. žice ipd.** *Bodite previdni, da rezilo ne pride v stik z žico ali drugimi kovinskimi predmeti.*
- **Pravilno držite električno orodje, npr. z obema rokama za ročaja, če je izdelek opremljen z dvema ročajema.** *Če izgubite nadzor nad napravo, lahko pride do poškodb.*

Varnostni napotki!

- **Ta naprava ni namenjena uporabi s strani oseb (vključno otrok) z omejenimi telesnimi, zaznavnimi ali duševnimi sposobnostmi ali s pomanjkanjem izkušenj in/ali znanja, razen če jih pri tem nadzira oseba, ki je odgovorna za njihovo varnost, ali pa so od nje prejele navodila za uporabo naprave. Nadzorujte otroke in zagotovite, da se ne igrajo z napravo.**
- **Ta naprava ni namenjena za uporabo osebam z zmanjšanimi fizičnimi, senzoričnimi ali mentalnimi sposobnostmi, ali osebam, ki nimajo dovolj izkušenj in/ali nimajo dovolj znanja, razen v primeru, da so pod nadzorom osebe, ki je odgovorna za njihovo varnost, ali pa v primeru, da so prejeli ustrezna navodila o pravilni uporabi te naprave.**
- **Rezilo po izklopu naprave še nekaj časa deluje.**
- **Pred čiščenjem morate napravo izklopiti.**
- **Pozor! Pazite, da prsti in noge ne zaidejo v rezalno področje!**
- **Motor vklopite šele, ko ste roke in noge odmaknili od rezilnih delov aparata.**
- **Pred uporabo naprave očistite tujke z delovnega področja, med delom pa bodite pozorni na tujke!**
- **Pred transportom vedno najprej izklopite**

napravo in počakati, da se rezila zaustavijo. Vzdrževalna in čistilna dela opravljajte vedno samo na izklopljeni napravi.
- Mladostniki, mlajši od 16 let, ne smejo upravljati naprave.
- Naprave naj nikoli ne uporabljajo otroci ali osebe, ki niso seznanjene z navodili za uporabo.
- Skladno z zakonskimi določili je morda starost uporabnika omejena.
- Upoštevajte odgovornost nasproti tretjim osebam na delovnem področju.
- Izogibajte se uporabi škarij za živo mejo, če se v bližini nahajajo osebe, predvsem otroci.
- Naprave ne uporabljajte, ko so v bližini osebe, še posebej otroci, ali domače živali.
- Škarje se morajo strokovno vzdrževati in preverjati. Rezilo se sme v primeru poškodbe zamenjati samo kompletno. V primeru poškodb zaradi udarcev je brezpogojno potrebno strokovno preverjanje.
- Škarje je treba redno kontrolirati in sicer samo pri neki za to pristojni servisni delavnici.
- Napravo mora pristojna servisna služba redno preverjati in vzdrževati.
- Po odlaganju škarij in pred čistilnimi deli morate npr. z aktiviranjem zapore proti vklopu zagotoviti, da se naprava ne more samodejno vključiti,.
- Rezilo se mora redno preverjati glede morebitnih poškodb.
- Škarij v nobenem primeru ne držite na rezilu, nevarnost poškodb obstaja celo v primeru, ko rezila mirujejo.
- Nikoli ne segajte v tekoča rezila, da bi odstranili tujke, ali v primeru, da rezila blokirajo. Vedno najprej izklopite aparat in potem vzemite akumulatorsko baterijo iz aparata.
- Pred vsemi vzdrževalnimi deli in oskrbi aparata najprej odstranite akumulator.
- Napravo hranite tako, da je zavarovana pred otroki.
- Pri delu z aparatom se vedno postavite v varen položaj, posebno, če uporabljate stopnice ali lestev.
- Škarij za živo mejo ne uporabljajte s poško-dovanim ali preveč obrabljenim rezilom.
- Nikoli ne poskušajte spraviti v pogon nekega aparata, ki ni neoporečno popoln.
- Pri transportu ali skladiščenju škarij vedno uporabljajte ščitnik za rezilo.
- Pred začetkom dela spoznajte svojo okolico in pazite na možne nevarnosti, ki jih zaradi hrupa stroja mogoče ne bi mogli slišati.
- Uporabljajte samo nadomestne dele in opremo, ki jo priporoča proizvajalec.
- Upoštevajte, da je za nezgode ali nevarnosti za druge osebe ali njihovo lastnino odgovoren uporabnik.
- Pred uporabo stroj preglejte, če je poškodovan, če je pomanjkljiv in preverite, če so varovala in pokrovi napačno nameščeni.
- Stroja nikoli ne uporabljajte s poškodovanim pokrovom ali varovalom oziroma brez pokrova ali varoval.
- Med uporabo stroja morate uporabljati zaščitna očala, dolge hlače in primerno obutev.
- Izogibajte se uporabi stroja v slabih vremenskih pogojih, še posebej takrat, ko obstaja nevarnost udarov strel.
- Stroj vedno izključite,
  - če ga pustite brez nadzora;
  - pred preverjanjem ali spreminjanjem nastavitev stroja;
  - po stiku s tujimi predmeti;
  - vedno, ko se stroj začne nenavadno tresti.
- Vedno poskrbite, da so prezračevalne odprtine čiste in v njih ni tujih predmetov.
- Vedno ohranjajte ravnotežje, da zagotovite stabilnost na naklonih. Hodite, ne tecite.
- Opozorilo! Ne dotikajte se premikajočih nevarnih delov, preden ne izključite stroja in dokler se premični nevarni deli povsem ne zaustavijo.
- Ščemenje ali omrtvičenost dlani je znak prekomernih vibracij. Omejite čas uporabe, opravite dovolj dolge premore med delom, delo razporedite med več ljudi ali uporabite proti-vibracijske rokavice, kadar boste orodje uporabljali dlje časa.

Pred začetkom uporabe

Polnjenje akumulatorja

Varnostna opozorila:

Naprava je že dobavljena s predhodno napolnjenim litijevim ionskim akumulatorjem. Vendar pa priporočamo, da akumulator pred prvo uporabo še enkrat napolnite.

- V ta namen uporabite samo zraven dobavljeni polnilnik. Ta je posebno usklajen s tem akumulatorjem.
- Nikoli ne uporabljajte drugih polnilnikov. Zaradi tega obstaja nevarnost požara ali eksplozije!
- Polnilnik vedno hranite stran od dežja ali vlage. Nevarnost udara električnega toka.
- Nikoli ne polnite nezaščiteno na prostem, temveč na suhem, zaščitenem mestu.
- S tem polnilnikom nikoli ne polnite drugih akumulatorjev. Nevarnost požara ali eksplozije.
- Pred vsako uporabo polnilnika prekontrolirajte, da ohišje, vtič in kabel niso poškodovani. Ne uporabljajte, če obstaja kakšna poškodba.
- Polnilnika ne odpirajte na silo. V primeru okvare je treba polnilnik zamenjati.
- Polnilnik se pri postopku polnjenja segreje. Ne uporabljajte ga na lahko vnetljivi podlagi ali v vnetljivem okolju. Nevarnost požara.
- Celic akumulatorja nikoli ne odpirajte. Nevarnost kratkega stika.
- Pri poškodbah akumulatorja lahko iztekajo škodljivi hlapi ali tekočine. Pri nenamernem stiku sperite z obilo vode in takoj poiščite zdravniško pomoč. Tekočina lahko povzroči draženje kože in razjede.
- Akumulator zavarujte pred vročino, močno sončno svetlobo in ognjem. Nevarnost eksplozije.

Postopek polnjenja:

Za polnjenje polnilnik z vtičem vtaknite v vtičnico. Nato vtič kabla polnilnika vtaknite v polnilno dozo škarij za travo in grmovje (sl. 2).

Začet postopek polnjenja je prikazan z rdeča kontrolno lučko (X) sl. 2 na koncu ročaja. Pri praznem akumulatorju znaša trajanje polnjenja približno 3-5 ure. Po končanem polnjenju elektronska kontrola postopek polnjenja avtomatsko izklopi. Nato rdeča luč spreminja barvo in luči zeleno. To je pomenilo konec polnjenja se signalizira. Časa polnjenja ni potrebno nadzorovati.

Polnilnik in ročaj naprave se pri postopku polnjenja segrejeta. To je normalno.

Če polnilnika ne uporabljate, ga odstranite iz vtičnice.

Med postopkom polnjenja se naprave ne sme uporabljati.

Akumulator je treba ponovno napolniti, ko opazite zmanjšanje zmogljivosti pri rezanju. Dodatno je integrirana elektronska zaščita pred popolnim izpraznjenjem, ki preprečuje okvare akumulatorja. Le-ta akumulator pri dosegu meje izpraznjenja izklopi. Po tem naprave več ne vklapljajte, vendar najprej napolnite akumulator.

Vklop in izklop

Blokado vklopa A (sl. 3) potisnite naprej in pritisnite stikalo B. Po vklopu naprave blokade vklopa A ni več treba držati pritisnjene.

Za izklop stikalo B zopet spustite.

Pozor! Rezilo teče naprej.

Predelava naprave / zamenjava sistemov rezil

Za zaščito pred poškodbami preko rezila potisnite zraven dobavljeni ščitnik za rezilo in uporabljajte zaščitne rokavice.

Istočasno pritisnite obe stranski tipki in rezila škarij snemite (sl. 5).

Odstranite event. umazanijo, ki je prodrla v prostor menjalnika.

Prosimo da, preden vstavite nadomestna rezila, po-gonski prostor rahlo namastite z univerzalnim mazivom, ki se dobi v prodaji, kakor je opisano tudi v poglavju Vzdrževanje (sl.7).

Rezilo z zadnjim nastavkom vstavite v ohišje škarij za travo, kot je prikazano na sl. 6, in z močnim pritiskom na osnovno ploščo rezila klik sistem zaskočite.

Pozicije ekscentričnega pogona pri zamenjavi rezil ni treba upoštevati. Pri vklopu se ekscenter menjalnika samodejno zaskoči v ustezno izrezo na rezilu škarij.

Naprava je sedaj spet pripravljena za obratovanje.

Navodila za delo

Z rezalnikom za grmičevje se lahko reže okrasno grmičevje in majhni grmi. Ta aparat je primeren tudi za oblikovanje kot npr. pri vzdrževanju grobov.

S škarjami za travo lahko obrezujete robove travnikov oz. travnatih površin na nedostopnih mestih.

Ker aparat vodite z eno roko, pazite, da v nobenem primeru proste roke ne približate k rezilu, ki je v pogonu.

Vzdrževanje (sl. 7)

Z rezila očistite sok rastlin in umazanijo. Par rezil morate v vsaki sezoni najmanj enkrat sneti. Pri tem se morajo odstraniti ostanki rastlin in tujki. Vreteno C in hrbet rezila D previdno namažite z redko mastjo. Motorja in drugih delov ne podmazujte.

Pozor! Drsne površine rezil morajo biti naoljene, da enakomerno tečejo. Nenaoljene drsne površine lahko negativno vplivajo življenjsko dobo.

Če je rezilo po daljšem času uporabe postalo topo, ga nadomestite samo z originalnim nadomestnim rezilom.

Škarje čistite samo s ščetko ali krpo. Aparata nikoli ne spirajte s curkom vode ali ga potopite v vodo.

Rezilo po vsaki uporabi obdelajte z negovalnim sprejem.

Obrabljena topa rezila zamenjajte.

Po uporabi vedno nataknite ščitnik za rezilo.

Kontrolirajte, če ima naprava kakršnekoli očitne pomanjkljivosti in jo eventualno dajte v popravilo pooblaščeni servisni službi.

Skladiščenje

Napravo vedno skladiščite na suhem, čistem mestu, zunaj dosega otrok. Skladiščite zaščiteno pred zmrzaljo.

Odstranjevanje odpadkov in varstvo okolja

Prosimo upoštevajte sledeča navodila za odstranjevanje akumulatorja:

Odsluženi akumulatorji ali baterije ne spadajo v gospodinjske odpadke. Kot uporabnik ste uporabljene baterije oz. akumulatorje z zakonom dolžni vrniti.

Li-Ion

Ob izteku življenjske dobe Vaše naprave je treba baterije oz. akumulatorje odstraniti iz naprave in jih odstraniti ločeno.

Preden akumulatorje vrnete, jih morate izprazniti in zavarovati pred kratkim stikom. Stare akumulatorje lahko oddate na krajevnih zbiralnih mestih v Vaši občini ali pri Vašem trgovcu oz. na prodajnem mestu.

Kadar Vaša naprava nekega dne postane neuporabna ali je ne potrebujete več, Vas prosimo, da naprave na noben način ne vržete med gospodinjske odpadke, temveč jo odstranite okolju primerno.

Prosimo, da napravo oddate na mestu za zbiranje odpadkov. Tam bodo plastične in kovinske dele lahko ločili in jih dali reciklirati. Tozadevne informacije dobite tudi pri Vaši občinski ali mestni upravi.

Rezervni deli

Če potrebujete opremo ali rezervne dele, se obrnite na pooblaščen servis.

Za delo s tem strojem ne uporabljajte rezervnih delov, ki jih ni priporočil proizvajalec. V nasprotnem primeru lahko pride do resnih poškodb upravljavca, predmetov v bližini ali samega stroja.

Škare za rezanje trave i grmlja na akumulatorski pogon

Štovani kupče,

ovu uputu za uporabu smo sastavili da osiguramo pouzdano stavljanje u pogon. Ako se pridržavate sljedećih uputa Vaš uređaj će uvijek raditi na Vaše zadovoljstvo i imati dug vijek trajanja.

Naše uređaje prije serijske proizvodnje isprobavamo pod najstrožim uvjetima, a tijekom proizvodnje se nalaze pod stalnim provjerama. Ovo nam daje sigurnost a Vama jamstvo da ćete uvijek dobiti provjeren proizvod.

U interesu daljeg tehničkog razvoja pridržano je pravo na konstrukcijske i izvedbene promjene.

Sažetak	**Stranica**
Slike	1 - 3
Slike i objašnjenje piktograma	4 - 7
Tehnički podaci	HR-1
Svrha uporabe	HR-2
Opće sigurnosne upute	HR-2
Punjenje akumulatora	HR-6
Uključivanje i isključivanje	HR-6
Pregrađivanje uređaja / zamjena sustava rezanja	HR-6
Upute za rad	HR-6
Održavanje	HR-6
Skladištenje	HR-7
Odstranjevanje odpadkov in varstvo okolja	HR-7
Rezervni dijelovi	HR-7
EG-izjava o konformnosti	
Uslovi garancije	
Servis	

Škare za rezanje trave i grmlja na akumulatorski pogon GGSI 180

Tehnički podaci

Napon akumulatora/pogonski napon	V/DC	7,2
Tip akumulatora	Ah / Wh	2,5 / 18,0 Whlicij ijoni
Pogonsko vrijeme	min.	maksimalno 180
Kretanje reza	min^{-1}	1000
Širina rezanja *	mm	75
Dužina noža **	mm	160
Jačina reza**	mm	8
Razina jačine zvuka	dB(A)	86
Razina zvučnog tlaka (DIN EN 60745-2-15)	dB (A)	58,4 k=3,0 dB (A)
Vibracija (DIN EN 60745-2-15)	m/s^2	<2,5 k=1,5 m/s^2

Mrežni uređaj / uređaj za punjenje		**JLH050900700G**
Mrežni napon	V~ / Hz	100-240 / 50-60
Napon punjenja	V/DC	9,0
Struja punjenja	mA	700
Vrijeme punjenja iznosi	h	oko 3-5 sati

Tehničke promjene su pridržane.

* škare za trave ** škare za obrezivanje grmlja

- Naznačena vrijednost vibracija ustanovljena je standardiziranom opremom i može se koristiti kako za usporedbu s drugim električnim aparatima, tako i za privremenu procjenu opterećenja putem vibracija.
- Ovisno o korištenju stroja i njegove opreme, vrijednost vibracija može biti drugačija te biti i viša od one naznačene.
- Potrebno je utvrditi sigurnosne mjere radi zaštite korisnika, na temelju procjene opterećenja kojeg stvaraju vibracije u stvarnim uvjetima korištenja.
- U vezi s tim treba uzeti u obzir sve faze radnog ciklusa, kao na primjer isključivanje ili rad na prazno.
- Opterećenje od vibracija pokušajte zadržati što manjim. Primjeri mjera za smanjivanje vibracijskog opterećenja nošenje su rukavica pri upotrebi alata i ograničavanje vremena rada. Pritom je potrebno uzeti u obzir sve dijelove radnog ciklusa (na primjer vremena u kojima je električni alat isključen i ona u kojima je on uključen, ali radi bez opterećenja).
- Šake i stopala uvijek držite podalje od reznih alata, naročito pri uključivanju motora!

⚠ **Pozor: Zaštita od buke! Prije puštanja u pogon obratite pažnju na regionalne propise.**

Svrha uporabe

Ovaj se uređaj lakom zamjenom isporučenih nastavaka po potrebi može prenamijeniti u škare za travu, škare za grmlje ili kopaču.
Stroj nisu namijenjene komercijalnoj uporabi.

Upute za rad

Sa škarama za obrezivanje grmlja može se obrezivati ukrasno i lagano grmlje. Ovaj uređaj je prikladan i za oblikovno obrezivanje na pr. kod uređivanja groba.

⚠ Škare za obrezivanje grmlja ne mogu i ne smiju zamjenjivati vrtne škare.

Namijenjene su isključivo za oblikovanje i obrezivanje ukrasnog grmlja male debljine. Svaka druga uporaba nije primjerena. Proizvođač/dobavljač ne odgovara za štetu nastalu zbog neprimjerene uporabe.

Sa škarama za šišanje trave se rubovi travnjaka tj. travnate površine mogu čisto šišati na nepristupačnim mjestima.

Svaka vrsta uporabe, koja odstupa od uputa naznačenih u ovoj uputi za uporabu, može prouzrokovati oštećenja stroja i značiti ozbiljno ugrožavanje poslužitelja.

Za održavanje Vašeg prava na jamstvo i u interesu sigurnosti proizvoda molimo Vas da svakako obratite pozor na sigurnosne propise.

Druge opasnosti

- Uvijek postoje i druge opasnosti, čak pri pravilnoj uporabi škara za živicu. Dizajn škara za živicu uključuje sljedeće opasnosti:
- Možete doći do kontakta s nezaštićenim nožem (posljedice toga su rezne rane).
- Posezanje ili grabljenje rukama po škarama za živicu dok su uključene (posljedice toga su rezne rane).
- Neočekivani, iznenadni pokreti raslinja koje režete (posljedice toga su rezne rane).
- Izbacivanje ili odbijanje oštećenih zubaca za rezanje.
- Izbacivanje ili odbijanje raslinja koje režete.
- Ozljede sluha ako ne koristite preporučeno sredstvo za zaštitu sluha.
- Udisanje odrezanog raslinja.

Opće sigurnosne informacije za uporabu električnih alata

Pozor! Sve upute se moraju pročitati. Greške prilikom pridržavanja niže navedenih uputa mogu izazvati električni udar, požar i / ili teške ozljede. Pojam „Električni alat“ koji se dalje koristi, odnosi se na električne alata priključene na mrežu (sa mrežnim kablom) i električne alata na akumulatorski po gon (bez mrežnog kabla).

DOBRO SAČUVAJTE OVE UPUTE.

1) Radno mjesto

a) **Svoje područje rada držite čistim i pospremljenim.** *Nered i neosvijetljeno radno područje može prouzrokovati nezgode.*

b) **Sa uređajem nemojte raditi u području u kojem postoji opasnost od eksplozija, u kojoj se nalaze goruće tekućine, plinovi ili prašine.** *Električni alati stvaraju iskre, koje mogu zapaliti prašinu ili pare.*

c) **Djecu i druge osobe za vrijeme korištenja električnog uređaja držite podalje.** *Ako Vam je odvraćena pozornost možete izgubiti kontrolu nad uređajem.*

2) Električna sigurnost

a) **Priključni utikač punjač mora odgovaraju u utičnicu. Utikač se ni u kom slučaju ne smije izmijeniti. Adapterski utikač nemojte koristiti zajedno sa uređajima koji su zaštitno uzemljeni.** *Nepromijenjeni utikači i odgovarajuće utičnice smanjuju rizik električnog udara.*

b) **Izbjegavajte kontakt tijela sa uzemljenim površinama kao što su to cijevi, grijalice, štednjaci i hladnjaci.** *Postoje povišeni rizik kroz električni udar, ako je Vaše tijelo uzemljeno.*

c) **Uređaj držite dalje od kiše.** *Prodiranje vode u električni uređaj povećava rizik električnog udara.*

3) Sigurnost osoba

a) **Budite oprezni, pazite na ono što radite i pažljivo postupajte prilikom rada sa električnim alatom. Nemojte raditi sa uređajem, ako ste umorni ili ako stojite pod drogama, alkoholom ili medikamentima.** *Jedan trenutak nepažnje prilikom korištenja uređaja može dovesti do ozbiljnih ozljeda.*

b) **Nosite osobnu zaštitnu opremu i uvijek zaštitne naočale.** *Nošenje osobne zaštitne opreme kao što je to zaštitna maska protiv prašine, neklizajuće sigurnosne cipele, zaštitna kaciga ili zaštita za sluh, ovisno o vrsti i korištenju električnog alata, smanjuje rizik od ozljeda.*

a) **Izbjegavajte nehotično pokretanje. Provjerite je li električni alat isključen prije nego što ga priključite na električnu mrežu i/ili bateriju, prije podizanja ili nošenja.** *Nošenje električnog alata s prstom na sklopki ili priključivanje uključenog alata na električnu mrežu može uzrokovati nezgode.*

c) **Uklonite alate za podešavanje ili odvijače prije nego uključite uređaj.** *Alat ili ključ, koji se nalazi u rotirajućem dijelu uređaja, može dovesti do ozljeda.*

d) **Nemojte prenagliti. Pobrinite se za stabilan položaj i uvijek držite ravnotežu.** *Kroz to uređaj možete bolje kontrolirati u neočekivanoj situaciji.*

e) **Nosite prikladnu odjeću. Nemojte nositi široku odjeću ili nakit. Kosu, odjeću i rukavice držite dalje od rotirajućih dijelova.** *Labava odjeća, nakit ili duga kosa mogu biti zahvaćeni od rotirajućih dijelova.*

f) **Ako se može montirati usisivač ili naprava za prihvaćanje uvjerite se, da je ista priključena i da se ispravno koristi.** *Korištenje tih naprava smanjuje ugrožavanje kroz prašinu.*

4) Pažljivo rukovanje i korištenje električnih alata

a) **Nemojte preopterećivati uređaj. Za vaš rad koristite samo za to predviđeni električni alat.** *Sa odgovarajućim električnim uređaj radite bolje i sigurno u naznačenom području učinka.*

b) **Nemojte koristiti električni alat čija je sklopka defektna.** *Električni alat, koji se više ne može uključiti ili isključiti, je opasan i mora biti popravljen.*

c) **Izvucite električni utikač iz utičnice i/ili izvadite bateriju prije namještanje uređaja, zamjene dijelova pribora ili odlaganja uređaja.** *Ta mjera opreza sprječava nehotično pokretanje uređaja.*

d) **Nekorištene električne alate pohranite izvan dosega djece. Nemojte dozvoliti da uređaj koriste osobe, koje sa njime nisu upoznate ili koje nisu pročitale upute.** *Električni alati su opasni ako ih koriste neiskusne osobe.*

e) **Uređaj pažljivo njegujte. Kontrolirajte, da rotirajući dijelovi uređaja ispravno funkcioniraju i da nisu zaglavljeni, provjerite da li su dijelovi puknuli ili tako oštećeni, da to utiče na funkciju uređaja. Oštećene dijelove dajte popraviti prije korištenja uređaja.** *Veliki broj nezgoda zasniva ne lošem održavanju električnih uređaja.*

f) **Alat za rezanje uvijek držite oštar i čist.** *Pažljivo njegovani alat za rezanje sa oštrim bridovima se manje zaglavljuje i uvijek se lakše vodi.*

g) **Koristite električne alate, pribor, alat itd. prema odgovarajućim uputama i na način, kako je propisano za specijalni tip uređaja. Pri tome obratite pozor na uvjete i vrstu rada koji se treba provesti.** *Korištenje električnih alata u druge svrhe osim onih namijenjenih može dovesti do opasnih situacija.*

5) Servis

a) **Uređaj za popravak prepustite isključivo kvalificiranom stručnom osoblju uz korištenje originalnih zamjenskih dijelova.** *Time će se osigurati, da sigurnost uređaja ostaje održana.*

6) Rukovanje i uporaba baterijskih alata

a) **Prije stavljanja baterije, uvjerite se da je aparat isključen.** *Stavljanje baterije*

na uključeni električniaparat može prouzročiti nesreće.

b) **Za punjenje baterija koristite samo punjač baterija kojeg preporučuje proizvođač.** *Punjači baterija obično su specifični za vrstu baterije; ako ih koristite s drugim vrstama, postoji opasnost od požara.*

c) **Koristite samo specifične baterije predviđene za vaš alat.** *Uporaba drugih baterija može prouzročiti ozljede i opasnost od požara.*

d) **Nekorištenu bateriju držite daleko od uredskih spojnica, sitnog novca, ključeva, čavla, vijaka i drugih malih metalnih predmeta koji bi mogli izazvati kratki spoj na priključcima.** *Kratki spoj na priključcima baterije može izazvati izgaranje ili požar.*

e) **Baterija u lošem stanju može prouzročiti izlazak tekućine. Izbjegavajte dodir s tekućinom. U slučaju nehotičnog dodira, isperite vodom. U slučaju dodira tekućine s očima, potražite i savjet liječnika.** *Tekućina koja izađe iz baterije može prouzročiti nadraženost kože ili opekline.*

Sigurnosne upute za škare za živicu:

- **Sve dijelove tijela držite podalje od noževa. Nikada nemojte pokušati kod hodajućeg noža ukloniti materijal koji se reže ili isti držati. Zaglavljeni materijal koji se reže uklonite samo pri isključenom uređaju.** *Jedan trenutak nepažnje prilikom korištenja škara za živicu može dovesti do teških ozljeda.*
- **Škare za rezanje živice nosite za ručku pri isključenom nožu. Prilikom transporta ili skladištenja na škare za rezanje živice uvijek navucite zaštitni pokrov.** *Pažljivo rukovanje sa uređajem smanjuje opasnost od ozljede kroz nož.*
- **Električni alat držite samo za izolirane površine ručki jer rezni nož može doći u dodir sa skrivenim električnim vodovima.** *Dodir reznog noža s vodom pod naponom može metalne dijelove uređaja izložiti naponu i uzrokovati električni udar.*
- **Prije rada pretražite živicu radi skrivenih predmeta, na primjer žice itd.** *Pazite na to da rezni alat ne dođe u dodir sa žicom ili drugim metalnim predmetima.*
- **Električni alat držite ispravno, na primjer objema rukama na ručkama, ako postoje dvije ručke.** *Gubitak kontrole nad uređajem može uzrokovati ozljede.*

Upute o sigurnosti

- **Ovaj aparat nije namijenjen za uporabu od strane osoba (uključujući djecu) sa smanjenim tjelesnim, osjetilnim ili mentalnim sposobnostima, odnosno bez iskustva i znanja, osim ako ih osoba odgovorna za njihovu sigurnost ne nadzire ili ne uputi na uporabu aparata. Djecu treba nadzirati kako bi se osiguralo da se ne igraju s aparatom.**
- **Ovaj uređaj nije namijenjen za uporabu osobama sa smanjenim fizičkim, čulnim ili mentalnim sposobnostima, ili osobama koje nemaju dovoljno iskustva i/ili nemaju dovoljno znanja, osim u slučaju, da su pod nadzorom osobe koja je odgovorna za njihovu sigurnost, ili u slučaju da su te osobe primile odgovarajuće upute o pravilnoj uporabi uređaja.**
- **Rezni alat nastavlja raditi nakon isključivanja uređaja.**
- **Prije čišćenja morate isključiti uređaj. Pozor! Prste i noge držite izvan reznog područja!**
- **Motor uključite tek kada su ruke i noge udaljene od reznog alata.**
- **Prije primjene uređaja s radne površine odstranite sva strana tijela, a tijekom rada pazite na njih!**
- **Prije transporta isključite uređaj te pričekajte da se nož zaustavi. Održavanje i čišćenje uvijek se obavlja na isključenom uređaju.**
- **Djeca ispod 16 godina starosti ne smiju rukovati uređajem.**
- **Upotrebu ovog uređaja nikad ne dopustite djeci i osobama koje nisu pročitale priručnik za rukovanje.**
- **Zakonski propisi mogu ograničiti starost rukovatelja.**
- **Uvažite odgovornost prema trećim osobama na području rada.**

- **Upotrebu škara za rezanje živice izbjegavati, ukoliko se osobe, prije svega djeca, nalaze u blizini.**
- **Škare za obrezivanje grmlja i trave koristite samo na dnevnom svjetlu ili uz odgovarajuće umjetno osvjetljenje.**
- **Provjeravanje i održavanje škara treba stručno obaviti. Kod oštećenja zamijenite cijeli nož. Kod oštećenja udarcima potrebna je stručna provjera.**
- **Izbjegavajte uporabu stroja ako se u blizini nalaze druge osobe, u prvom redu djeca ili kućne životinje.**
- **Nosite odgovarajuću radnu odjeću kao što su to zaštitne naočale, zaštita za sluh, zatvorene cipele koje se ne kližu i radne rukavice. Izbjegavajte nošenje dodatne odjeće, pošto ona može biti zahvaćena od komada koji se miču.**
- **Nakon odlaganja škara i prije čišćenja osigurajte da se uređaj ne uključi sam od sebe na pr. aktivacijom uključnog blokatora.**
- **Stroj valja redovito provjeravati i održavati i te postupke smije obavljati samo ovlaštena servisna služba.**
- **Škare nikada ne primajte za noževe, opasnost od ozljeda postoji i kod mirovanja noža.**
- **Ne posežite u pokrenute noževe da biste odstranili strana tijela. Ovo nemojte činiti niti ako noževi zablokiraju.**
- **Uređaj pohranite na mjestu nedostupnom za djecu.**
- **Za vrijeme rada sa škarama za rezanje živice uvijek držite sigurno odstojanje, u posebnosti, kada upotrebljavate podnožnice ili ljestve.**
- **Škare za rezanje živice nemojte upotrebljavati sa oštećenim ili previše istrošenim napravama za rezanje.**
- **Pobrinite se za to, da su svi zaštitn i uređaji i rukohvati namješteni. Nemojte nikada pokušati pustiti u pogon nepotpuni stroj.**
- **Kod transporta ili skladištenja škara za rezanje živice uvijek upotrebljavajte zaštitu za noževe.**
- **Prije početka rada pregledajte svoju okolinu i obratite pažnju na moguće opasnosti, koje Vi zbog buke stroja možda ne biste mogli čuti.**
- **Koristite samo zamjenske dijelove i pribor koje je preporučio proizvođač.**
- **Imajte na umu da je isključivo korisnik odgovoran za nezgode ili ugrožavanje drugih osoba ili njihove imovine.**
- **Prije uporabe valja vizualno provjeriti ima li na stroju oštećenih, nedostajućih ili pogrešno montiranih zaštitnih uređaja ili pokrova.**
- **Nikad ne rabite stroj s oštećenim zaštitnim pokrovom ili uređajem ili bez zaštitnog pokrova ili uređaja.**
- **Tijekom cijelog razdoblja uporabe stroja valja nositi zaštitu za oči, duge hlače i čvrste cipele.**
- **Valja izbjegavati uporabu stroja u lošim vremenskim uvjetima, naročito ako u slučaju opasnosti od grmljavine.**
- **Isključite stroj**
  - **uvijek kad se stroj ostavi bez nadzora**
  - **prije provjere ili prenamjene stroja**
  - **nakon kontakta sa stranim tijelima**
  - **uvijek kad stroj počne neobično vibrirati**
- **Uvijek se pobrinite za to da u ventilacijskim otvorima nema stranih tijela.**
- **Uvijek održavajte ravnotežu kako biste u svakom trenutku imali siguran položaj tijela na padinama. Hodajte, ne trčite.**
- **Upozorenje! Ne dodirujte pokretne opasne dijelove ako stroj nije isključen i ako se pokretni opasni dijelovi nisu potpuno zaustavili.**
- **Trnjenje ili mravinjanje u rukama znak su prekomjerne ispostavljenosti vibracijama. Skratite radno vrijeme, uzmite dovoljno duge odmore, porazdijelite rad na druge osobe ili stavite antivibracijske rukavice pri dugotrajnoj uporabi.**

Prije puštanja u pogon

Punjenje akumulatora

Sigurnosne upute:

Uređaj se isporučuje se unaprijed napunjenim licij-ijonskim akumulatorom. Ali se preporučuje da se prije prvog puštanja u pogon akumulatori još jednom napune.

- Za to koristite dostavljeni uređaj za punjenje. On je specijalno usklađen na ovaj akumulator.
- Nikada ne koristiti druge punjače. Kroz to postoji opasnost od požara ili eksplozije!
- Uređaj za punjenje uvijek čuvati od kiše ili vlage. Opasnost od električnog udara. - Nikada nezaštićeno puniti na otvorenom već uvijek na suhim i zaštićenim mjestima.
- Sa ovim uređajem za punjenje nikada ne puniti strane akumulatore. Opasnost od požara ili eksplozije.
- Prije svake upotrebe uređaja za punjenje kućište, utičnicu i kabel pregledati na oštećenja. Ne koristiti ako postoji oštećenje.
- Uređaj za punjenje ne otvarati na silu. Uređaj za punjenje se kod postojanja kvara mora zamijeniti.
- Uređaj za punjenje se prilikom postupka punjenja zagrije. Ne koristiti na lako zapaljivoj podlozi ili u zapaljivoj okolini. Opasnost od požara.
- Nikada ne otvarati čelije akumulatora. Opasnost od kratkog spoja.
- Kod oštećenja akumulatora mogu isticati štetne pare ili tekućine. Kod nenamjernog kontakta mjesto isprati sa vodom i odmah potražiti liječničku pomoć. Tekućina može prouzrokovati nadražaje kože ili nagrizanja.
- Akumulator zaštititi od vrućine, jakog utjecaja sunčanih zraka i vatre. Opasnost od eksplozije.

Postupak punjenja:

Za punjenje akumulatora utični uređaj za punjenje utaknuti u utičnicu. Nakon toga utičnicu kabela za punjenje utaknuti u kutiju za punjenje škara za šišanje trave i grmlja (slika 2)

Početak postupka punjenja se prikazuje kroz crvena kontrolnu svjetiljku (X), slika 2 na kraju ručke. Kod praznog akumulatora vrijeme punjenja iznosi cca. 6-8 sata. Nakon završetka punjenja elektronski nadzor automatski isključuje postupak punjenja. Onda crveno svjetlo mijenja boju i svjetlo zelene. To je označilo kraj procesa punjenja javlja. Nadzor vremena punjenja nije potreban.

Uređaj za punjenje i ručka uređaja se prilikom postupka punjenja zagriju. To je normalno.

Kada se uređaj za punjenje ne koristi, isti iskopčati iz utičnice.

Za vrijeme postupka punjenja se uređaj ni u kom slučaju ne smije koristiti.

Akumulator se treba napuniti, kada se osjeti znatno popuštanje učinka pri rezanju. Dodatno je ugrađena elektronska zaštita od totalnog pražnjenja, koja sprječava oštećenje akumulatora. Ista akumulator isključuje po dostizanju granice pražnjenja. Uređaj nakon toga više nemojte uključivati, već najprije napunite akumulator.

Uključivanje i isključivanje

Zapor uključivanja A (slika 3) pomaknuti prema naprijed i pritisnuti sklopku B. Nakon uključivanja se zapor za uključivanje A više ne mora držati.
Za isključivanje pustiti sklopku B.

Oprez! Nož se još naknadno pokreće.

Pregrađivanje uređaja / zamjena sustava rezanja

Za zaštitu od ozljeda utaknite dostavljenu zaštitu za noževe preko noža i koristite zaštitne rukavice.

Obadvije bočne tipke istovremeno pritisnuti i izvaditi nož za rezanje (slika 5).

Iz prostora pogona izvadite eventualnu prljavštinu.

Prije umetanja zamijenjenog noža malo podmazati područja pogona sa univerzalnim mazivima, koje se može dobiti u trgovini, kako je opisano u odlomku održavanje (slika 7).

Nož škara uvesti sa stražnjim držačem u kućište škara za šišanje trave kao što je prikazano na slici 6 i snažnim pritiskanjem na osnovnu ploču noža uklopiti u klik sustav.

Kod zamjene noža se ne mora paziti na položaj ekscentričnog pogona. Prilikom uključivanja ekscentar pogona se samostalno namješta u odgovarajući izrez noža za rezanje.

Uređaj je sada spreman za pogon.

Upute za rad

Sa škarama za obrezivanje grmlja može se obrezivati ukrasno i lagano grmlje. Ovaj uređaj je prikladan i za oblikovno obrezivanje na pr. kod uređivanja groba.

Sa škarama za šišanje trave se rubovi travnjaka tj. travnate površine mogu čisto šišati na nepristupačnim mjestima.

Kako je uređaj namijenjen za korištenje jednom rukom, slobodnu ruku ne prinosite u blizinu pokrenutog noža.

Održavanje (slika 7)

Očistite nož od biljnih sokova i prljavštine. Par noževa potrebno je u sezoni skinuti najmanje jedanput. Kod toga treba odstraniti ostatke biljaka i stranih tijela. Pogonski zupčanik C i poleđinu noža D oprezno podmazati tankim slojem maziva. Ne podmazivati motor i druge dijelove.

Pozor! Klizne površine noževa se moraju nauljiti zbog održavanja klizne sposobnosti. Nepodmazane klizne površine mogu negativno utjecati na izdržljivost.

Kada se noževi nakon dulje uporabe zatupe, molimo zamijenite ih samo originalnim zamjenskim noževima.

Škare čistite samo četkom ili krpom. Uređaj ne vlažite vodom i ne potapajte ga u nju.

Nož nakon svake uporabe obraditi sa sprejem za njegu.

Zamijeniti ishabane tupe noževe.

Nakon uporabe navući zaštitu za nož.

Uređaj pregledati na vidljive nedostatke i u danom

slučaju iste dati popraviti u ovlaštenom servisu.

Skladištenje

Uređaj uvijek čuvati na suhom, čistom mjestu izvan dometa djece. Skladištiti sigurno od mraza.

Odstranjevanje odpadkov in varstvo okolja

Molim uvažavajte sljedeće upute o odstranjivanju akumulatora:

Iskorišteni akumulatori ili baterije ne spadaju u kućne otpatke. Kao potrošač imate zakonsku obvezu vraćanja istrošenih baterija odnosno akumulatora.

Li-Ion

Pri koncu vijeka trajanja Vašeg uređaja morate baterije odnosno akumulatore izvaditi iz uređaja i odložiti ih na posebno mjesto.

Prije vraćanja stare akumulatore morate isprazniti i osigurati od kratkog spoja. Stare akumulatore možete predati na mjesna odlagališta ili kod Vašeg trgovca odnosno mjesta prodaje.

Kadar Vaša naprava nekega dne postane neuporabna ali je ne potrebujete več, Vas prosimo, da naprave na noben način ne vržete med gospodinjske odpadke, temveč jo odstranite okolju primerno. Prosimo, da napravo oddate na mestu za zbiranje odpadkov. Tam bodo plastične in kovinske dele lahko ločili in jih dali reciklirati. Tozadevne informacije dobite tudi pri Vaši občinski ali mestni upravi.

Rezervni dijelovi

Trebaju li vam pribor ili rezervni dijelovi, obratite se našoj servisnoj službi.
Za rad s ovim uređajem nipošto ne upotrebljavajte rezervne dijelove koje naša tvrtka ne preporučuje. U suprotnom se rukovatelj ili druge osobe u blizini mogu teško ozlijediti ili se uređaj može oštetiti.

ikra GmbH
Schlesierstraße 36
D-64839 Münster / Altheim

JAMSTVO

Za ovaj uređaj dajemo, bez obzira na obveze trgovca iz kupovnog ugovora, krajnjem potrošaču slijedeće jamstvo:

Vrijeme trajanja jamstva iznosi 60 mjeseca, a počinje prodajom uređaja što se dokazuje originalnim računom. Iz jamstva su isključeni potrošni dijelovi i štete koje nastanu uporabom neispravnih dodatnih dijelova, popravaka sa neoriginalnim dijelovima, primjene sile, udara i loma kao i nasilnog preopterećenja motora.

Jamstvo na zamjenu odnosi se samo na neispravne dijelove, a ne na kompletne uređaje. Popravak u jamstvenom roku smije provesti samo ovlašteni servis ili servisna služba proizvođača. U slučaju zahvata od strane neovlaštenih servisa, jamstvo više ne vrijedi.

Troškove poštarine, pošiljke i vezane troškove snosi kupac.

Proizvod	**Tvornički broj**
Datum prodaje	

SERVIS:

VAR - ERCO d.o.o.
Stipana Vilova 14A
HR – 10090 ZAGREB
Tel. +00385 91 571 3164
Fax +00385 1 3454 906

Акумулаторна ножица за трева и храсти

Многоуважаеми клиенти,

Ние създадохме настоящата инструкция за използване за да се гарантира надеждно пускане в експлоатация на уреда. Ако спазвате посочените по-долу указания, винаги ще бъдете доволни от работата на Вашия уред и той ще има дълъг експлоатационен срок.

Преди серийното производство нашите уреди се изпробват при най-строги условия и по време на производството се подлагат на постоянен контрол. Това ни дава увереност, а на Вас гаранцията, че винаги получавате съвършен продукт.

В интерес на техническото усъвършенстване си запазваме правото на изменения в конструкцията и в изпълнението.

Съдържание	**Страница**
Илюстрации	1 - 3
Изображение и обяснение на пиктограмите	4 - 7
Технически данни	BG-1
Предназначение	BG-2
Общи указания за безопасност	BG-2
Зареждане на батерията	BG-6
Включване / изключване на уреда	BG-7
Указания за работа	BG-7
Поддръжка	BG-7
Съхранение	BG-7
Отвеждане на отпадъците и опазване на околната среда	BG-8
Резервни части	BG-8
Декларация за съответствие в ЕО	
Гаранция	
Услуга	

Акумулаторна ножица за трева и храсти GGSI 180

Технически данни

Напрежение на акумулатора / работно напрежение	V/DC	7,2
Тип на акумулатора	Ah / Wh	2,5 Ah; 18,0; литиево-йонен
Време за работа	мин.	максимален 180
Обороти без товар n_0	мин.$^{-1}$	1000
Ширина на рязане *	mm	75
Дължина на ножа **	mm	160
Дебелина на рязане **	mm	8
Ниво на звукова мощност	dB(A)	86
Ниво на звуково налягане по (DIN EN 60745-2-15)	dB (A)	58,4 k=3,0 dB (A)
Вибрация по (DIN EN 60745-2-15)	m/s^2	<2,5 k=1,5 m/s^2

Токоизправител / Зарядно устройство		**JLH050900700G**
Напрежение на мрежата	V~ / Hz	100-240 / 50-60
Напрежение на зареждане	V/DC	9,0
Ток на зареждане	mA	700
Време заряда	часов	прибл. 3 - 5

Запазваме си правото на технически изменения.

* Акумулаторна ножица за трева ** Акумулаторна ножица за храсти

- Стойността на вибрациите е определена със стандартизирано оборудване и може да се използва, както за сравняване с друго електрическо оборудване, така и за временно изчисляване на натоварването, посредством вибрациите.
- Стойността на вибрациите може да варира в зависимост от използването на машината и нейното оборудване и може да бъде по-голяма от тази посочената.
- Необходимо е да се определят мерките за безопасност целящи защита на потребителя, които трябва да се базират върху оценка на създалото се натоварване от вибрациите, при условия на реално използване.
- За тази цел, трябва да се имат предвид всички фази на цикъла на работа, като например, изключването или работа на празен ход.
- Опитайте се да поддържате натоварването от вибрации възможно най-ниско. Примерни мерки за намаляване на вибрационното натоварване са носенето на ръкавици при употреба на инструмента и ограничаването на времето за работа. При това трябва да се вземат предвид всички части на работния цикъл (например времена, през които електроинструментът е изключен, и такива, през които той е включен, но работи без натоварване).
- Винаги дръжте ръцете и краката си далеч от режещи инструменти, особено при включване на двигателя!

⚠ **Внимание: Защита от шум!При пускането в експлоатация спазвайте регионалните предписания.**

Предназначение

При нужда този уред чрез лесна смяна на доставените приставки може да се превърне в ножица за трева, ножица за храсти или в приспособление за разрохкване на почва.

Указания за работа

С ножицата за храсти могат да се режат декоративни храсти и малки храсталаци. Този уред е много подходящ и за оформящо подрязване, например при поддръжка на гробове.

⚠ Ножицата за храсти не може и не бива да заменя храстореза.

Тя е предназначена изключително за оформяне и рязане на декоративни храсти и храсталаци с малка дебелина. Друго използване, излизащо извън тези рамки, се счита не по предназначение. Производителят (доставчикът) не отговаря за произтичащи от това щети.
Ножицата за трева гарантира чисто подрязване на тревата в краищата на морави или труднодостъпни места.

Всеки вид употреба, която се различава от указанията в настоящото ръководство за експлоатация, може да причини повреди по машината и да означава сериозно застрашаване на оператора.

За да запазите Вашата гаранция и в интерес на безопасността на продукта, моля непременно спазвайте предписанията за безопасност.

Други опасности

Другите опасности съществуват винаги, даже ако ножицата се използва правилно. Конструкцията на ножицата може да е свързана със следните опасности:

- Съприкосновение с незащитено острие (водещо до порезни рани)
- Протягане към или хващане на ножицата по време на работа (водещо до порезни рани)
- Неочаквано, рязко движение на обрязвания растителен материал (водещо до порезни рани)
- Изхвърляне или катапултиране на повредени режещи зъбци
- Изхвърляне или катапултиране на обрязвания материал
- Увреждане на слуха, ако не се използват посочените средства за защита на слуха
- Вдишване на материали от рязането

Общи указания за безопасност за Електрически инструмент

Внимание! Всички указания трябва да бъдат прочетени. Грешки при неспазване на посочените по-долу инструкции могат да причинят токов удар, пожар и/или тежки наранявания. Използваното по-долу понятие „Електрически инструмент“ се отнася до електрически инструменти, включени в мрежа, (с мрежов кабел) и акумулаторни електрически инструменти (без мрежов кабел).

ЗАПАЗЕТЕ ДОБРЕ ТЕЗИ ИНСТРУКЦИИ.

1) Работно място

a) Поддържайте работното си място чисто и прибрано. Безпорядък и неосветени работни зони могат да доведат до злополуки.

b) Не работете с уреда във взривоопасни среди, в които се намират горими течности, газове или прахове. *Електрическите инструменти създават искри, които могат да възпламенят прах или пари.*

c) По време на използване електрическия инструмент трябва да се държи далеч от деца и други лица. *Ако Ви разсеят, е възможно да загубите контрола над уреда.*

2) Електрическа безопасност

a) Щепселът на уреда трябва да пасва в уреда. Щепселът не трябва да бъде променен по никакъв начин. Не използвайте преходни щепсели в комбинация със заземени уреди.

Оригиналните щепсели и пасващите контакти намаляват риска от токов удар.

b) **Избягвайте контакта на тялото със заземени повърхности, като тръби, отопления, печки и хладилници.** *Налице е повишен риск от токов уред, когато тялото Ви е заземено.*

c) **Дръжте уреда надалеч от дъжд.** *Проникването на вода в електроуреда повишава риска от токов уред.*

3) Безопасност на хората

a) **Бъдете внимателни, обърнете внимание на това, което правите и се работете разумно с електроуреда. Не използвайте уреда, когато сте изморени или се намирате под влиянието на наркотици, алкохол или медикаменти.** *Един момент невнимание при употреба на уреда може да доведе до сериозни наранявания.*

b) **Носете лично защитно оборудване и носете винаги защитни очила.** *Носенето на лично защитно оборудване, като маска за прах, нехлъзгащи се защитни обувки, защитен шлем или антифон, според вида и употребата на електроуреда, намалява риска от наранявания.*

c) **Избягвайте неволно пускане. Уверявайте се, че електрическият инструмент е изключен, преди да го свържете към електрозахранването или да поставите батерията, да го вземате или да го носите.** *Ако при носене на електрическия инструмент държите пръста си върху превключвателя или свържете включен уред към електрозахранването, това може да доведе до злополуки.*

d) **Избягайте неволното пускане в експлоатация на уреда. Уверете се, че прекъсвачът се намира на позиция „ИЗКЛ.“.** *Когато поставите пръста си на прекъсвача при носене на уреда или свържете уреда към мрежата във включено състояние, е възможно това да доведе до злополуки.*

e) **Отстранете инструментите за настройване или отверките, преди да включите уреда.** *Инструментът или ключът, който се намира във въртяща се част на уреда, може да доведе до наранявания.*

f) **Не надценявайте силите и възможностите си. Заемете стабилна и сигурна стойка и поддържайте винаги равновесие.** *По този начин ще можете да контролирате по-добре уреда при неочаквани ситуации.*

g) **Носете подходящо облекло. Не носете широко облекло или накити. Дръжте коси, облекло и ръкавици надалеч от подвижни части.** *Свободното облекло, накитите или дългите коси могат да бъдат завлечени от движещите се части.*

h) **Когато са монтирани устройства за засмукване и събиране на прах, убедете се, че те са включени и че се използват правилно.** *Използването на такива устройства предотвратява опасности, причинени от прах.*

4) Внимателно боравене и употреба на електрически инструменти

a) **Не претоварвайте уреда. Използвайте за Вашата работа предназначения за нея електрически инструмент.** *С подходящия инструмент Вие ще работите по-добре и по-сигурно в определения Ви сектор.*

b) **Не използвайте електрически инструмент с повреден прекъсвач.** *Електрическият инструмент, който не може да се включва и изключва, е опасен и трябва да се ремонтира.*

c) **Изтеглете щепсела от контакта и/или свалете батерията, преди да извършвате настройки по уреда, да сменяте приставки или да оставите уреда настрани.** *Тази предпазна мярка предотвратява неволно стартиране на уреда.*

c) **Съхранявайте неизползваните електрически инструменти извън обсега на деца. Не оставяйте уредът да се използва от лица, които не са запознати с него или не са прочели тази инструкция.** *Електрическите инстру-*

менти са опасни, когато се използват от неопитни лица.

d) **Поддържайте старателно уреда. Контролирайте, дали подвижните му части функционират безупречно и не блокират, дали има счупени части или те са повредени така, че е нарушена функцията на уреда. Ремонтирайте повредените части, преда да използвате уреда.** *Много от злополуките се причиняват от лошо поддържани електроинструменти.*

e) **Поддържайте режещите инструменти остри и чисти.** *Старателно поддържани режещи инструменти с остри режещи ръбове блокират по-рядко и се използват по-лесно.*

f) **Използвайте електрическите инструменти, аксесоарите, сменяемите инструменти и др. в съответствие с тези инструкции и така, както това е предписано за специалния тип уреди. При това обърнете внимание на работните условия и на дейността, която подлежи да се извършва.** *Използването на електрическите инструменти за други освен предвидените цели може да доведе до наличието на опасни състояния.*

5) Сервиз

a) **Давайте електрическия уред за поправка само на квалифициран персонал, като използвате само оригинални резервни части.** *Това позволява да се поддържа безопасността на електрическия уред.*

6) Работа и правилно използване на електрическиинструменти с батерия

a) **Преди да поставите батерията се уверете се, че уредът е изключен.** *Монтирането на батерия във включенелектрически уред, може да предизвика злополука.*

b) **За зареждане на батерията използвайте единствено зарядни устройства препоръчани от производителя.** *Зарядните устройства обикновено са специфичниза типа батерия, ако се използват с други батерии, съ-ществува опасност от пожар.*

c) **Използвайте само специфични батерии, предвидени за вашия инструмент.** *Използването на други батерииможе да предизвика нараняване или опасност от пожар.*

d) **Съхранявайте неизползваните батериите далеч откламери, монети, ключове, пирони, винтове илидруги малки метални предмети, които могат дапредизвикат късо съединение на контактите.** *Късосъединение между контактите може да доведе до из-бухване или злополуки.*

e) **Акумулатор в лошо състояние може да причини изтичане на течността. Избягвайте контакт с течността. В случай на неволен контакт, изплакнете с вода.В случай на контакт на течността с очите, консултирайте също и лекар.** *Изтеклата от батерията течност,може да предизвика кожни раздразнения или изгаряния.*

Указания за безопасност на ножици за жив плет:

- **Дръжте надалеч от режещия нож всички части на тялото. Не се опитвайте да отстранявате отрязаните части, докато ножът работи или да държите материалът, който режете. Отстранявайте захванатите клони само, когато уредът е изключен.** *Един момент невнимание при използване на ножицата за жив плет може да доведе до тежки наранявания.*
- **Носете ножицата за жив плет за дръжката при спрян нож. При транспортиране и съхранение на ножицата винаги трябва да се поставя защитното покритие.** *Внимателното боравене с уреда намалява опасността от нараняване с ножа.*
- **Дръжте електроинструмента само за изолираните повърхности на ръкохватката, тъй като режещият нож може да има контакт със скрити електрически проводници.** *Контактът на ре-*

жещия нож с токопроводящ проводник може да постави под напрежение метални части на уреда и да доведе до токов удар.

- **Преди работа претърсете живия плет за скрити предмети, напр. тел и т.н.** *Бъдете внимателни, режещият инструмент да няма контакт с тел или други метални обекти.*
- **Дръжте електроинструмента правилно, напр. с двете ръце за ръкохватките, когато има две ръкохватки.** *Загубата на контрол над уреда може да доведе до наранявания.*

Указания за безопасност

- **Забранява се използването на машината от хора (включително деца) с умствени, физически или сензорни увреждания или незапознати с начина й работа, освен ако не се под контрол на трето лице, отговорно за тяхната сигурност или са били обучени как да използват уреда. Пазете децата на разстояние по време на работа на машината.**
- **Тази апаратура не е предназначена за употреба от лица (включително деца) с ограничени физически, сетивни или умствени способности, или без опит и познания, освен ако бъдат контролирани или обучени от отговорен за тяхната безопасност човек.**
- **Режещият инструмент продължава да се движи след изключване на уреда.**
- **Преди почистване уредът трябва да се изключи.**
- **Внимание! Краката и пръстите на ръцете да се държат извън обсега на рязане!**
- **Включете двигателя едва тогава, когато краката и пръстите на ръцете са отдалечени от режещите инструменти.**
- **Преди използване на уреда освободете работната площ от чужди тела и по време на работа внимавайте за такива чужди тела!**
- **При транспортиране винаги първо изключвайте уреда и изчаквайте ножовете да спрат до състояние на покой. Извършвайте работи по поддръжка и почистване винаги само при изключен уред.**
- **Деца и младежи под 16 години не бива да обслужват уреда.**
- **Никога не позволявайте на деца или на лица, които не са запознати с ръководството за употреба, да използват този уред.**
- **Законови разпоредби могат да ограничават възрастта на оператора.**
- **Внимавайте, в работния диапазон Вие носите отговорност по отношение на трети лица.**
- **Употребата на машината трябва да се избягва, когато наблизо има хора, предимно деца или домашни животни.**
- **Уредът да се използва само на дневна светлина или при достатъчно изкуствено осветление.**
- **Ножицата да се поддържа правилно и да се контролира. При повреда ножът може да се сменя само като цял комплект. При повреда от удар се налага проверка от специалист.**
- **Машината трябва редовно да се проверява и да се поддържа, при това само от компетентна ремонтна служба.**
- **Носете подходящо работно облекло, както и защитни очила, предпазител за слуха, нехлъзгащи се, затворени обувки и работни ръкавици. Избягвайте носенето на широко облекло, защото може да бъде захванато от движещите се части.**
- **След като оставите ножицата на земята и преди да започнете да я почиствате, трябва да се убедите, че уредът не може да бъде включен неволно, напр. чрез задействане на блокировката срещу включване.**
- **Трябва редовно да се проверява дали не е повреден ножът.**
- **В никакъв случай не дръжте резачката за ножовете, има опасност от нараняване дори когато ножовете са в покой.**

- **Никога не пъхайте ръцете си в движещите се ножове за да отстраните чужди тела или когато ножовете са блокирани. Винаги първо изключвайте уреда и изваждайте акумулаторната батерия от уреда.**
- **Съхранявайте уреда на място, недостъпно за деца.**
- **Винаги заемайте сигурно положение по време на работа с храстореза, особено когато използвате стъпала или стълба.**
- **Не използвайте храстореза (ножицата за трева) с повреден или прекалено износен режещ инструмент.**
- **Никога не се опитвайте да пускате в действие неокомплектована машина.**
- **Винаги използвайте предпазителя за ножа при транспортиране или при съхраняване на храстореза.**
- **Преди да започнете работа, се запознайте с околния терен и внимавайте за възможни опасности, които може би не можете да чуете поради шума на машината.**
- **Използвайте само резервни части и аксесоари, препоръчани от производителя.**
- **Обърнете внимание, че самият потребител носи отговорност за злополуки или опасности спрямо други лица или тяхната собственост.**
- **Преди използването машината трябва да се огледа за повредени, липсващи или неправилно поставени предпазни приспособления или капаци.**
- **Никога не използвайте машината с повреден капак или предпазно приспособление, съотв. без капак или предпазни приспособления.**
- **По време на целия период на използване на машината трябва да се носят защита на очите, дълъг панталон и здрави обувки.**
- **Трябва да се избягва използване на машината при лоши атмосферни условия, особено при риск от светкавици.**
- **Винаги изключвайте машината,**
  - **когато машината се оставя без наблюдение.**
  - **преди проверка или работа по машината**
  - **след контакт с чуждо тяло**
  - **когато машината започне да вибрира необичайно**
- **Винаги се уверявайте, че вентилационните отвори са свободни от чужди тела.**
- **Винаги пазете равновесие, за да имате стабилен стоеж върху наклони по всяко време. Ходете, не тичайте.**
- **Предупреждение! Не докосвайте движещи се опасни части, преди машината да е била изключена и движещите се опасни части да са спрели напълно.**
- **Появяването на боцкане и изтръпване в ръцете е признак за повишена вибрация. При продължителна работа ограничете работното време, правете достатъчно големи почивки, разпределете работата между няколко души или носете противовибрационни ръкавици.**

Преди стартиране

Зареждане на батерията

Инструкции за безопасност:

Устройството се доставя със заредена литиево-йонна батерия. Въпреки това, препоръчваме презареждане на батерията преди използване на уреда за първи път.

- Използвайте зарядното устройство само за зареждане на батерията. То е специално създадено и съвпада с батерията на ножицата.
- Никога не използвайте друго зарядно устройство. Това ще доведе до пожар и/или опасност от експлозия!
- Пазете зарядното устройство от дъжд или влага. Опасност от електрически удар! – Никога не зареждайте батерията на открито без защита, винаги използвайте сухи, защитени места.
- Никога не правете опити за зареждане на други батерии със зарядното устройство. Това ще доведе до пожар и/или опасност от експлозия!
- Проверявайте корпуса, щепсела и кабела за повреди преди всяка употреба на ножицата. Не използвайте устройството ако сте открили повреда.
- Не отваряйте зарядното устройство със сила. В случай на повреда, то трябва да бъде заменено.
- Зарядното устройство се нагрява по време на зареждане. Не го поставяйте на запалими повърхности и във взривоопасна среда. Опасност

от пожар!

- Не отваряйте батерията. Опасност от късо съединение!
- В случай на повреда на батерията, могат да се отделят опасни течности или газове. При случаен контакт измийте засегнатото място с вода и потърсете незабавно медицинска помощ. Отделените течности могат да доведат да раздразнение на кожата.
- Предпазвайте батерията от прегряване или пожар. Опасност от експлозия!

Зареждане:

За да заредите батерията свържете зарядното устройство към ел. контакт. След това поставете кабела на зарядното устройство в контакта на ножицата за трева (фиг. 2)

Започването на процеса на зареждане се индикира от червен контролна светлина (X) в края на дръжката фиг. 2. Ако батерията е напълно изтощена времето за зареждане е около 6-8 часа. След приключване на зареждането, зарядното устройство се изключва автоматично. Тогава червената светлина променя цвета и светлини зелено. Това бележи края на процеса на зареждане се сигнализира.

Зарядното устройство и дръжката на уреда се нагряват по време на зареждане. Това не е необичайно.

Изключете зарядното устройство, ако не го използвате.

Ножицата не трябва да бъде включена по време на зареждане!

Зареждайте батерията винаги, когато установите значително влошаване на работата на уреда. Батерията има допълнителна защита срещу пълно изпразване, която я предпазва от повреди. Тази защита изключва батерията, ако е напълно изтощена. Не включвайте уреда, преди да презаредите батерията.

Включване / изключване на уреда

Приплъзнете ключ A (фиг. 3), напред и натиснете ключ B. След като уреда е включен, не е необходимо да натискате повече ключ A.

За да изключите, просто натиснете ключ B.

⚠ **Внимание! Ножовете продължават да се движат известно време след изключването!**

Поправка на уреда/Смяна на режещата система

Поставете предпазителя на ножа (ножовете) и използвайте предпазни ръкавици, за да предотвратите наранявания.

Натиснете едновременно двата странични бутона и свалете ножовете (фиг. 5).

Почистете евентуално проникнали боклуци в пространството около редуктора.

Преди да поставите новия нож, леко смажете с универсална грес участъка на задвижването, както е описано и в раздел “Поддръжка” (фиг. 7).

Поставете задната част на ножа в корпуса на ножицата, както е показано на фиг. 6 и заключете механизма, чрез силен натиск на основата на ножа.

При смяната на ножа не е необходимо да се внимава за положението на ексцентриковия редуктор. При включване на уреда ексцентрикът на редуктора самостоятелно се намества в съответния отвор на ножа.

Сега уредът отново е готов за работа.

Указания за работа

С ножицата за храсти могат да се режат декоративни храсти и малки храсталаци. Този уред е много подходящ и за оформящо подрязване, например при поддръжка на гробове.

Ножицата за трева гарантира чисто подрязване на тревата в краищата на морави или труднодостъпни места.

⚠ **Тъй като уредът се води с една ръка, в никакъв случай не приближавайте другата свободна ръка до работещия нож**.

Поддръжка (фиг. 7)

Пазете ножовете чисти от растителни сокове и замърсяване. Двойката ножове трябва да се сваля най-малко веднъж на сезон. При това трябва да се отстраняват остатъци от растения и чужди тела. Смажете внимателно с рядка грес малките зъбни колела C и задната част на ножа D. Не смазвайте двигателя и други части.

Внимание! Плъзгащите се повърхности на ножовете трябва да се смазват за да се запази способността за плъзгане. Несмазани плъзгащи се повърхности могат да повлияят отрицателно на срока на експлоатация.

Ако след дълга употреба ножовете се затъпят, сменете ги само с оригинални резервни ножове.

Почиствайте ножицата с четка или кърпа. Никога не пръскайте уреда с вода и не го потапяйте във вода.

Нанесете защитен спрей на ножовете след всяка употреба.

Подменете захабените ножове.

Винаги поставяйте предпазителя на ножовете след употреба.

Проверете уреда за видими дефекти и го ремонтирайте в оторизиран сервиз при необходимост.

Съхранение

Съхранявайте уреда в сухи, чисти помещения, на място недостъпно за деца. Уверете се, че мястото на съхранение е защитено от замръзване.

Отвеждане на отпадъците и опазване на околната среда

Моля спазвайте следните указания за отвеждане на отработилия акумулатор:

Отработилите акумулатори или батерии не се изхвърлят заедно с битовите отпадъци. Като потребител Вие сте задължен от закона да връщате обратно използваните батерии или акумулатори.

Li-Ion

В края на експлоатационния срок на вашия уред батериите или акумулаторите трябва да бъдат извадени от уреда и да бъдат отведени отделно.

Преди връщането акумулаторите трябва да се разредят и да се обезопасят срещу късо съединение. Можете да предадете Вашите стари акумулатори в местните пунктове за събиране на вторични суровини във Вашата община, на Вашия търговец или в магазина, откъдето сте купили уреда.

Когато Вашият уред (Вашият тример за трева / Вашата ножица за жив плет / Вашият верижен трион) някой ден стане негоден за употреба или повече не Ви трябва, моля в никакъв случай не изхвърляйте уреда с домашните отпадъци, а го отведете съобразно екологичните изисквания. Моля предайте и уреда в пункт за събиране на използваеми отпадъци. Пластмасовите и металните части тук могат да бъдат отделени и да бъдат предадени в пункт за рециклируеми отпадъци. Информация за това ще получите във Вашата общинска или градска администрация.

Резервни части

Ако имате нужда от приспособления или резервни части, обърнете се към нашия сервиз.

За работа с този уред в никакъв случай не използвайте резервни части, които не са били препоръчани от нашето предприятие. В противен случай операторът или намиращи се наблизо трети лица могат да получат сериозни наранявания или уредът може да се повреди.

Akülü çim ve çit makası

Degerli müsterimiz,

gerecin dogru kullanimi icin bu kullanim klavuzu hazirlanmistir. Eger bu bilgiler dogrultusunda hareket ederseniz, gerec istediginiz gibi calisacaktir ve gerecin uzun yasamini garanti edebiliriz.

Gereclerimiz seri üretimden önce en zorlu kosullar altinda kontrol edilmistir ve üretim sirasinda da bu kontroller devam etmektedir. Bu aldiginiz gerecin kalitesini garanti eder.

Devamli teknik gelisme yüzünden teknik degisiklikler mümkündür

Içindekiler	**Sayfa**
Görüntüler	1 - 3
Symbolien selitykset	4 - 7
Teknık bılgıler	TR-1
Kullanma amacı	TR-2
Genel güvenlik uyarıları	TR-2
Pilin şarj edilmesi	TR-5
Açılması ve kapatılması	TR-6
Cihazda donanım değişikliği/ kesme sistemlerinin değiştirilmesi	TR-6
Çalışmayla ilgili uyarılar	TR-6
Bakım	TR-6
Muhafaza edilmesi	TR-6
İmha ve çevre koruması	TR-7
Yedek parçalar	TR-7
AB-Uygunluk açıklaması	
Garanti koşulları	
Hizmet	

Akülü çim ve çit makası GGSI 180

Teknık bılgıler

Akü cereyanı/akımı	V/DC	7,2
Pil türü	Ah / Wh	2,5 / 18,0 Lityum iyon
Dayanma süresi	min.	en falza 180
Kesım hareketlerı	min^{-1}	1000
Kesım uzunluğu *	mm	75
Kesım uzunluğu **	mm	160
Kesik kalınlığı **	mm	8
Ses gücü sevıyesı	dB(A)	86
Gürültü Seviyesi (DIN EN 60745-2-15)	dB (A)	58,4 k=3,0 dB (A)
Titresim (DIN EN 60745-2-15)	m/s^2	<2,5 k=1,5 m/s^2
Agi yükleyicisi		**JLH050900700G**
Gerilim ve besleme frekansı	V~ / Hz	100-240 / 50-60
Gerilim	V/DC	9,0
Şarj akımı	mA	700
Şarj süresi	h	yaklaşık 3-5 saatdir

Teknık degısiklıkler mümkündür.

* Bataryalı çım makası ** Bataryalı çit makası

- Belirtilen titreşim değeri, standart bir donanım ile belirlenmiştir ve gerek elektrikli ekipmanlar ile karşılaştırma için gerekse titreşimler aracılığı ile yükün geçici tahmini için kullanılabilir.
- Titreşimlerin değeri, makinenin kullanımına ve donatımına göre değişebilir ve belirtilen değerden fazla olabilir.
- Kullanıcıyı korumak için güvenlik tedbirlerinin belirlenmesi gerekir; bunlar, gerçek kullanım şartlarında titreşimler tarafından üretilen yükün tahminine dayanmalıdır.
- Bu amaçla işleme devrinin tüm aşamaları (örneğin kapanma veya boş işleme) dikkate alınmalıdır.
- Titreşimler nedeniyle meydana gelen yüklenmeyi olabildiğince düşük tutmaya çalışın. Titreşim nedeniyle meydana gelen yüklenmeyi azaltmak için örnek önlemler arasında aleti kullanırken eldiven kullanılması ve çalışma sürelerinin sınırlı tutulmasıdır. Bu sırada çalışma çevriminin tüm bölümleri dikkate alınmalıdır (örneğin elektronik aletin kapalı tutulduğu ve açık olmasına rağmen yüklenmenin gerçekleşmediği süreler).
- Kesici aletlerden her zaman elleri ve ayakları özellikle motoru çalıştırırken uzak tutun!

⚠ **Dikkat: Gürültüye karşı koruma! Çalıştırma sırasında bölgesel hükümlere dikkat ediniz**

Kullanma amacı

İhtiyaç durumunda bu cihaz birlikte gönderilen uçlar kolayca değiştirilerek bir ot makasına, çalı makasına veya bir toprak tırmığına dönüştürülebilir.
Ticari kullanım için üretilmemiştir.

Çalışmayla ilgili uyarılar

Ağaççık makasıyla süs ağaççıkları ve ince çalılıklar kesilebilir. Bu cihaz şekillendirme kesimleri için de, örn. mezarlık bakımı için uygundur.

⚠ Çım ve çıt makası bir çit budama makasının yerini tutamaz ve bunun yerine kullanılmamalidir da.

Sadece ince dalli süs ağaççiklarini ve çalılıklari kısaltmak ve kesmek için öngörülmüştür. Başka veya bunun dışındaki işler için kullanılması amacina uygun olmayan kullanım olarak sayılmaktadır. Bundan dolayi oluşabilecek hasarlar için üretici/teslimatçı sorumluluk üstlenmez.

Çim makasıyla çimenlik kenarları ve çimen alanlarının zor ulaşılabilir yerleri temiz bir şekilde kesilebilir.

Bu kullanma kılavuzundaki talimatlardan farklı her türlü başka kullanım, makinede hasarlara neden olabilir ve kullanıcısı için ciddi tehlikeler anlamına gelebilir.

Garanti hakkınızı kaybetmemek ve ürün güvenliği açısından lütfen güvenlik hükümlerine mutlaka dikkat ediniz.

Kalıcı Tehlikeler

Makine koşullarına uygun kullanıldığı halde kalıcı riskler oluşması herzaman mümkündür. Makinenin dizaynı aşağıdaki tehlikelere yolaşabilir:

- Bıçak koruması olmadan bıçakla temas etmek (kesikli yaralanmalarla sonuçlanır)
- Makine çalışırken bıçağı tutmak (kesikli yaralanmalarla sonuçlanır)
- Kesilen bitkinin beklenmeyen ani hareketi (kesikli yaralanmalarla sonuçlanır)
- Hasar gören kesici dişin fırlaması
- Kesilen bitkinin fırlaması
- Kulaklık kullanılmaması durumunda duyma problemlerinin oluşması
- Budanan bitki tozlarının solunması

Genel güvenlik uyarıları

Dikkat! Bütün talimatların okunması gerekmektedir. Aşağıda belirtilen talimatlara uyulması sırasında yapılan hatalar elektrik çarpmasına, yangın ve/veya ağır yaralanmalara neden olabilir. Bundan sonra kullanılan “Elektrikli alet” terimi elektrikle çalışan elektrikli aletler (elektrik kablolu) ve bataryayla çalışan elektrikli aletler (elektrik kablosu olmadan) **için** kullanılmaktadır.

BU TALİMATLARI İYİ BİR ŞEKİLDE MUHAFAZA EDİNİZ.

1) Çalışma yeri

a) **Çalışma alanınızı temiz ve derli toplu bir şekilde tutunuz. Dağınıklık ve aydınlatılmamış çalışma alanları kazalara neden olabilir.**

b) **Cihazla, içinde yanıcı sıvılar, gazlar veya tozlar bulunan patlama tehlikesi olan alanlarda çalışmayınız.** *Elektrikli aletler tozu veya buharları tutuşturabilen kıvılcımlar oluşturabilirler.*

c) **Elektrikli aleti kullanırken çocukları ve başka kişileri uzak tutunuz.** *Dikkatiniz dağılırsa, cihaz üzerindeki kontrolü kaybedebilirsiniz.*

2) Elektrik güvenliği

a) **Borular, radyatörler, ocaklar ve buzdolapları gibi toprak hattına bağlı yüzeylere vücudunuzla temastan sakınınız.** *Vücudunuz topraklanmışsa elektrik çarpma riski daha fazladır.*

b) **Cihazı yağmurdan uzak tutunuz.** *Bir elektrikli cihaz içine su girmesi elektrik çarpma tehlikesini artırmaktadır.*

3) İnsanların güvenliği

a) **Dikkatli davranınız, ne yaptığınıza dikkat ediniz ve elektrikli aletle çalışırken aklınızı kullanarak çalışınız. Yorgun veya uyuşturucu madde, alkol veya ilaçların etkisi altında olduğunuzda cihazı kullanmayınız.** *Cihazın kullanılması sırasında bir anlık dikkatsizlik ciddi yaralanmalara neden olabilir.*

b) **Kişisel koruyucu donanım kullanınız ve her zaman koruyucu bir gözlük takınız.** *Elektrikli aletin türüne ve kullanımına uygun olarak toz maskesi, kaymayan güvenlik ayakkabıları, baret veya kulaklık gibi kişisel koruyucu donanımların kullanılması yaralanma riskini azaltmaktadır.*

c) **Gözetimsiz olarak işletime alınmasından kaçının. Elektrik beslemesini ve/veya bataryayı bağlamadan, çıkarmadan veya taşımadan önce elektrikli cihazın kapalı olduğundan emin olun.** *Elektrikli cihazı taşırken parmağınız şalterdeyse veya cihaz açıkken elektrik beslemesine bağlandığında bu durum kazalara neden olabilir.*

d) **Cihazı çalıştırmadan önce ayar takımlarını veya anahtarları çıkartınız.** *Dönmekte olan cihaz parçası içinde bulunan bir takım veya anahatar yaralanmalara neden olabilir.*

e) **Kendinize fazla güvenmeyiniz. Sağlam bir şekilde durmaya ve her an dengenizi sağlamaya dikkat ediniz.** *Böylece cihazı beklenmedik durumlarda daha iyi kontrol edebilmektesiniz.*

f) **Uygun giysiler giyiniz. Bol giysiler giymeyiniz veya takılar takmayınız. Saçlarınızı, giysilerinizi ve eldivenlerinizi hareketli parçalardan uzak tutunuz.** *Bol giysiler, takılar veya uzun saçlar hareketli parçalar içine kaptırılabilir.*

g) **Toz emme veya biriktirme tertibatları monte edilebildiğinde, bunların bağlı olmasından ve doğru kullanılmasından emin olunuz.** *Bu tertibatların kullanılması tozdan kaynaklanan tehlikeleri azaltmaktadır.*

4) **Elektrikli aletlerin titiz bir şekilde kullanılması**

a) **Cihaza fazla yük bindirmeyiniz. İşinize uygun olan elektrikli aleti kullanınız.** *Uygun elektrikli aletle belirtilen performans aralığında daha iyi ve güvenli çalışmaktasınız.*

b) **Şalteri arızalı olan elektrikli takımlar kullan-mayınız.** *Çalıştırılıp kapatılamayan bir elektrikli takım tehlikelidir ve tamir edilmesi gerekmektedir.*

c) **Cihaz ayarlarını gerçekleştirmeden, aksesuar parçalarını değiştirmeden veya cihazı başka bir yere bırakmadan önce fişi prizden çekin ve/veya bataryayı çıkarın.** *Bu önlem cihazın istenmeden çalışmasını önler.*

c) **Cihazın bakımını itinayla yapınız. Hareketli cihaz parçalarının kusursuz bir şekilde çalışıp çalışmadıklarını ve sıkışmamalarını veya parçaların kırılmamış olmasını veya cihazın fonksiyonunu etkileyecek şekilde hasar görmemiş olmasını kontrol ediniz. Hasarlı parçaları cihazı kullanmadan önce tamir ettiriniz.** *Çok sayıda kazanın nedeni bakımı iyi yapılmamış elektrikli aletlerdir.*

d) **Kesme takımlarını keskin ve temiz bir durumda muhafaza ediniz.** *Bakımı titiz bir şekilde yapılan ve keskin kesme kenarlı kesme takımları daha az sıkışır ve daha rahat kullanılabilir.*

e) **Elektrikli aletleri, aksesuarları, kullanım takımlarını vs. bu talimata uygun ve bu özel cihaz tipi için öngörüldüğü şekilde kullanınız. Bu sırada çalışma şartlarını ve yapılacak işi göz önünde bulundurunuz.** *Elektrikli aletlerin öngörülen kullanımdan farklı bir iş için kullanılması tehlikeli durumlara neden olabilir.*

5) **Servis**

a) **Cihazı sadece vasıflı uzman personel ve sadece orijinal yedek parçalarla tamir ettiriniz.** *Bununla cihazın güvenliğinin muhafaza edilmesi sağlanmaktadır.*

6) **Bataryalı elektrikli aletlerin doğru çalıştırılması ve kullanımı**

a) **Bataryayı yerleştirmeden önce cihazın kapalı olduğundan emin olunuz.** *Çalışır haldeki bir elektrikli cihaza batarya monte edilmesi kazalara neden olabilir.*

b) **Bataryaları şarj etmek için sadece ve sadece üretici tarafından tavsiye edilen şarjörleri kullanınız.** *Batarya şarjörleri genelde batarya tipine özeldirler; başka tipler ile kullanıldıkları taktirde, yangın riski bulunmaktadır.*

c) **Sadece ve sadece aletiniz için öngörülen özel bataryaları kullanınız.** *Başka bataryaların kullanımı yaralanmalara ve yangın riskine yol açabilirler.*

d) **Kullanılmayan bataryayı, kontaklarda kısa devre yaratabileceğinden, ataşlar, demir paralar, anahtarlar, çivi, vida veya diğer küçük metal eşyalardan uzak tutunuz.** *Batarya kontakları arasında bir kısa devre parlamaya veya yangına neden olabilir.*

e) **Kötü durumdaki bir batarya sıvının dışarı çıkma-sına neden olabilir. Sıvıyla temas etmekten kaçınınız. Kazaen temas etmeniz halinde su ile durulayınız. Sıvının gözler ile temas etmesi halinde, bir doktora başvurunuz.** Bataryadan dışarı sızan sıvı deride tahrişlere veya yanmalara neden olabilir.

Çit budama makasları için güvenlik uyarıları:

- **Bütün uzuvlarınızı kesici bıçaktan uzak tutunuz. Çalışmakta olan bıçakla kesilmiş malzemeyi gidermeye veya kesilecek malzemeleri tutmaya çalışmayınız. İçine sıkışmış kesilmiş malzemeyi sadece cihaz kapatılmış durumdayken çıkartınız.** *Çit budama makasının kullanılması sırasında bir anlık dikkasizlik ağır yaralanmalara neden olabilir.*
- **Çit budama makasını bıçak hareket etmediğinde kulpundan tutarak taşıyınız. Çit budama makasını taşırken veya muhafaza ederek koruyucu kılıfı üzerine geçiriniz.** *Cihazın titizlikle kullanılması bıçaklardan dolayı yaralanma tehlikesini azaltmaktadır.*
- **Kesici bıçak gizli akım kablolarına temas edebileceğinden elektronik aleti sadece izolasyonlu tutma yüzeyinden tutun.** *Kesici aletin gerilim ileten bir kabloya temas etmesi durumunda metal cihaz parçalarına gerilim iletilebilir ve elektrik çarpmasına neden olabilir.*
- **Çalışmaya başlamadan önce çit içerisinde gizli kalmış cisimleri arayın, örn. tel vs.** *Kesme aletinin tel veya diğer metal cisimlerle temas etmemesine dikkat edin.*
- **Elektronik aleti doğru tutun, örn. iki kol mevcutsa iki elinizle her iki kolu tutun.** *Cihaz hakimiyetinin kaybolması yaralanmalara neden olabilir.*

Emniyet tedbirleri

- Bu cihaz fiziki veya akli dengesi yerinde olmayan ya da denetim altında bulunmamaları veya güvenliklerinden sorumlu bir kişi tarafından cihazın kullanımına ilişkin bilgilendirilmemiş olmaları halinde yeterli deneyim ve bilgiye sahip olmayan kişiler (çocuklar dahil) tarafından kullanıma uygun değildir.
- Bu alet ciddi yaralanmaya sebeb olabilir. Çit makasını doğru olarak hazırlamak, bakımını yapmak, gereğine uygun olarak kullanmak üzere kullanma rehberini dikkatlice okuyunuz. İlk kullanmanızdan önce alete kendinizi alıştırınız ve pratikte nasıl kullanılacağını size göstertiniz.
- Kesme aleti cihazın kapatılmasından sonra da çalışmaya devam eder.
- Bakimdan önce gereci kapatin.
- Dikkat. Parmaklari ve ayaklari kesim bölümünden uzak tutun!
- Motoru ancak ellerinizi ve ayaklarınızı kesme takımlarından çektikten sonra çalıştırınız.
- Calismaya baslamadan önce calisma alanindan yabanci maddeleri uzaklastirin ve calisma sirasinda bu tür maddelere dikkat edin.
- Gereci tasimak icin her zaman kapatin ve bicagin durmasini bekleyin. Bakim ve temizlik sadece gerec kapali oldugu zaman yapilmalidir.
- 16 yaşından küçük çocuk ve gençlerin bu cihazı kullanması kesinlikle yasaktır!
- Çocukların ya da kullanım kılavuzu hakkında bilgi sahibi olmayan kişilerin cihazı kullanmasına müsaade etmeyin.
- Yasal düzenlemeler, kullanıcının yaşını sınırlayabilir.
- Calisma alaninda ücüncü sahislara dikkat edin
- Eger yakininizda baska sahislar, cocuklar veya ev hayvanlari bulunuyor ise, araci calistirmayin.
- **Yakın çevrede insanların, özellikle de çocukların veya ev hayvanlarının bulunması durumunda makineyi kullanmaktan kaçının.**
- Makas sik bakim gerektirir, servise sikca kontrole götürün. İs sirasinda saglam ayakkabi giyin. Makasi durdurduktan son-

ra, yalnislikla kendiliginden acilmamasina dikkat edin.
- Makas düzenli aralıklarda ve sadece yetkili tamir servisi tarafından kontrol edilmelidir.
- **Sadece yetkili bir onarım hizmeti tarafından makine düzenli olarak kontrol edilmeli ve bakımı yapılmalıdır.**
- Gerekli is giysileri giyin, emniyet gözlükleri, kulak koruyuculari, kapali ayakkabi ve is eldivenleri kullanin. Aracin hareketli bölümlerine takilabilecek bol giysiler giymeyin.
- Makas bırakıldıktan ve temizlik işlerinden sonra, cihazın istenmeden çalıştırılmaması için emniyete alınması gerekmektedir, örn. çalışma kilidine basarak.
- Bıçağın düzenli aralıklarda hasarlar yönünden kontrol edilmesi gerekmektedir.
- Makası asla bıçaklarından tutmayınız, bıçaklar çalışmasa dahi yaralanma tehlikesi mevcuttur.
- Yabancı cisimleri çıkartmak için veya bıçaklar bloke olduğunda, asla çalışmakta olan bıçakların içine elinizi uzatmayınız. Daima önce cihazı kapatınız ve batarya enerji hücresini cihazdan çıkartınız.
- Aracin her bakim isleminden önce aküleri cikartin.
- Cihazı çocukların erişemeyeceği bir yerde saklayınız.
- Is sirasinda özellikle merdiven veya basamak kullaniyorsaniz sabit bir pozisyonda durun.
- Hasarli veya asiri kullanilmis kesici bölümleri olan makaslari kullanmayin.
- Aracin bütün emniyet bölümlerinin takili oldugundan emin olun. Hic bir zaman tam olmayan araci calistirmayin.
- Makasi tasirken ve depolarken bicak kilifini kullanin.
- Ise baslamadan önce isyerindeki mümkün tehlikeleri düsünün, aracin gürültüsü bunlari duymaniza engel olabilir.
- Sadece üreticisi tarafından tavsiye edilen yedek ve aksesuar parçalarını kullanınız.
- **Diğer kişiler veya mülkiyeti karşısında kazalardan ve tehlikelerden kullanıcının kendisinin sorumlu olduğu dikkate alınmalıdır.**
- **Kullanımdan önce makine görsel olarak hasarlı, eksik veya yanlış takılmış koruma tertibatları veya kapakları bakımından kontrol edilmelidir.**
- **Makineyi kesinlikle hasarlı kapağı veya koruma tertibatı ile veya kapağı ya da koruma tertibatları olmadan kullanmayın.**
- **Koruyucu gözlük, uzun pantolon veya sağlam ayakkabı makinenin tüm kullanım süresi boyunca giyilmelidir.**
- **Kötü hava koşulları altında, özellikle yıldırım düşmesi riski olduğunda makineyi kullanmaktan kaçının.**
- **Makine gözetimsiz olarak bırakıldığında,**
  - **her zaman makineyi kapatın.**
  - **Makine kontrol edilmeden ve işlem yapılmadan önce**
  - **yabancı bir madde ile temas ettikten sonra**
  - **makine alışılmadık şekilde titremeye başladığında**
- **Her zaman havalandırma deliklerinin yabancı maddelerden temiz tutulduğundan emin olun.**
- **Yamaçlı yerlerde her zaman güvenli bir duruşunuzun olması için daima dengeyi koruyun. Yürüyün, koşmayın.**
- **Uyarı! Makine kapatılmadan önce ve hareket eden tehlikeli parçalar tamamen durmadan önce hareket eden tehlikeli parçalara dokunmayın.**
- Ellerde karıncalanma ve parmaklarda morarma aşırı vibrasyona maruz kalındığını gösterir. Makineyle çalışma sürenizi kısaltın. Periyotlar arasında mola verin. Makine ile çalışmayı birkaç kişi arasında bölüştürün ve uzun süreli çalışmalarda anti-vibrasyon eldiveni giyin.

İşletmeye almadan önce

Pilin şarj edilmesi

Güvenlik uyarıları:

Cihaz önceden şarj edilmiş lityum iyon pille teslim edilmektedir. Ancak biz ilk işletmeye alınmasından önce pilin tekrar şarj edilmesini tavsiye etmekteyiz.

- Bunun için sadece beraberinde gönderilen şarj aletini kullanınız. Bu pile özellikle uyarlanmıştır.
- Asla başka şarj aletleri kullanmayınız. Kullanıldığında yangın veya patlama tehlikesi bulunur!
- Şarj aletini yağmur ve nemden daima uzak tutunuz.

Elektrik çarpma tehlikesi.
- Asla korumasız olarak açık havada şarj ettirmeyiniz, kuru ve korunmuş bir yerde şarj ettiriniz.
- Bu şarj aletiyle asla başka pilleri şarj ettirmeyiniz. Yangın veya patlama tehlikesi.
- Şarj aletini kullanmadan önce her defasında gövdesini, fişini ve kablosunu hasarlar yönünden kontrol ediniz. Bir hasar tespit ettiğinizde kullanmayınız.
- Şarj aletini zorla açmayınız. Hasar durumunda şarj aletinin değiştirilmesi gerekmektedir.
- Şarj aleti şarj işlemi sırasında ısınmaktadır. Kolay tutuşabilir bir zemin veya yanabilir bir çevrede çalıştırmayınız. Yangın tehlikesi.
- Pil hücrelerini asla açmayınız. Kısa devre tehlikesi.
- Pilin hasar görmesi durumunda zararlı buharlar veya sıvılar çıkabilir. İstenmeyerek temas halinde ilgili yeri suyla yıkayınız ve derhal doktora başvurunuz. Sıvı cilt tahrişlerine ve yanıklara neden olabilir.
- Pili sıcaklık, aşırı güneş ışınları ve yangından koruyunuz. Patlama tehlikesi.

Şarj işlemi:

Pili şarj ettirmek için fişli şarj aletini bir prize takınız. Sonra şarj kablosunun fişini çim ve çalı makasının şarj yuvasına takınız (Şek. 2)

Şarj işleminin başlaması kulpun ucundaki kırmızıkontrol lambasıyla (X) Şek. 2 gösterilmektedir. Pil boş olduğunda şarj süresi yakl. 3-5 saattir. Şarj işleminden sonra elektronik denetim şarj işlemini otomatik olarak bitirmektedir. Sonra kırmızı ışık rengi ve ışık yeşil değiştirir. Bu şarj işleminin sonuna işaret işaretlendi. Şarj süresinin takip edilmesi gerekli değildir.

Şarj aleti ve cihazın el kulpu şarj işlemi sırasında ısınır. Bu normaldir.

Kullanılmadığında şarj aletini prizden çekiniz.

Cihazın şarj işlemi sırasında kullanılması yasaktır.

Kesme sırasında performansın belirgin şekilde azaldığını fark ettiğinizde pil tekrar şarj ettirilmelidir. Ek olarak pilin hasar görmesini engelleyen bir elektronik tam deşarj koruması entegre edilmiştir. Bu deşarj sınırına ulaşıldığında pili devre dışı bırakır. Bu sınıra ulaşıldığında cihazı tekrar çalıştırmayınız ve önce pili şarj ettiriniz.

Açılması ve kapatılması

Çalıştırma kilidini A (Şek. 3) öne doğru itiniz ve B şalterine basınız. Çalıştırılmasından sonra artık A çalıştırma kilidinin tutulması gerekli değildir.

Kapatmak için B şalterini tekrar bırakınız.

Dikkat! Bıçak bir süre daha dönmeye devam eder.

Cihazda donanım değişikliği/ kesme sistemlerinin değiştirilmesi

Yaralanmalardan korunmak için beraberinde gönderilen bıçak korumasını bıçak üzerine geçiriniz ve koruyucu eldiven kullanınız.

Yanlardaki iki basma düğmelerine aynı anda basınız ve bıçak levhayı çıkartınız (şek. 5)

Transmisyon bölmesine girmiş olabilen pislikleri temizleyiniz.

Diğer bıçakları takmadan önce, transmisyon bölmesini lütfen bakım bölümünde tarif edildiği gibi piyasada bulunan normal üniversel gresle biraz yağlayınız (şek. 7).

Kesme bıçağını arka tutma tırnağıyla Şek. 6 ‘de gösterildiği gibi çim makası gövdesine geçiriniz ve temel bıçak levhasına güçlü şekilde basarak klik sisteminin yerine oturmasını sağlayınız.

Bıçak değiştirirken eksantrik transmisyonun pozisyonuna dikkat edilmesine gerek yoktur. Çalıştırıldığında transmisyon eksantriği kendiliğinden bıçak levhasının ilgili girinti yerine oturmaktadır.

Cihaz şimdi tekrar çalışmaya hazırdır.

Çalışmayla ilgili uyarılar

Ağaççık makasıyla süs ağaççıkları ve ince çalılıklar kesilebilir. Bu cihaz şekillendirme kesimleri için de, örn. mezarlık bakımı için uygundur.

Çim makasıyla çimenlik kenarları ve çimen alanlarının zor ulaşılabilir yerleri temiz bir şekilde kesilebilir.

Cihaz bir elle tutulduğundan dolayı, lütfen diğer elinizi asla çalışmakta olan bıçakların yakınına götürmeyiniz.

Bakım (şek. 7)

Makasi kirden ve ot artiklarindan tamizleyin. Cift bicak senede en az 1 kere cikartilmalidir. Kirler gideril-melidir. C bölümü ve bicagin arka D bölümü hafifce yaglanmalidir. Motor ve diger bölümler yaglanmaz.

Dikkat! Bicaklarin iletisim bölümleri yaglanmis olmalidir, bu sekilde düzgünce kayarlar. Yaglanmis bölümler negativ sekilde gerecin ömrünü kisaltabilir.

Bıçaklar uzun bir kullanımdan sonra köreldiyse, lütfen bunları sadece orijinal yedek bıçaklarla değiştiriniz.

Makası sadece bir fırça veya bezle temizleyiniz. Cihazın üzerine asla su püskürtmeyiniz veya cihazı suyun içine batırmayınız.

Her kullanımdan sonra bıçağa bakım spreyi uygulayınız.

Aşınmış küt bıçakları değiştiriniz.

Kullanımdan sonra daima bıçak korumasını takınız.

Cihazı gözle görülür kusurlar yönünden kontrol ediniz ve gerektiğinde yetkili bir servis merkezinde tamir ettiriniz.

Muhafaza edilmesi

Cihazı daima kuru, temiz ve çocukların ulaşamayacağı

bir yerde muhafaza ediniz. Don olmayan bir yerde muhafaza ediniz.

İmha ve çevre koruması

Pil/Akü aritilmasinda lütfen asagidaki talimatlara dikkat ediniz:

Pillerin ev çöpünün arasinda yeri yoktur. Tüketici olarak siz kanunen kullanilmis pilleri veya aküleri geri vermek mecburiyetindesiniz.

Li-Ion

Aletinizin kullanilmaz hale gelmesi halinde, piller veya akülerin aletinizden çikartilip, özel olarak aritilmasi gerekir.

Eski pil ve akülerinizi bulundugunuz yerdeki mahalli toplama yerlerine veya onlari aldiginiz magazanin saticisina verebilirsiniz. Yedek aküleri ve bicaklari subemizde ismarlayabilirsiniz.

Cihazınız bir gün kullanılamayacak duruma gelirse veya artık ihtiyaç duymadığınızda, lütfen cihazı kesinlikle ev çöpüne atmayınız ve çevreye zarar vermeyecek şekilde imha ediniz. Cihazı da lütfen bir değerlendirme yerine veriniz. Plastik ve metal parçalar burada birbirinden ayrılabilir ve tekrar değerlendirmeye tabi tutulabilirler. Bu konuda belde veya belediye idarenizden de bilgiler alabilirsiniz.

Yedek parçalar

Aksesuar veya yedek parçalara ihtiyacınız olduğunda lütfen servisimize başvurun.

Bu cihazla çalışırken, şirketimizin tavsiye ettikleri dışında hiçbir ilave parça kullanmayın. Aksi takdirde kullanıcı veya yakında bulunan diğer kişiler ağır bir şekilde yaralanabilir veya cihaz hasar görebilir.

Уважаемый покупатель,

мы составили данное руководство по эксплуатации для того, чтобы обеспечить надежность работы с инструментом. При соблюдении следующих инструкций пила будет служить вам долго, не доставляя хлопот.

Перед серийным изготовлением наши приборы проходят строжайшую проверку и постоянно контролируются в процессе производства. Это дает нам основания не сомневаться в надежности прибора, а вам – гарантии в том, что вы получаете продукт отличного качества.

В интересах технического развития производитель оставляет за собой право вносить изменения в конструкцию.

СОДЕРЖАНИЕ **Стр.**

Иллюстрации	1 - 3
Пиктограммные иллюстрации и объяснения	4 - 7
Технические характеристики	RU-1
Назначение	RU-2
Общие указания по технике безопасности	RU-2
Зарядка аккумулятора	RU-6
Включение и выключение	RU-6
Демонтаж инструмента / Замена систем ножниц	RU-6
Рекомендации по работе	RU-6
Уход	RU-7
Хранение	RU-7
Устранение отходов и охрана окружающей среды	RU-7
Запасные части	RU-7
Европейская декларация о соответствии	
Гарантия	
Обслуживание	

Аккумуляторные ножницы для травы и кустарников GGSI 180

Технические характеристики

Рабочее напряжение/напряжение аккумулятора	В/DC	7,2
Мощность аккумулятора	Ач / Wч	2,5 / 18,0 литиево-ионнй
Макс.время работы	мин	максимально 180
Режущие движения n_0	мин~1	1000
Ширина среза *	мм	75
Длина полотна **	мм	160
Толщина среза **	мм	8
Уровень звуковой мощности	дБ(А)	86
Уровень шума по (DIN EN 60745-2-15)	дБ (А)	58,4 k=3,0 dB (A)
Вибрация по (DIN EN 60745-2-15)	m/s^2	<2,5 k=1,5 m/s^2
Зарядное устройство батареи питания		**JLH050900700G**
Напряжение питания	V~ / Hz	100-240 / 50/60
Напряжение подзарядки	V DC	9,0
Ток зарядки	мА	700
Время зарядки	час	ок. 3 - 5 часа

* Аккумуляторные садовые ножницы ** Аккумуляторная пила для обрезки кустарника

Изготовитель оставляет за собой право на внесение технических изменений.

- Используются - Указанное значение выбросов колебания измеряли стандартными методами испытаний и не может сравниться с другими инструментами власти.
- Используются - Указанное значение выбросов вибраций также может быть необходима для оценки работы перерывов.
- Указанное значение выбросов вибрация может изменяться в ходе фактического использования электрического инструмента, с указанием стоимости, в зависимости от способа, как с помощью электроинструмента.
- Примечание: Вы можете создать гарантии против сосудистой пульсации руками время перерывов
- Старайтесь как можно сильнее снизить влияние вибрации. Например, для снижения вредного воздействия вибрации при работе с инструментом носите рабочие перчатки и ограничивайте время работы. В этом отношении должны учитываться все фазы рабочего цикла (например, когда инструмент выключен, и также когда включен, но работает на холостом ходу).
- Следите, чтобы ноги и руки были на безопасном расстоянии от режущих частей, особенно при включении мотора!

⚠ **Внимание: защита от шума!** При работе соблюдайте местные предписания

⚠ **Поскольку прибор управляется одной рукой, берегите другую руку от лезвий прибора.**

Назначение

При необходимости, эти ножницы, стандартно предусмотренные для подрезки кустарников, можно переоборудовать в ножницы для стрижки травы с помощью входящих в комплект сменных ножей.

Подсказки для работы с инструментом

кусторезом можно подстригать декоративные кусты и мелкие кустарники. Прибор хорошо подходит для ухода за декоративными растениями на могилах.

⚠ Данные ножницы ни в коем случае не могут служить заменой электрокусторезу для обрезки кустов и живых изгородей.

Ножницы предназначены исключительно для стрижки и обрезки декоративных кустов и зарослей с тонкими ветвями. Иное использование считается нецелевым. Производитель/поставщик не несет ответственность за ущерб, причиненный вследствие таких действий.

мжно подстригать края газона и труднодоступные для газонокосилки участки.

Общие указания по технике безопасности

Внимание! Читать следует все указания. Ошибки при соблюдении приведенных ниже указаний могут привести к удару электрическим током, пожару и/или тяжелым травмам. Используемое ниже понятие «электроинструмент» относится к электроинструменту с питанием от сети (с кабелем сетевого питания) и к электроинструменту с питанием от аккумулятора (без кабеля сетевого питания).

ХОРОШО ХРАНИТЕ ЭТИ УКАЗАНИЯ.

1) Рабочее место

a) Не работайте с устройством во взрывоопасном окружении, где находятся горючие жидкости, газы или пыли. *Электроинтрумент создает искры, которые могут воспламенить пыль или пары.*

b) Не используйте инструмент во взрывоопасных средах, содержащих пары горючих жидкостей, газы или взвеси. *Электроинструменты во время работы могут искрить, что в свою очередь может воспламенить горючие взвеси или газы*

c) При работе с инструментом не допускайте присутствия в рабочей зоне детей и иных посторонних лиц. *Любые отвлекающие факторы могут привести к потере оператором контроля за инструментом.*

2) Электрическая безопасность

a) Избегайте прикосновения телом к заземленным поверхностям труб, систем отопления, печей и холодильников. *Имеется большой риск удара электрическим током, если Ваше тело заземлено.*

b) Избегайте физического контакта с заземленными поверхностями, такими как трубы, батареи отопления, духовые шкафы, плиты, холодильники и т.п. *В случае, если Ваше тело окажется заземленным, риск поражения электрическим током возрастает.*

c) Не допускайте попадания на инструмент дождя. *Попадание внутрь инструмента воды повышает риск поражения электрическим током.*

3) Безопасность людей

a) Всегда проявляйте повышенное внимание к своим действиям, думайте о последствиях, принимайте обоснованные меры защиты при работе с электроинструментом. Не пользуйтесь электроинструментом, если Вы устали, находитесь под действием лекарств, наркотиков или алкоголя. *При работе с электроинструментом даже кратковременная потеря концентрации внимания может привести к самым серьезным травмам.*

b) Всегда пользуйтесь средствами ин-

дивидуальной защиты и берегите глаза (надевайте защитные очки). *Используйте средства индивидуальной защиты, такие как маска, нескользящая обувь, каска, наушники (в зависимости от типа инструмента и выполняемой работы), это снижает риск получения травм.*

c) **Перед включением инструмента убедитесь, что Вы отложили в сторону все настроечные приспособления, такие как ключи, отвертки и т.п.** *Забытый Вами ключ или иной регулировочный инструмент, касающийся движущихся частей электроинструмента, может привести к серьезным травмам.*

d) **Не переоценивайте своих сил. Всегда проверяйте, надежно ли Вы стоите, не потеряете ли Вы равновесие в ходе работы.** *Это позволит Вам лучше контролировать инструмент в неожиданных ситуациях.*

e) **При работе надевайте подходящую одежду. Не одевайте просторной одежды, украшений и бижутерии. Ваши волосы должны быть убраны под головной убор, на одежде и перчатках не должно быть свободно болтающихся элементов.** *Свободная одежда, бижутерия и украшения, длинные волосы – все это может попасть в движущиеся части инструмента.*

f) **Если в электроинструменте предусмотрены устройства извлечения/сбора пыли, проверьте правильность их подсоединения и подключения.** *Использование этих устройств снижает риски и опасности, которые таит в себе пыль.*

4) Тщательное обслуживание и применение электроинструмента

a) **Не перегружайте электроинструмент. В каждом случае применяйте электроинструмент, изначально предназначенный для выполняемой Вами работы.** *Использование надлежащего электроинструмента в рамках указанных его изготовителем пределов производительности делает работу более эффективной и одновременно повышает безопасность.*

b) **Не пользуйтесь электроинструментом с поврежденным выключателем.** *Электроинструмент с неработающей функцией выключения опасен и подлежит немедленному ремонту.*

c) **Перед настройкой электроинструмента, сменой аксессуаров и принадлежностей, рабочих органов выньте вилку из розетки электрической сети.** *Эта мера предосторожности поможет избежать случайного пуска инструмента.*

d) **Храните электроинструменты вне досягаемости детей. Не допускайте применения электроинструмента лицами, не знакомыми с правилами его эксплуатации и с настоящей инструкцией.** *При использовании неопытными людьми электроинструменты опасны.*

e) **Тщательно обслуживайте свой электроинструмент. Проверяйте правильность работы всех движущихся частей, отсутствие заеданий/закусываний, отсутствие поврежденных или иным образом дефектных частей, влияющих на функционирование инструмента. Поврежденные части подлежат ремонту до начала использования инструмента.** *Множество несчастных случаев связано именно с ненадлежащим уходом за инструментом.*

f) **Следите за остротой и чистотой режущих поверхностей.** *Если режущие кромки инструмента должным образом обслуживаются, если они хорошо заточены, инструмент будет реже заедать, им легче управлять в ходе работы.*

g) **Используйте электроинструменты, аксессуары, насадки и т.п. только в соответствии с данной инструкцией и способом, предусмотренным для соответствующего типа инструмента. В каждом случае следует учитывать условия работы и тип выполняемой работы.** *Использование электроин-*

струмента для целей, для которых он не приспособлен, может привести к возникновению опасных ситуаций.

5) **Обращение и правильная эксплуатация электрического оборудования, работающего на батареях**

a) **Прежде чем вставить батарею удостоверьтесь, что оборудование выключено.** *Установка батареи во включенное электрическое оборудование может привести к несчастному случаю.*

b) **Для зарядки батареи используйте только зарядные устройства, рекомендованные изготовителем.** *Обычно зарядное устройство предназначено для батарей определенного типа; их использование с батареями непредусмотренного типа может вызвать пожар.*

c) **Используйте только батареи, предусмотренные для вашего оборудования.** *Использование батарей другого типа может привести к травмам и пожару.*

d) **Храните неиспользуемую батарею на расстоянии от канцелярских скрепок, монет, ключей, гвоздей, винтов и других маленьких металлических предметов, которые могут вызвать короткое замыкание контактов.** *Короткое замыканиеэлектрической цепи между контактами может вызвать возгорание или пожар.*

e) **Батарея в плохом состоянии может протекать. Избегать контакта с жидкостью. Если она случайно на Вас попала, смойте ее водой. В случае попадания жидкости в глаза обратитесь за медицинской помощью.** *Жидкость, вытекшая из батареи, может вызвать раздражение или ожог на коже.*

6) **Обслуживание**

a) **Электроинструмент должен обслуживаться только квалифицированным техническим персоналом; ремонт должен проводиться только с использованием оригинальных запасных частей.** *Это обеспечит безопасную эксплуатацию электроинструмента.*

Информация по безопасности для ножниц для травы и кустореза:

- **Следите за тем, чтобы все части тела находились вдали от режущего ножа. Не пытайтесь удалять срезанную массу при работающем ноже или удерживать срезаемый материал. Удаляйте зажатую срезанную массу только при выключенном устройстве.** *Одно мгновение невнимательности при использовании садовых ножниц может привести к тяжелым травмам.*
- **Носите садовые ножницы за рукоятку при неработающем ноже. При транспортировке или хранении садовых ножниц всегда натягивать защитный чехол.** *Тщательное обслуживание устройства снижает опасность ранения ножом.*
- **Держите инструмент только за изолированную часть рукоятки, поскольку лезвие может контактировать со скрытыми проводами питания.** *Если между лезвием и напряженными проводами возникнет контакт, то части инструмента могут зарядиться и стать причиной удара электрическим током.*
- **Перед началом работы осмотрите живую изгородь на наличие инородных предметов, напр. проволоки и т.п.** *Внимательно следите, чтобы режущая часть не касалась проволоки или других металлических объектов.*
- **Держите инструмент правильно, т.е. обеими руками за ручки, если имеется две ручки.** *Потеря контроля над инструментом может вызвать травмы.*

Предупреждение по безопасности для кустореза

- Этот инструмент не предназначен для пользования лицами, (включая детей), с ограниченными физическими, сенситивными или психическими способностями, или по их неопытности или неосведомленности, за исключением пользования машиной под руководством или выполнением инструкций по пользованию данной аппаратурой лица, ответственного за

их безопасность. Следите, чтобы дети не играли с инструментом.

- Данный прибор может вести к серьезным ранениям. Прочтите инструкции по эксплуатации внимательно – для подготовки к работе с прибором, для ухода и правильного употребления. Знакомьтесь с прибором перед первым применением и, при возможности, слушайте инструкции опытного потребителя.
- Режущий инструмент движется по инерции после выключения.
- Перед чисткой выключите прибор.
- Внимание! Следите, чтобы ноги и руки не попали в зону резки!
- Включайте мотор только тогда, когда режущий инструмент не находится вблизи рук и ног.
- Перед началом работы очистите место от инородных предметов, во время работы обращайте внимание и вовремя удаляйте такие предметы.
- Для транспортировки отключите прибор и дождитесь остановки лезвий. Работы по техническому обслуживанию и чистке производите только при отключенном приборе.
- Лица моложе 16 лет не допускаются к работе с ножницами.
- Помните, что вы несете ответственность за третьих лиц, находящихся в зоне работы.
- Работайте только в светлое время суток, либо используйте достаточное искусственное освещение.
- Ножницы следует проверять и обслуживать согласно установленным правилам. При повреждении лезвия, заменяйте его только целиком. Если произошло повреждение из-за удара, необходимо чтобы инструмент проверил специалист.
- Регулярно проверяйте ножницы, для этого отдайте их в ремонтную мастерскую.
- Носите подходящую рабочую одежду как защитные очки, защиту от шума, нескользящую, закрытую обувь, а также перчатки. Не носите просторную одежду, так как такая одежда может быть захвачена движущимися частями.
- Перед тем как положить ножницы или перед началом чистки убедитесь, что случайное включение прибора невозможно, например, при снятии с предохранителя.
- Регулярно проверяйте лезвия на предмет повреждений.
- Ни в коем случае не держите ножницы за лезвия, вы можете порезаться, даже если ножницы не работают.
- Никогда не прикасайтесь к движущимся лезвиям для того, чтобы удалить инородные предметы или чтобы заблокировать лезвия. Сначала выключите прибор и выньте аккумулятор.
- Перед началом любых работ по ремонту и уходу за прибором следует вынимать аккумулятор.
- Храните прибор вне досягаемости детей.
- Всегда следите за устойчивым положением во время работы с прибором, особенно при использовании лестниц или подобных устройств.
- Не употребляйте ножницы с поврежденным или сильно изношенным режущим устройством.
- Никогда не пробуйте включать неполно комплектованный прибор.
- Всегда надевайте защитное устройство для ножей для транспортировки или хранения прибора.
- Знакомьтесь с окружением перед тем, что Вы начнете работу и обращайте внимание на возможные опасности, от которых шум прибора может Вас отвлекать.
- Употребляйте исключительно запчасти и аксессуары, рекомендуемые изготовителем.

Перед запуском

Зарядка аккумулятора

Инструкции по безопасности:

Инструмент поставляется с заряженным литиево-ионным аккумулятором. Однако мы рекомендуем сделать перезарядку аккумулятора перед работой в первый раз.

- Используйте доставленное зарядное устройство только для зарядки аккумулятора.
- Нельзя использовать другого зарядного устройства. Это может привести к пожару или взрыву.
- Сохраняйте зарядное устройство от дождя и влаги. Опасность от электрического удара! – Никогда не заряжайте аккумулятор вне помещения без защиты, всегда выбирайте сухое, защищенное место.
- Нельзя заряжать другие аккумуляторы с этим зарядным устройством. Это может привести к пожару или взрыву.
- Перед каждым использованием зарядного устройства проверяйте кожух, штепсель и кабель насчет повреждений. Если обнаружили повреждение, устройства использовать нельзя.
- Не открывайте зарядное устройство силой. В случае дефекта зарядное устройство заменить.
- Во время процесса зарядки зарядное устройство нагревается. Нельзя ставить зарядное устройство на огнеопасную поверхность и эксплуатировать в легковоспламеняющейся среде. Опасность возникновения пожара!
- Никогда не открывайте клетки аккумулятора. Опасность короткого замыкания!
- В случае повреждения аккумулятора могут выделяться опасные испарения или жидкости. В случае случайного контакта промыть водой и немедленно обратиться к врачу. Жидкость может вызвать раздражение или оказать разъедающее действие на кожу.
- Оберегайте аккумулятор от воздействия тепла, солнца и огня. Взрывоопасно!

Процесс зарядки:

Для зарядки аккумулятора подключить зарядное устройство к электрической розетке. Потом соедините штепсель кабеля к зарядной розетке ножниц для резки травы или кустов (Рис. 2).

Начало процесса зарядки обозначается загоранием контрольной красной лампочки (“X”, Рис. 2) на конце рукоятки. Если аккумулятор разряжен полностью, время зарядки будет приблизительно 4 часа. После окончания процесса зарядки электронный контроль выключает автоматически процесс зарядки. После завершения процесса зарядки красный свет заменяется зеленым. Нет необходимости следить за временем зарядки.

Зарядное устройство и рукоятка инструмента во время процесса зарядки нагреваются.Это нормально.

Выключите штепсель зарядного устройства, когда оно не используется.

Нельзя включать инструмент во время процесса зарядки!

Всегда делайте дозарядку аккумулятора, если заметили значительное ухудшение режущих характеристик инструмента. Аккумулятор имеет дополнительное устройство для предотвращения полной разрядки, которое защищает его от повреждения. Это устройство выключает аккумулятор при достижении порога разрядки. После этого не включайте инструмент снова и сначала сделайте зарядку аккумулятора.

Включение и выключение

Нажмите защелку A (Рис. 3) до упора налево или направо и нажмите переключатель B. Когда инструмент включен, не надо защелку A нажимать больше вперед

Для отключения отпустите выключатель B.

⚠ **Внимание! Лезвия движутся по инерции после выключения!**

Демонтаж инструмента / Замена систем ножниц

Поставить приложенного предохранителя лезвия на лезвие/лезвия и использовать защитные перчатки для предохранения от ранения.

Надавите одновременно на обе нажимные кнопки и удалите ножи ножниц (рис. 5).

Уберите возвожно накопившуюся грязь из корпуса механизма.

Перед вставкой нового ножа смажьте пожалуйста немного части двигателя стандартной универсальной смазкой, как было описано в разделе техническое обслуживание (рис. 7).

Вставить ножи с задним удерживающим пальцем в кожух ножниц так, как показано на рис. 6, и зафиксировать защелку на месте сильным нажатием на основную пластину ножей.

Во время замены ножей не следует удалить внимания на положение эксцентрикового привода. При включении ножниц эксцентриковый привод сам передвинется в соответствующее углубление на ножницах.

Теперь Ваш прибор готов к употреблению.

Рекомендации по работе

С помощью данной пилы можно обрезать декоративные кусты и молодой кустарник. Этот инструмент хорошо подходит для придания растениям формы, что удобно при уходе за могилами.

Ножницы для травы позволяют ровное скашивание краев газона или в труднодоступных участках лужайки.

Так как работа с прибором осуществляется с помощью одной руки, не приближайте вторую руку к вращающимся лезвиям.

Уход (рис. 7)

Очищайте лезвия от сока растений и грязи. Не реже, чем раз в три месяца вынимайте ножевую пару. Удаляйте остатки растений и инородные предметы. Смажьте тонким слоем шестерню C и заднюю часть лезвия D. Не смазывайте мотор и прочие детали.

Внимание! Скользящие поверхности лезвий требуют смазки для поддержания способности к скольжению. Несмазанные поверхности скольжения негативно влияют на срок службы лезвий.

Если лезвия затупились от долгого использования, замените их, но обязательно оригинальными запасными лезвиями.

Чистку пилы производите только с помощью щетки или тряпки. Не опрыскивайте прибор водой и не погружайте его в воду.

После каждого пользования обрызгать лезвия защитным спрэем.

Затупившиеся лезвия заменить.

После использования обязательно поставить предохранитель лезвия.

Осмотреть инструмент на предмет видимых дефектов и устранить их в уполномоченной мастерской текущего ремонта, если необходимо.

Хранение

Храните Ваше аккумуляторное комбинированное устройство в сухом месте, защищенном от мороза и вне досягаемости для детей.

Устранение отходов и охрана окружающей среды

Устранение отходов и охрана окружающей среды

Если Ваш прибор когда-то сломается или если Вы больше не пользуйтесь Вашему прибору, ни в коем случае не выбрасывайте прибор вместе с обыкновенным домашним мусором, а устраните его безвредно для окружающей среды.

Li-Ion

Сдадите прибор в специальный сборный пункт для переработки.

Таким образом, пластмассовые и металлические детали могут быть разделенными и могут возвращаться в производственный цикл. Информации по поводу правильного устранения различных материалов и веществ Вы получите от Ваших местных административных органов.

Устранение отходов и охрана окружающей среды
Если Ваш прибор когда-то сломается или если Вы больше не пользуйтесь Вашему прибору, ни в коем случае не выбрасывайте прибор вместе с обыкновенным домашним мусором, а устраните его безвредно для окружающей среды. Сдадите прибор в специальный сборный пункт для переработки. Таким образом, пластмассовые и металлические детали могут быть разделенными и могут возвращаться в производственный цикл. Информации по поводу правильного устранения различных материалов и веществ Вы получите от Ваших местных административных органов.

Запасные части

Использовать только оригинальные запчасти. Для этого обращайтесь в специализированную мастерскую. Использование неоригинальных запасных частей может привести к тяжелым ранениям оператора, повреждению машины и отмене гарантии.

Batteridreven græs- til kratsaks

Kære kunde,

for at sikre en pålidelig igangsætning, har vi sammensat denne brugsanvisning for dig. Hvis du vil respektere følgende henvisninger, vil apparatet arbejde til din fuld tilfredshed og vi garanterer dets langvarig levetid.

Vore apparater blev undersøgt i de mest hårde vilkår før der startedes med deres serielle fremstilling og de blev uafbrudt undersøgt også under fremstillingen. Denne kendsgerning giver os sikkerhed og garanterer dig, at du fik et modent produkt.

Der forbeholdes ændringer i henhold til apparatets konstruktion og udførelse på grund af avancerede teknisk udvikling.

INDHOLDSFORTEGNELSE

	Side
Illustrationer	1 - 3
Piktogramillustration og forklaring	4 - 7
Tekniske data	DK-1
Föreskriven användning	DK-2
Generelle sikkerhedshenvisninger	DK-2
Opladning af batteri	DK-5
Ind- og udkobling	DK-6
Ekstraudstyr / Udskiftning af klippesystemer	DK-6
Anvendelsesformål	DK-6
Vedligeholdelse	DK-6
Opbevaring	DK-6
Miljøbeskyttelse	DK-6
Reservedele	DK-7
EF-overensstemmelseserklæring	
Garantibevis	
Service	

Batteridreven græs- til kratsaks GGSI 180

Tekniske data

Akkumulatorens spænding/ driftsspænding	V DC	7,2
Batteritype	Ah / Wh	2,5 / 18,0 litium-ion
Driftstid	min.	højst 180
Mærkeomdrejningstal n_0	o/min	1000
Snitbrede *	mm	75
Knivlængde **	mm	160
Skæretykkelse **	mm	8
Lydeffektniveau	dB(A)	86
Støjtrykkets niveau (DIN EN 60745-2-15)	dB (A)	58,4 k=3,0 dB (A)
Vibrationer (DIN EN 60745-2-15)	m/s^2	<2,5 k=1,5 m/s^2
Netladeapparat		**JLH050900700G**
Netspænding	V~ / Hz	100-240 / 50-60
Opladespænding	V DC	9,0
Opladestrøm	mA	700
Opladningstid	h	omtr. 3 - 5 time

Tekniske ændringer forbeholdes.

* Akku-græssaks ** Akku-kratsaks

- Den angivne vibration emission værdi blev målt ved en standardiseret test-metoder og kan sammenligne med andre håndværktøj er anvendt.
- Den angivne vibration emission værdi kan også være nødvendigt for vurderingen af arbejde, pauser anvendes.
- Den angivne vibration emission værdi kan variere i løbet af den faktiske brug af elektrisk værktøj ved at specificere den værdi, afhængigt af hvordan man kan bruge el-værktøjet.
- Bemærk: Du opretter privilegium mod vaskulære svingningerne i hænder i tide pauser
- Forsøg at holde belastningen fra vibrationer så lav som mulig. Eksempler på foranstaltninger, der kan/skal træffes for at reducere vibrationsbelastningen, er brug af handsker, når der arbejdes med værktøjet, og begrænsning af arbejdstiden. Vær opmærksom på alle driftscyklussens faser (f.eks. tider, hvor el-værktøjet er slukket, og tider, hvor det godt nok er tændt, men hvor det kører uden belastning).
- Hold altid hænder og fødder væk fra skæreværktøjerne, især når motoren tændes!

⚠ **Pas på: Støjbeskyttelse! Vær ved monteringen opmærksom på de regionale forskrifter!**

Föreskriven användning

Efter behov kan denne maskine via let udskiftning af det medfølgende påmonteringsudstyr omstilles til en **græssaks, busksaks** eller til. Maskinen er beregnet til brug i private haver.

Anvendelsesformål (ill. 11, 12, 13)

Med kratsaksen kan prydbuske og små krat skæres. Dette apparat egner sig også godt til formsnit, f.eks. i forbindelse med gravpleje.

⚠ Saksen for buske og buskvækster kan og skal ikke erstatte en hækkesaks.

Den er udelukkende beregnet til trimning og skæring af prydbuske og tynde buskadser. Enhver anden eller derudover gående anvendelse gælder som ikke at være formålsbestemt. For heraf resulterende skader overtager producenten/leverandøren intet ansvar.

Med græsklipperen kan du klippe græskanter samt græsflader på vanskeligt tilgængelige steder.

All användning som avviker från anvisningarna i denna bruksanvisning kan förorsaka skador på maskinen och innebära en allvarlig risk för användaren.

För att garantin ska gälla samt av produktsäkerhetsskäl måste säkerhetsföreskrifterna absolut beaktas. Av konstruktionsskäl kan inte alla restrisker uteslutas helt.

Resterende risici

Ved korrekt anvendelse af maskinen er der altid stadig en vis resterende risiko, der ikke kan udelukkes. Der kan afledes følgende potentielle risici ud fra maskinens art og konstruktion:

- Kontakt med det ikke-afskærmede sværd (snitsår)
- Greb ind i den kørende hækkeklipper (snitsår)
- Uforudset, pludselig bevægelse af planten, der klippes (snitsår)
- Udslyngning af defekte tænder fra sværdet
- Udslyngning af planterester
- Høreskader, hvis der ikke anvendes høreværn som foreskrevet
- Indånding af planterester

Generelle sikkerhedshenvisninger ved brug af elektrisk værktøj

OBS! Samtlige anvisninger skal læses. Fejl ved overholdelse af de efterfølgende anførte anvisninger kan forårsage elektrisk stød, brand og/eller alvorlige kvæstelser. Det følgende anvendte udtryk “elværktøj” vedrører netdrevne elværktøjer (med forsyningskabel) og akkudrevne elværktøjer (uden forsyningskabel).

OPBEVAR DISSE ANVISNINGER GODT

1) Arbejdsplads

a) **Hold dit arbejdsområde rent og opryddet. Uorden og mørke arbejdsområder kan medføre ulykker.**

b) **Arbejd ikke med apparatet i eksplosionsfarlige omgivelser, hvori der befinder sig brandbare væsker, gasser eller støv.** *Elværktøjer frembringer gnister, der kan antænde støvet eller dampen.*

c) **Hold børn og andre personer væk mens du benytter elværktøjet.** *Ved afledning kan du miste kontrollen over apparatet.*

2) Elektrisk sikkerhed

a) **Undgå kropskontakt med jordforbundne overflader, såsom rør, radiatorer, komfurer og køleskabe.** *Der er større risiko for et elektrisk stød, hvis din krop har jordforbindelse.*

b) **Hold apparatet væk fra regn.** *Indtrængning af vand i et elapparat forøger risikoen for et elektrisk stød.*

3) Personers sikkerhed

a) **Vær opmærksom, pas på, hvad du gør, og udfør arbejder med et elværktøj med fornuft. Benyt ikke apparatet, hvis du er påvirket af narkotika, alkohol eller medikamenter.** *Et øjebliks uopmærksomhed ved brug af apparatet, kan medføre alvorlige kvæstelser.*

b) **Brug personligt beskyttelsesudstyr og altid en beskyttelsesbrille.** *Brugen af personligt beskyttelsesudstyr, såsom støvmaske, skridsikre sikkerhedssko, be-*

skyttelseshjelm eller høreværn, forringer risikoen for kvæstelser, alt efter art og indsats af elværktøjet.

c) **Undgå at starte maskinen ved et uheld. Kontrollér, at elværktøjet er slukket, inden du slutter det til strømforsyningen og/eller batteriet, samler det op eller bærer det.** *Hvis man holder fingeren på kontakten, mens man bærer maskinen, eller hvis den er tændt, når man slutter den til strømforsyningen, kan dette medføre ulykker.*

d) **Fjern indstillingsværktøjer- eller skruenøgle, inden du tænder apparatet.** *Et værktøj eller en nøgle, der befinder sig i en roterende del, kan medføre kvæstelser.*

e) **Overvurder ikke dig selv. Sørg for at stå sikkert og hold altid balancen.** *Derved kan du bedre kontrollere apparatet i uventede situationer.*

f) **Bær egnet beklædning. Bær ingen løstsiddende beklædning eller smykker. Hold hår, beklædning og handsker væk fra bevægelige dele.** *Løs beklædning, smykker eller langt hår kan indfanges af bevægelige dele..*

g) **Hvis der kan monteres støvudsugnings- og opsamleanordninger, så sørg for, at disse er tilsluttet og bliver brugt rigtigt.** *Anvendelse af disse anordninger forringer risikoen som følge af støv.*

4) **Omhyggelig håndtering og brug af elværktøjer**

a) **Overbelast ikke apparatet. Anvend kun det dertil beregnede elværktøj til dit arbejde.** *Med det passende elværktøj arbejder du bedre og mere sikkert i det angivne ydelsesområde.*

b) **Benyt ikke et elværktøj, hvis afbryder er defekt.** *Et elværktøj, der ikke mere lader sig tænde eller slukke, er farligt og skal repareres.*

c) **Træk stikket ud af stikkontakten, og/eller fjern batteriet, inden du foretager indstillinger på maskinen, skifter tilbehørsdele eller lægger maskinen fra dig.** *På denne måde sikres det, at maskinen ikke starter utilsigtet.*

d) **Opbevar ikke benyttede elværktøjer utilgængeligt for børn. Lad ikke personer benytte apparatet, der ikke er fortrolig med dette eller der ikke har læst disse anvisninger.** *Elværktøjer er farlige, hvis de benyttes af uerfarne personer.*

e) **Plej dit apparat omhyggeligt. Kontroller, om bevægelige dele fungerer fejlfrit og ikke klemmer, og om dele er brækket eller beskadiget på en sådan måde, at dette påvirker apparatets funktion. Lad beskadigede dele reparere inden du bruger apparatet.** *Mange ulykker har deres årsag i dårligt vedligeholdte elværktøjer.*

f) **Hold dine skæreværktøjer skarpe og rene.** *Omhyggeligt plejede skæreværktøjer med skarpe skærekanter klemmer mindre og er lettere at føre.*

g) **Anvend elværktøjer, tilbehør, redskaber osv. tilsvarende disse anvisninger, og som forskrevet for denne specielle apparattype. Tag derved hensyn til arbejdsbetingelserne og arbejdet der skal udføres.** *Ikke-formålsbestemt anvendelse af elværktøjer kan medføre farlige situationer.*

5) **Service**

a) **Lad kun dit apparat reparere af kvalificeret faglært personale og kun med originale reservedele.** *Dermed garanteres det, at apparatets sikkerhed bibeholdes.*

6) **Brug og pleje af trådløse værktøj**

a) **Sørg for, at strømmen er slukket, før du sætter batteriet.** *Indsættelse af batteriet i el-værktøj, der har skiftet kan føre til ulykker.*

b) **Oplad kun batteriet med den oplader, der anbefales af producenten.** *En oplader, der passer til en bestemt type batteri kan forårsage brandfare, hvis de anvendes med en anden batteripakke.*

c) **Brug kun de udpegede batterier i håndværktøj.** *Brugen af andre batterier kan medføre personskade eller brand.*

d) **Opbevar ubrugte batteriet væk fra pa-**

pirclips, mønter, nøgler, søm, skruer eller andre små metalgenstande, der kan forårsage en udjævning af kontakter. *En kortslutte batteripolerne kan resultere i forbrændinger eller brand.*

e) **I tilfælde af forkert væske kan lække fra batteriet. Undgå kontakt med det. I tilfælde af utilsigtet kontakt med vand. Hvis væsken kommer i øjnene, skal du også tage lægehjælp.** Lækkende batterivæske kan forårsage hudirritation eller forbrændinger.

Sikkerhedshenvisninger til hækkesakse:

- **Hold alle legemsdele væk fra knivene. Forsøg ikke at fjerne afklippet materiale eller at holde materiale fast når apparatet kører. Fjern kun fastklemt materiale når apparatet er slukket.** *Et øjebliks uopmærksomhed ved brug af hækkesaksen kan medføre alvorlige kvæstelser.*
- **Bær hækkesaksen i grebet når knivene står stille. Brug altid beskyttelsesafdækningen ved transport eller opbevaring.** *Forsigtig håndtering af apparatet reducerer faren for at komme til skade på knivene.*
- **Hold kun el-værktøjet i de isolerede gribeflader, da skærekniven kan komme til at berøre skjulte elledninger.** *Hvis skærekniven kommer i kontakt med en spændingsførende ledning, kan apparatdele af metal udsættes for spænding og føre til elektrisk stød.*
- **Gennemsøg hækken for skjulte genstande som f.eks. tråd osv., før arbejdet påbegyndes.** *Vær opmærksom på, at skæreværktøjet ikke kommer i kontakt med tråd eller andre genstande af metal.*
- **Hold el-værktøjet rigtigt f.eks. med begge hænder på grebene, hvis værktøjet har to greb.** *Tab af kontrollen over apparatet kan føre til kvæstelser.*

Sikkerhedsforholdsregler

- **Dette apparat må ikke bruges af personer (heriblandt børn) med nedsatte fysiske, sensoriske eller mentale evner, eller personer, der ikke råder over passende erfaring og kendskab, med mindre de overvåges under brugen, eller medmindre en person, der er ansvarlig for deres sikkerhed, gør dem bekendt med anvisningerne til brugen af apparatet. Hold øje med børn for at undgå, at de giver sig til at lege med apparatet.**
- **Dette udstyr er ikke beregnet til at blive brugt af personer med begrænsede fysiske, sensoriske eller mentale evner eller manglende erfaring og/eller manglende viden.**
- **Skæreværktøjet har et efterløb, efter at det er blevet slukket.**
- **Apparatet skal slås fra før rensning.**
- **Pas på. Hold fingrene og ben uden for snitområde!**
- **Motoren må først startes, når hænder og fødder ikke er i nærheden af skæreværktøjet.**
- **Fjern fremmede objekter fra arbejdsflade før benyttelse af apparatet og hold øje med sådanne fremmede genstande under arbejdet.**
- **Før transporten slås apparatet altid fra og der afventes til kniv bliver stående. Vedligeholdelse og rensning kan gennemføres kun, hvis apparatet er slået fra.**
- **De unge til 16 år må ikke arbejde med apparatet.**
- **Tillad aldrig børn eller personer, der ikke er fortrolige med brugsanvisningen, at bruge dette apparat.**
- **Lovbestemmelser kan begrænse brugerens alder.**
- **Tag hensyn til dit ansvar i henhold til tredje personer i arbejdsområde.**
- **Saksen skal ikke benyttes, hvis der er andre personer, børn eller husdyr i nærheden.**
- **Anvend apparatet kun ved dagslys eller med tilstræk-keligt kunstigt lys.**
- **Undgå at bruge maskinen, hvis der er personer, og især børn eller husdyr, i nærheden.**
- **Saksen bør regelmæssigt kontrolleres og det kun af et autoriseret serviceværksted.**
- **Hav egnede arbejdsdragt på, dvs. beskyttelse-sbriller, ørebeskyttere, uglidelige lukkede sko og**

arbejdshandsker. Tag ingen bred beklædning på, som kunne blive ramt af dele, der bevæges.

- **Maskinen bør kontrolleres og vedligeholdes med jævne mellemrum, men kun på et autoriseret servicecenter.**
- **Kontroller regelmæssigt skæreudstyret med hensyn til slitage.**
- **Saksen må aldrig holdes ved knive, der er fare for kvæstelse også når saksen er i roligt tilstand!**
- **Man må aldrig berøre knive, når de bevæger sig, hvis du vil fjerne fremmede genstande eller hvis saksen blokeredes.**
- **Opbevar apparat bort fra børn på et sikkert sted.**
- **Der er nødvendig at stå stabil, hvis du arbejder med saksen, især hvis der bruges stige eller trappestige.**
- **Brug aldrig saks med beskadiget eller meget slidt snitudstyr.**
- **Sæt aldrig i gang et ufuldkomment apparat.**
- **Under transport og opbevaring skal altid bruges knivbeskytteren.**
- **Før du starter på arbejde, vær bekendt med omegn og mulige farer, der kunne overhøres ifølge apparatets støj.**
- **Anvend kun reserve- og tilbehørsdele, som producenten har anbefalet.**
- **Man skal være opmærksom på, at brugeren selv er ansvarlig for ulykker eller risici over for andre personer eller deres ejendom.**
- **Inden man benytter maskinen, skal man kontrollere den visuelt for beskadigede, manglende eller forkert monteret beskyttelsesudstyr eller -afdækninger.**
- **Man må aldrig benytte maskinen med beskadiget eller manglende afdækning eller beskyttelsesudstyr.**
- **Benyt øjenværn, lange bukser og solidt fodtøj i hele det tidsrum, hvor maskinen anvendes.**
- **Undgå at anvende maskinen under dårlige vejrforhold, især hvis der er fare for lynnedslag.**
- **Sluk altid maskinen,**
  - **hvis den efterlades uden opsyn,**
  - **inden kontrol eller bearbejdning af maskinen,**
  - **efter kontakt med et fremmedlegeme,**
  - **hvis den begynder at vibrere unormalt.**
- **Kontrollér altid, at ventilationsåbningerne er fri for fremmedlegemer.**
- **Sørg altid for at være i god balance, så du altid har godt fodfæste på skråninger. Gå, løb ikke.**
- **Advarsel! Undgå at røre ved bevægelige farlige dele, før maskinen er slukket, og de bevægelige farlige dele er standset.**

- **Hvis det kribler i hænderne, eller de er følelsesløse, er det tegn på for kraftig vibrationspåvirkning. Begræns arbejdstiden, afhold tilstrækkelig lange pauser i arbejdet, del arbejdet mellem flere personer, eller brug antivibrationshandsker ved langvarig anvendelse af maskinen.**

Før ibrugtagning

Opladning af batteri

Sikkerhedsanvisninger:

Græsklipperen leveres med opladet litium-ion batteri. Det anbefales dog at oplade batteriet igen inden det tages i brug.

- Til opladning af batteriet benyttes medfølgende oplader, der kun er beregnet til denne batteritype.
- Der må ikke benyttes andre opladere. Fare for brand eller eksplosion!
- Opladeren beskyttes mod regn eller fugtighed. Fare for elektrisk stød. - - Må ikke oplades udendørs på udsatte steder, kun på et tørt og beskyttet sted.
- Opladeren må ikke benyttes til opladning af andre batterityper end den nævnte. Fare for brand eller eksplosion.
- Før brug af opladeren undersøges hus, stik og kabel for evt. skader. Må ikke benyttes i tilfælde af beskadigelse.
- Opladeren må ikke åbnes med magt. Skal udskiftes, hvis den har en defekt.
- Opladeren bliver varm i forbindelse med opladning. Må ikke stilles på let antændelige materialer eller i brændbare områder. Brandfare.
- Battericellerne må ikke åbnes. Fare for kortslutning.
- Hvis batteriet er beskadiget, er der fare for udslip af farlig damp eller væske. Ved kontakt skylles straks med vand, hvorefter lægen konsulteres. Batterivæsken kan forårsage hudirritationer eller ætsning.
- Batteri beskyttes mod stor varme, direkte solstråler og åben ild. Fare for eksplosion.

Opladning:

Stikket fra opladeren sættes i almindelig stikkontakt til

opladning af batteri. Sæt herefter ladekabel-stikket i græs- og buskklipperens ladebøsning (fig. 2)

Den rød kontrollampe (X) for enden af håndtaget fig. 2 begynder at lyse, når opladningen starter. Opladningstiden svarer til ca. 3-5 timer for tomme batterier. Når batteriet er opladet, sørger den elektroniske overvågning for automatisk udkobling. Det røde lys skifter farve og lyser grønt. Dette markerede afslutningen på opladningen signaleres. Det er ikke nødvendigt at holde øje med opladningstiden.

Det er normalt, at opladeren og græsklipperens håndtag bliver varme i forbindelse med opladningen.

Træk stikket ud, når opladeren ikke benyttes.

Under opladningen må græsklipperen ikke benyttes.

Hvis du kan mærke, at græsklipperens ydelse er aftagende, er det på tide at oplade batteriet. Den indbyggede elektroniske dybdeafladningsbeskyttelse forhindrer, at batteriet tager skade, idet det automatisk slås fra, når afladningsgrænsen er nået. Herefter må græsklipperen først benyttes igen, når batteriet er blevet opladet.

Ind- og udkobling

Startspærren A (fig. 3) skydes frem og der trykkes på afbryder B. Efter indkobling slippes startspærre A.

Udkobling: Slip afbryder B.

Pas på! Kniven har efterløb.

Ekstraudstyr / Udskiftning af klippesystemer

Som ekstra sikkerhedsforanstaltning skubbes medfølgende knivbeskyttelse ind over kniven, og der benyttes beskyttelseshandsker.

De to trykknapper på siden trykkes samtidigt og kniven afmonteres (ill. 5).

Evt. snavs, som er trængt ind i gearkassen, skal fjernes.

Før montering af reservekniven skal området omkring drevet smøres led med normal universalfedt, som beskrevet i afsnittet ‚Vedligeholdelse' (ill. 7).

Skærekniven føres ind i græsklipperhuset med det bagerste fremspring først fig. 6. Få kliksystemet til at gå i hak med et kraftigt tryk på knivpladen.

Ekcentriksystemets position skal der ikke tages højde for ved udskiftningen af kniven. Ved indkobling bevæger gearexcenteren sig automatisk ind i knivens tilsvarende udsparing.

Nu er saksen igen klar til brug.

Anvendelsesformål

Med kratsaksen kan prydbuske og små krat skæres. Dette apparat egner sig også godt til formsnit, f.eks. i forbindelse med gravpleje.

Med græsklipperen kan du klippe græskanter samt græsflader på vanskeligt tilgængelige steder.

Da apparatet styres med en enkelt hånd, må den anden hånd under ingen omstændigheder komme i nærheden af den løbende kniv.

Vedligeholdelse (bld. 7)

Kniv skal renses af planternes safter og snavs. Kniveparret skulle tages ud mindst en gang om sæsonen. Spidshjul C og knivens bagdel D smøres forsigtig med tyndflydende olie. Der smøres hverken motor og andre dele.

Pas på! Førende kniveflader skal olieres for at de kunne glide godt. Hvis førende flader ikke er olierede kunne det negativt påvirke apparatets levetid.

Hvis knivene bliver sløve efter længere brug, må disse kun udskiftes med originalreserveknive.

Saksen må kun rengøres med en børste eller klud. Apparatet må aldrig spules med vand eller dykkes ned i vand.

Kniv behandles med plejende spray efter hver brug.

Slidte og sløve knive udskiftes.

Efter brug anbringes knivbeskyttelse.

Græsklipperen kontrolleres for synlige skader. I tilfælde af skader sendes den til reparation på et autoriseret serviceværksted.

Opbevaring

Græsklipperen opbevares et tørt og rent sted utilgængeligt for børn. Beskyttes mod frost.

Miljøbeskyttelse

I forbindelse med bortskaffelse af batterier/akkumulatorer bedes følgende iagttaget:

Batterier er ikke normalt husholdningsaffald. Alle forbrugere er lovmæssigt forpligtet til at aflevere udtjente batterier resp. akkumulatorer.

Li-Ion

Efter udløbet af apparatets levetid skal batterierne resp. akkumula-torerne tages ud af apparatet og bortskaffes separat.

Udtjente batterier og akkumulatorer kan afleveres på kommunale indsamlingssteder eller hos forhandleren resp. salgsafdelingen.

Hvis hækkesaksen på et tidspunkt skulle være så slidt, at den skal udskiftes eller De ikke mere har brug for den, bedes De tage højde for miljøbeskyttelse. Elapparater, tilbehør og emballage må ikke bortskaffes med normal husholdningsaffald, men bør afleveres til miljøvenlig genanvendelse i henhold til de lokale forskrifter.

Reservedele

Hvis du får brug for tilbehør eller reservedele, bedes du kontakte vores kundeserviceafdeling.

I forbindelse med dette apparat må der ikke anvendes reservedele, som ikke er godkendt eller anbefalet af os. I modsat fald risikerer brugeren eller andre personer i nærheden at pådrage sig alvorlige personskader, eller at få apparatet beskadiget.

Batteridrevet gress- og busksaks

Kjære kunde,

for å kunne garantere pålitelig drift av maskinen, har vi skrevet denne bruksanvisningen. Hvis Dere vil følge våre instrukser, skulle plensaksen alltid fungere riktig og vi kan garantere dens lange levetid. Våre produkter har vært prøvd under de hardeste omstendingheter. Deres kvalitet kontrolleres stadig under produksjon. Derfor kan vi garantere at Dere får et høy-kvalitets produkt.

Forbehold om konstruksjons- og utformings forandringer (ifølge teknisk utvikling).

INNHOLDSFORTEGNELSE	**Side**
Illustrasjoner	1 - 3
Illustrasjon og forklaring av symboler	4 - 7
Tekniske opplysninger	NO-1
Bruksområder	NO-2
Allmenne sikkerhetsinstrukser	NO-2
Opplading av batteriet	NO-5
Slå på og av	NO-6
Omstilling av maskinen/ utskiftning av skjæresystemene	NO-6
Merknader om arbeidet	NO-6
Vedlikehold	NO-6
Lagring	NO-6
Destruksjon og miljøvern	NO-7
Reservedeler	NO-7
Erklæring om EF-overensstemmelse	
Garantivilkår	
Service	

Batteridrevet gress- og busksaks GGSI 180

Tekniske opplysninger

Akkumulators spenning/drifspenning	V/DC	7,2
Batteritype	Ah / Wh	2,5 / 18,0 litium-ioner
Driftstid	min.	maksimal 180
Antall klippebevegelser	min^{-1}	1000
Skjærebredde *	mm	75
Knivlengde **	mm	160
Sverdtykkelse **	mm	8
Lydeffektnivå	dB(A)	86
Støytrykk (DIN EN 60745-2-15)	dB (A)	58,4 k=3,0 dB (A)
Vibrasjoner (DIN EN 60745-2-15)	m/s^2	<2,5 k=1,5 m/s^2
Nettlader		**JLH050900700G**
Nettspenning	V~ / Hz	100-240 / 50-60
Ladespenning	V/DC	9,0
Ladestrøm	mA	700
Ladetid	h	ca. 3 - 5 time

Forbehold om tekniske endringer.

* gressaks ** busksaks

- Den angitte vibrasjoner utslipp verdien ble målt ved en standardisert test metoder og kan sammenligne med andre elektroverktøy brukes.
- Den angitte vibrasjoner utslipp verdien kan også være nødvendig for vurdering av arbeidet pausene brukes.
- Den angitte vibrasjoner utslipp verdien kan variere i løpet av den faktiske bruken av elektriske verktøyet ved å angi verdien, avhengig av måten å bruke kraften verktøyet.
- Merk: Du oppretter privilegium mot vaskulære impulser av hendene i tide pauser.
- Prøv å holde belastningen gjennom vibrasjoner så lav som mulig. Eksempler på tiltak for å redusere belastningen gjennom vibrasjon er bruk av hansker når en bruker verktøyet, og begrensning av arbeidstiden. Derved må en ta hensyn til alle andelene til driftssyklusen (for eksempel perioder, hvor det elektriske verktøyet er slått av, og slike, hvor det er slått på, men går uten belastning).
- Hold hender og føtter unna skjæreverktøy, særlig når en slår på motoren!

⚠ **OBS: Støyvern! Ta hensyn til de regionale forskrifter når du tar maskinen i drift**

Bruksområder

Ved behov kan dette apparatet omutrustes til en gressklipper, buskklipper eller jordkrafse ved enkel utskiftning av medleverte komponenter. Maskinen er laget til bruk i private hager.

Merknader om arbeidet

Med **busksaksen** kan man klippe prydbusker og lett kratt. Denne maskinen er også godt egnet til form-skjæringer, f.eks. ved stell av graver.

⚠ Busksaksen kan og skal ikke erstatte en hekksaks.

Den er utelukkende beregnet på trimming og klipping av prydbusker og kratt med tynne grener. En annen bruk eller en bruk som går ut over dette blir regnet for å være ikke-forskriftsmessig. Produsenten/lever-andøren påtar seg intet ansvar for skader som måtte resultere av slik bruk.

Med **gressaksen** kan du klippe plenkanten eller gressarealer med rent klipp på steder der det er vanskelig å komme til.

Enhver typpe bruk som avviker fra instruksjonene i denne bruksanvisningen, kan medføre skader på maskinen og innebære en alvorlig risiko for personen som bruker maskinen.

Det er tvingende nødvendig at du overholder sikkerhets-forskriftene for å ivareta de garantikrav du har, og i produktsikkerhetens interesse.

Øvrige farer

Også ved riktig bruk av verktøyet er det alltid en liten risiko som ikke kan utelukkes. Av type og konstruksjon av verktøyet kan man utlede følgende mulige farer:

- Kontakt med ubeskyttet saksblad (skjæringsskader)
- Inngripen i hekklipper som er i gang (skjæreskade)
- Uforutsett, plutselig bevegelse av skjæreredskapet (skjæringsskader)
- Bortkslynging av skjæretenner med feil
- Bortslynging av deler av skjæreredskapet
- Hørselsskader hvis man ikke bruker hørselsvern
- Innånding av skjærepartikler

Allmenne sikkerhetsinstruksjoner for elektrisk verktøy

OBS! Alle instruksjoner skal leses. Dersom du gjør feil og ikke overholder de instruksjonene som er oppført nedenunder, kan dette forårsake elektrisk støt, brann og/eller alvorlige personskader. Uttrykket „elektroverktøy“, som blir brukt heretter i teksten, refererer til nett-drevne elektroverktøy (med nettkabel) og til batteridrevne elektroverktøy (uten nettkabel).

TA GODT VARE PÅ DISSE SIKKERHETS-INSTRUKSENE.

1) Arbeidsplass

a) **Hold arbeidsplassen ren og ryddig. Uorden og dårlig belyste arbeidsplasser kan føre til ulykker.**

b) **Du må ikke arbeide med maskinen i eksplosive omgivelser hvor det befinner seg brennbare væsker, gasser eller støv.** *Elektroverktøy lager gnister som kan antenne støvet eller dampene.*

c) **Hold barn og andre personer på avstand når du arbeider med elektroverktøyet.** *Dersom oppmerksomheten din blir avledet, kan du miste kontrollen over maskinen.*

2) Elektrisk sikkerhet

a) **Unngå kroppskontakt med jordete overflater, som for eksempel på rør, radiatorer, komfyrer og kjøleskap.** *Det er høynet risiko for elektrisk støt når kroppen din er jordet.*

b) **Utsett ikke maskinen for regnvær.** *Dersom det trenger vann inn i et elektroverktøy, er det høynet risiko for elektrisk støt.*

3) Sikkerhet til personer

a) **Vær oppmerksom, pass på hva du gjør og bruk sunn fornuft når du arbeider med elektroverktøy. Bruk ikke maskinen dersom du er trøtt eller er påvirket av narkotika, alkohol eller medikamenter.** *Dersom du er uoppmerk-*

som bare et lite øyeblikk når du arbeider med maskinen, kan det oppstå alvorlige personskader.

b) **Bruk personlig verneutstyr, og bruk alltid vernebriller.** *Når man bruker personlig verneutstyr, som f.eks. støvmaske, sklisikre vernesko, hjelm eller hørselsvern, alt etter hvilken type elektroverktøy og hvilken bruk det dreier seg om, reduseres risikoen for personskader.*

c) **Unngå utilsiktet idriftsettelse. Forsikre deg om at elektroverktøyet er slått av før du kobler det til strømtilførselen og/eller batteri, tar det opp eller bærer det.** *Det kan føre til ulykker hvis du har fingeren på bryteren når du bærer elektroverktøyet eller kobler apparatet til strømnettet mens det er slått på.*

d) **Fjern verktøy som du har brukt til innstillinger, eller skrunøkler før du slår maskinen på.** *Et verktøy eller en skrunøkkel som befinner seg i en roterende maskindel, kan føre til personskader.*

e) **Overvurder ikke deg selv. Sørg for å stå stabilt og hold alltid likevekten.** *Når du gjør det, har du bedre kontroll over maskinen i uventede situasjoner.*

f) **Bruk egnede klær. Unngå å bruke løstsittende klær og smykker. Hold hår, klær og hansker på avstand fra bevegelige deler.** *Løstsittende klær, smykker eller langt hår kan sette seg fast i og bli dratt med av bevegelige deler.*

g) **Dersom det er mulig å montere støvsuger-innretninger og innretninger til oppsamling av støv, må du kontrollere at disser er tilkoplet, og at de brukes korrekt.** *En bruk av slike innretninger reduserer risikoene på grunn av støv.*

4) Omtenksom behandling og bruk av elektroverktøy

a) **Overbelast ikke maskinen. Bruk bare et elektro-verktøy som er beregnet på det arbeid du skal utføre.** *Du arbeider bedre og tryggere med passende elektroverktøy, og når du holder deg innenfor det angitte ytelsesområde.*

b) **Ikke bruk elektroverktøy med defekte brytere.** *Et elektroverktøy som ikke lenger kan slås på eller av, er farlig og må repareres.*

c) **Trekk støpselet ut av kontakten og/eller ta batteriet ut av apparatet før du foretar apparatinnstillinger, bytter tilbehørsdeler eller legger bort apparatet.** *Denne forholdsregelen hindrer utilsiktet start av apparatet.*

d) **Elektroverktøyet skal oppbevares utilgjengelig for barn når det ikke er i bruk. La ikke personer som ikke er fortrolige med maskinen, eller som ikke har lest disse sikkerhetsinstruksjonene, benytte maskinen.** *Elektroverktøy er farlige dersom de brukes av uerfarne personer.*

e) **Ta omhyggelig vare på maskinen. Kontroller at bevegelige maskindeler fungerer forskriftsmessig og ikke har kilt seg fast. Kontroller om deler er brukket eller så skadet at dette virker inn på maskinens funksjon. Sørg for at skadete deler blir reparert før maskinen tas i bruk igjen.** *Mange ulykker skyldes dårlig vedlikeholdt elektroverktøy.*

f) **Hold verktøy som brukes til skjæring, skarpt og rent.** *Skjæreverktøy med skarpe kniver eller egger kiler seg mer sjelden fast og er lettere å føre når det stelles omhyggelig.*

g) **Bruk elektroverktøy, tilbehør, innsettings-verktøy osv. i samsvar med disse sikkerhets-instruksjonene og i samsvar med de forskrifter som gjelder for den spesielle maskintypen. Ta i denne forbindelse hensyn til arbeidsforholdene og de arbeider som skal utføres.** *Det kan oppstå farlige situasjoner dersom elektroverktøy brukes til andre formål enn det de er beregnet på.*

5) Service

a) **La bare kvalifisert fagpersonale reparere maskinen, og sørg for at det bare brukes original-reservedeler.** *Dermed er du sikker på at maskinens sikkerhet opprettholdes.*

6) Håndtering og korrekt bruk av elektrisk verktøy med batteri

a) **Forviss deg om at apparatet er avslått før innkobling av batteriet.** *Montering av et batteri i et påslått elektrisk apparat kan medføre uhell.*
b) **Bruk kun batteriladere anbefalt av fabrikanten for å lade batteriene. Batteriladere er som regel spesifikke for en type batteri.** *Bruk med andre typer medfører brannfare.*
c) **Bruk kun de spesielle batteriene som er beregnet på utstyret ditt.** *Bruk av andre batterier kan medføre personskader og brannfare.*
d) **Hold det ubenyttede batteriet på avstand fra binders, mynter, nøkler, stifter, skruer og andre små metallgjenstander som kan forårsake kortslutning av kontaktene.** *Kortslutning mellom batterikontaktene kan medføre antennelse eller brann.*
e) **Et batteri i dårlig stand kan forårsake lekkasje. Unngå kontakt med væsken. I tilfelle kontakt ved et uhell, skyll med vann. Kontakt også lege i tilfelle væsken kommer i kontakt med øynene.** *Væsken som lekker fra batteriet kan forårsake hudirritasjon eller forbrenning.*

Sikkerhetsinstrukser for hekksakser:

- **Hold alle kroppsdeler på avstand fra skjærekniven. Forsøk ikke å fjerne materiale eller holde fast materiale som skal skjæres så lenge kniven er i bevegelse. Fjern bare materiale som har kilt seg fast, når maskinen er slått av.** *Dersom du er uoppmerksom bare et lite øyeblikk når du bruker hekksaksen, kan det oppstå alvorlige personskader.*
- **Hold tak i håndtaket for å bære hekksaksen når kniven er stanset. Under transport eller oppbevaring av hekksaksen må beskyttelsesdekslet alltid settes på.** *Omtenksom behandling av maskinen reduserer faren for å bli skadet av kniven.*
- **Hold elektroverktøyet kun i de isolerte håndtakflatene, da skjærekniven kan komme i kontakt med skjulte strømkabler.** *Hvis skjærekniven kommer i kontakt med en spenningsførende ledning, kan det sette apparatdelene av metall under spenning og føre til strømstøt.*
- **Før du starter arbeidet må du gjennomsøke hekken for skjulte objekter, f.eks. wire etc.** *Pass på, at skjæreverktøyet ikke kommer i kontakt med wire eller andre metallobjekter.*
- **Hold det elektroniske verktøyet på riktig måte, f.eks. med begge hendene på håndtakene, dersom det finnes to håndtak.** *Dersom du mister kontrollen over apparatet kan det føre til personskader.*

Sikkerhetstiltak

- **Dette apparatet er ikke beregnet på å brukes av personer (barn inkludert) med svak fysikk, nedsatt følsomhet eller svekkede mentale evner, eller som mangler erfaring eller kunnskap, med mindre de er under oppsyn eller har fått anvisninger for bruk av apparatet av en person som er ansvarlig for deres sikkerhet. Barn må holdes øye med for å forvisse seg om at de ikke leker med apparatet.**
- **Apparatet er ikke ment til bruk for personer, med reduserte fysiske, sensoriske eller åndelige evner eller manglende erfaring og/eller manglende kunnskaper.**
- **Skjæreverktøyet fortsetter å gå etter at det er blitt slått av.**
- **Før rengjøring slå av maskinen.**
- **Advarsel - hold fingrene og bena vekk fra skjære-område!**
- **Vent med å starte motoren til hender og føtter har kommet på avstand fra skjæreverktøyet.**
- **Forviss deg før start om at skjærehodet ikke berører gjenstander. Under arbeid med maskinen vær oppmerksom på slike fremmedgjenstander!**
- **Under transport mellom arbeidssteder må motoren skrues av. Vent til kniven stopper. Vedlikehold og rengjøring av maskinen kan bare foretas når motoren er skrudd av.**
- **Ungdom under 16 har ikke adgang til å benytte maskinen.**
- **Du må aldri tillate barn eller personer, som ikke er kjent med bruksanvisningen, å bruke dette apparatet.**

- **Lovbestemmelser kan føre til begrensning av alderen til brukeren.**
- **Sørg for at ingen personer kommer til skade mens du arbeider med maskinen.**
- **Ikke benytt maskinen når andre personer, barn eller husdyr oppholder seg i nærheten.**
- **Maskinen skal kun brukes i dagslys eller tilstrek-kelig godt kunstig lys.**
- **Ikke bruk apparatet mens andre personer, og da spesielt barn, eller dyr, oppholder seg i nærheten.**
- **Saksen bør kontrolleres med jevne mellomrom, og bare av den ansvarlige kundeservice.**
- **Ifør deg passende arbeidsantrekk, dvs. beskyttelses-briller, hørselsvern, lukkede sko med sklisikker såle og arbeidshansker. Ikke ta på deg vide klær som kan sette seg fast i delene som beveger seg.**
- **Apparatet skal kontrolleres og vedlikeholdes regelmessig av en autorisert reparatør.**
- **Rør aldri kniven! Fare for menneskelig skade også i passiv tilstand!**
- **Rør aldri kniven mens den beveger seg! Aldri rør den hvis den stopper på grunn av noen planter eller andre gjenstander satt seg fast i den. Stans alltid maskinen først og.**
- **Oppbevar saksen utenfor barns rekkevidde.**
- **Pass alltid på at du står støtt, spesielt når du bruker skammel eller stige.**
- **Ikke bruk saksen dersom skjæreinnretningen er skadet eller altfor slitt.**
- **Start aldri en maskin som ikke er forsynt med alt utstyr.**
- **Bruk alltid hylster når saksen transporteres eller lagres.**
- **Gjør deg kjent med omgivelsene og mulige farer som du ikke vil høre på grunn av støyen, før arbeidet begynner.**
- **Bruk kun de reserve- og tilbehørsdeler som produsenten har anbefalt.**
- **Ha i tankene at den som fører eller bruker maskinen er ansvarlig for ulykker som involverer andre personer eller deres eiendom.**
- **Før bruk skal maskinen kontrolleres visuelt for skadde, manglende eller feilmonterte verneanordninger eller -deksler.**
- **Bruk aldri maskinen med skadd deksel eller verneanordning hhv. uten deksel eller verneanordning.**
- **Ha hele tiden på vernebriller, lang bukse og vernesko mens apparatet brukes.**
- **Ikke bruk maskinen i dårlig vær, spesielt ved fare for lynnedslag.**
- **Maskinen skal alltid slås av,**
  - **før den etterlates uten tilsyn.**
  - **før den kontrolleres eller bearbeides**
  - **etter kontakt med et fremmedlegeme**
  - **alltid når maskinen begynner å vibrere uvanlig**
- **Sikre alltid at ventilasjonsåpningene holdes frie for fremmedlegemer.**
- **Behold alltid likevekten slik at du alltid står stabilt i skråninger. Gå, ikke løp.**
- **Advarsel! Ikke berør bevegelige farlige deler før maskinen har blitt slått av og de bevegelige farlige delene er kommet fullstendig til stillstand.**
- **En følelse av kribling eller nummenhet i hendene er et tegn på for mye vibrasjon. Begrens brukstiden, legg inn arbeidspauser som er tilstrekkelig lange, fordel arbeidet på flere personer og bruk antivirbasjonshansker ved langvarig bruk av apparatet.**

Før igangsetting

Opplading av batteriet

Sikkerhetsinstrukser:

Maskinen leveres med ferdig oppladet litium-ione-batteri. Vi anbefaler imidlertid likevel å lade batteriet på nytt før maskinen tas i bruk for første gang.

- Bruk i denne forbindelse det ladeapparatet som fulgte med i leveransen. Det er tilpasset spesielt til dette batteriet.
- Du må aldri bruke andre ladeapparater. Da kan det oppstå brannfare – eller eksplosjonsfare!
- Ladeapparatet må alltid holdes borte fra regn og fuktighet. Fare for elektrisk støt.
- Ladingen må aldri utføres ubeskyttet utendørs, men på et tørt og beskyttet sted.
- Du må aldri lade andre batterier av annet fabrikat med dette ladeapparatet. Fare for brann eller eksplosjon.

- Kontroller at det ikke finnes skader på hus, plugg og kabel før hver bruk av ladeapparatet. Det må ikke benyttes når det foreligger skader.
- Ladeapparatet må ikke åpnes med makt. Ved en defekt må ladeapparatet skiftes ut.
- Ladeapparatet blir varmt under ladingen. Må ikke brukes på lett antennelig underlag eller i brannfarlige omgivelser. Brannfare.
- Battericellene må aldri åpnes. Fare for kortslutning.
- Ved skader på batteriet kan det lekke ut skadelige damper eller væsker. Ved utilsiktet berøring må du skylle det av med vann og omgående oppsøke lege. Væsken kan forårsake irritasjon på hud eller etseskader.
- Batteriet må ikke utsettes for varme, sterke solstråler og vann. Eksplosjonsfare.

Ladeprosess:

Plugg det pluggbare ladeapparatet inn i en stikkontakt for å lade batteriet. Stikk deretter ladekabelens plugg inn i ladekontakten på gress- og busksaksen (fig. 2)

Oppstarten av ladeprosessen indikeres av den rød kontrollampen (X) fig. 2 i enden av håndtaket. Når batteriet er tomt, er ladetiden ca. 3-5 timer. Når ladingen er ferdig avsluttet, kopler den elektroniske overvåkningen ladeprosessen automatisk ut. Deretter det røde lyset skifter farge og lys grønn. Dette markerte slutten på ladeprosessen er signalisert. Det er ikke nødvendig å overvåke ladetiden.

Ladeapparatet og maskinens håndtak blir varme under ladeprosessen. Dette er normalt.

Kople ladeapparatet fra stikkontakten når det ikke er i bruk.

Det er ikke tillatt å bruke maskinen i løpet av ladeprosessen.

Batteriet bør etterlades når du legger merke til at ytelsen tydelig avtar under klippingen. I tillegg er det integrert en elektronisk beskyttelse mot dyp utlading. Denne hindrer skader på batteriet. Når grensen for utlading er nådd, kopler beskyttelsen batteriet ut. Deretter må du ikke lenger slå på maskinen, men først sørge for å lade batteriet.

Slå på og av

Skyv startsperren A (fig. 3) framover og trykk på bryter B. Det er ikke nødvendig å fortsette å holde på startsperren A når maskinen er startet.

Slipp løs bryter B for å stanse maskinen.

Forsiktig! Kniven fortsetter å gå en liten stund.

Omstilling av maskinen/ utskiftning av skjæresystemene

Skyv knivbeskyttelsen over kniven og bruk vernehansker for å beskytte deg mot personskader.

Trykk inn de to trykknappene på siden samtidig og ta av kniven (fig. 5).

Fjern smuss som eventuelt har trengt inn i girkassen.

Smør inn drivsonen med litt standard universalfett før du monterer den utskiftbare kniven, slik dette også er beskrevet under avsnittet Vedlikehold (fig. 7).

Før kniven med den bakre holdenesen inn i gressaksens hus, som vist på fig. 6, og sørg for at klikk-systemet går i inngrep ved å trykke kraftig på knivens fundamentplate.

Det er ikke nødvendig å ta hensyn til eksenterdrevets posisjon når kniven skiftes ut. Når saksen startes, rykker eksenterdrevet automatisk inn i den passende utsparingen i kniven.

Maskinen er nå klar til drift igjen.

Merknader om arbeidet

Med busksaksen kan man klippe prydbusker og lett kratt. Denne maskinen er også godt egnet til form-skjæringer, f.eks. ved stell av graver.

Med gressaksen kan du klippe plenkanten eller gressarealer med rent klipp på steder der det er vanskelig å komme til.

Ettersom maskinen føres med en hånd, må du ikke under noen omstendighet komme i nærheten av kniven med den andre ledige hånden når kniven er i gang.

Vedlikehold (bilde 7)

Saksen skal rengjøres fra plantesaft og skitt. Kniven skal tas av minst en gang i året. Pinjong E og knivens bakdel D oljes forsiktig med tynn olje. Motoren og andre deler oljes ikke.

Advarsel! Kniven må oljes forsiktig, slik at den glies godt. Hvis det ikke er nok olje på kniven, kan den skade miljøet.

Når knivene er blitt sløve etter lang bruk, må du kun skifte dem ut mot originale reservekniver.

Saksen skal kun rengjøres med børste eller klut. Sprut aldri vann på maskinen og senk den aldri ned i vann.

Kniven skal behandles med pleiespray etter hver bruk.

Skift ut en nedslitt og sløv kniv.

Sett alltid knivbeskyttelsen på etter bruk.

Kontroller at det ikke finnes synlige mangler på maskinen, og sørg eventuelt for å få den reparert på et autorisert serviceverksted.

Lagring

Maskinen skal alltid oppbevares på et tørt og rent sted utenfor barns rekkevidde. Den skal oppbevares frostfritt.

Destruksjon og miljøvern

Vennligst overhold følgende henvisninger for avfallsbehandling av batterier-/akkumulatorer:

Batterier er ikke normalt husholdningsavfall. Som forbruker er du lovmessig forpliktet til å avlevere utbrukte batterier, hhv. akkumulatorer.

Li-Ion

Når apparatets levetid er forbi, må batteriene, hhv. akkumulatorene, tas ut av apparatet og avfallsbehandles separat.

Gamle batterier og akkumulatorer kan avleveres på lokale innsamlingssteder i din kommune eller hos din forhandler eller dennes salgsavdeling.

Hvis maskinen din en vakker dag er blitt ubrukelig, eller hvis du ikke har bruk for den lenger, må du ikke under noen omstendighet kaste maskinen i husholdningsavfallet, men kvitte deg med den på miljøvennlig måte.

Vennligst lever maskinen inn til gjenvinning. Her kan kunststoff- og metalldelene sorteres og tilføres en gjenvinningsprosess. Du kan innhente informasjon om dette fra kommuneadministrasjonen der du bor.

Reservedeler

Om du behøver tilbehør eller reservedeler, må du ta kontakt med vår service.
Ved arbeidet med dette apparatet må du Ikke bruk ekstradeler utenom de som anbefales av våre selskap. Ellers kan operatøren eller andre personer som oppholder seg i nærheten få alvorlige skader, eller apparatet kan ta skade.

Gräs- och busksax med laddningsbart batteri

För att kunna garantera en säker igångsättning har vi skrivit denna bruksanvisning. Om du följer anvisning-arna kommer apparaten att alltid arbeta till din belåtenhet och vi garanterar dess lång livslängd.

Våra apparater har provats under svåraste villkor före serieproduktionsstart och ständigt under tillverkningen. Det ger säkerhet till oss och garanti till dig att du har fått en fullmogen produkt.

Målet är vidare teknisk utveckling med reservation för ändringar i konstruktion och utförtande.

INNEHÅLLSFÖRTECKNING **Sida**

Bilder	1 - 3
Illustration och förklaring av piktogramen	4 - 7
Tekniske data	SE-1
Tillämpning	SE-2
Allmänna säkerhetsföreskrifter	SE-2
Laddning av batteriet	SE-5
Till– och frånkoppling	SE-6
Omriggning av gräs- och busksaxen / byte av skärsystemen	SE-6
Användning	SE-6
Underhåll	SE-6
Förvaring	SE-6
Avfallshantering och miljöskydd	SE-6
Reservdelar	SE-7
Förklaring ES om överensstämmelse	
Garantivillkor	
Service	

Gräs- och busksax med laddningsbart batteri GGSI 180

Tekniske data

Spänning av ackumulator//driftspänning	V DC	7,2
Batterityp	Ah / Wh	2,5 / 18,0 / litiumjon
Drifttid	min.	maximalt 180
Nominellt varvtal n_0	min^{-1}	1000
Snittbredd *	mm	75
Knivlängd **	mm	160
Klipptjocklet **	mm	8
Ljudeffektsnivå	dB(A)	86
Bullertrycknivå enligt (DIN EN 60745-2-15)	dB (A)	58,4 k=3,0 dB (A)
Vibrationer enligt (DIN EN 60745-2-15)	m/s^2	<2,5 k=1,5 m/s^2
Nätladdare		**JLH050900700G**
Nätspänning	V~ / Hz	100-240 / 50-60
Laddningsspänning	V DC	9,0
Laddström	mA	700
Laddtid	h	ca 3-5 timmar

Med reservation för tekniska ändringar.

* Grässax ** Busksax

- Den angivna Vibrationsnivån värde mättes genom standardiserade testmetoder och kan jämföra med andra elektriska verktyg används.
- Den angivna Vibrationsnivån värde kan också vara nödvändigt för bedömningen av raster används.
- Den angivna Vibrationsnivån värdet kan variera under den faktiska användningen av elektriska verktyg genom att ange värdet, beroende på hur man kan använda elverktyget.
- Obs: Du skapar vittna mot vaskulära impulser av händerna i tid raster
- Försök att hålla belastningen genom vibrationer så låg som möjlig. Exempel på åtgärder för att minska vibrationsbelastningen är att använda handskar när du använder verktyget och att korta arbetstiden. Då tar man hänsyn till alla delar i arbetscykeln (till exempel när elverktyget är avstängt och när det är påslaget, men kör utan belastning).
- Händer och fötter ska alltid hållas borta från skärande verktyg, i synnerhet när motorn startats!

⚠ **Observera: Bullerskydd! Beakta de regionala föreskrifterna vid idrifttagningen.**

Tillämpning

Det är lätt att byta ut de medföljande tillsatserna så att verktyget blir en gräsklippare, häcksax eller kratta, allt efter behov.
Maskinen är avsedd för användning i privata trädgårdar.

Användning (bild. 11, 12, 13)

Med busksaxen kan man klippa prydnadsbuskar och lätt buskage. Den är även lämplig för form-snitt, t.ex. vid gravvård.

⚠ **Busksax kan och skall inte ersätta en häcksax.**

Den är uteslutande avsedd för att trimma och beskära prydnadsbuskar och mindre kraftiga buskage. Annan användning eller användning utöver detta gäller såsom icke ändamålsenlig. För ur detta resulterande skador ansvarar tillverkaren/leverantören inte.

Med grässaxen kan gräskanter resp. gräsytor klippas snyggt på svårtillgängliga ställen.

Övriga faror

Även om redskapet används på ett ändamålsenligt sätt går det inte att helt utesluta alla faror. Följande möjliga faror kan uppstå på grund av redskapets typ och konstruktion:

- Kontakt med det oskyddade knivbladet (skärskador)
- Händer i beröring med knivbladet när det är igång (skärskador)
- Oförutsedda, plötsliga rörelser i grenar/kvistar (skärskador)
- Defekta sågtänder kan slungas ut
- Delar av grenar/kvistar kan slungas ut
- Hörselskador om föreskrivet hörselskydd inte används
- Inandning av skärstoft

Allmänna säkerhetsföreskrifter

Observera! Läs igenom samtliga föreskrifter. Åsidosättande av nedanstående föreskrifter kan medföra elektrisk stöt, brand och/eller allvarliga personskador. Det nedan använda begreppet ”elverktyg” avser nätdrivna elverktyg (med nätkabel) och batteridrivna elverktyg (utan nätkabel).

SPARA DENNA BRUKSANVISNING PÅ ETT SÄKERT STÄLLE.

1) Arbetsplats

a) **Håll arbetsområdet rent och städat.** *Oordning och obelysta arbetsområden kan leda till olyckor.*

b) **Arbeta inte med apparaten i en explosiv miljö, där det finns brännbara vätskor, gaser eller brännbart damm.** *Elverktyg förorsakar gnistor som kan antända damm eller ånga.*

c) **Håll barn och andra personer på avstånd under arbetet med elverktyget.** *Om de distraherar dig kan du tappa kontrollen över apparaten.*

2) Elsäkerhet

a) **Apparatens (Nätladdare) anslutningskontakt måste passa i eluttaget. Stickkontakten får inte förändras på något sätt. Använd inga adapterkontakter tillsammans med skyddsjordade apparater.** *Oförändrade stickkontakter och passande eluttag minskar risken för elektrisk stöt.*

b) **Undvik kroppskontakt med jordade ytor som t.ex. rör, element, spisar och kylskåp.** *Det finns ökad risk för elektrisk stöt om din kropp är jordad.*

c) **Håll apparaten borta från regn.** *Inträngande vatten i en elapparat ökar risken för elektrisk stöt.*

3) Personsäkerhet

a) **Var uppmärksam, koncentrera dig på det du håller på med och använd sunt förnuft när du arbetar med ett elverktyg. Använd inte apparaten om du är trött eller påverkad av droger, alkohol eller läkemedel.** *Ett ögonblicks oaktsamhet under användningen av apparaten kan medföra allvarliga skador.*

b) **Använd personlig skyddsutrustning och alltid skyddsglasögon.** *Användning av personlig skyddsutrustning som dammfiltermask, halksäkra skyddsskor,*

skyddshjälm eller hörselskydd, beroende på hur elverktyget ska användas, minskar risken för skador.

c) **Undvik att den startar oavsiktligt. Kontrollera att elverktyget är avstängt innan du ansluter det till ett eluttag eller batteri. Samma gäller när du lyfter upp eller bär det.** *Om du har fingret på strömbrytaren när du bär elverktyget eller om verktyget är påslaget när du ansluter det till strömkällan så kan det leda till olyckor.*

d) **Avlägsna inställningsverktyg och skruvnycklar innan du kopplar på apparaten.** *Ett verktyg eller en nyckel i en roterande apparatdel kan medföra personskador.*

e) **Överskatta dig inte. Se till att du står stabilt och håll hela tiden balansen.** *På så sätt kan du kontrollera apparaten bättre i oväntade situationer.*

f) **Bär lämpliga kläder. Bär inga vida kläder eller smycken. Håll hår, kläder och handskar borta från rörliga delar.** *Lösa kläder, smycken eller långt hår kan dras med av rörliga delar.*

g) **Om dammsugnings- och dammuppsamlings-utrustning kan monteras, förvissa dig då om att de är anslutna och används på rätt sätt.** *Användning av denna utrustning minskar skaderisken genom damm.*

4) Aktsam hantering med och användning av elverktyg

a) **Överlasta inte apparaten. Använd det elverktyg som passar för arbetet.** *Med passande elverktyg arbetar du bättre och säkrare i det angivna effektområdet.*

b) **Använd inga elverktyg, vars brytare är defekt.** *Ett elverktyg som inte längre kan till- eller frånkopplas är farligt och måste repareras.*

c) **Dra ut kontakten ur uttaget och/eller ta ur batteriet innan du gör inställningar på verktyget, byter tillbehör eller lägger undan det.** *Dessa försiktighetsåtgärder förhindrar att maskinen startar oavsiktligt.*

d) **Förvara oanvända elverktyg utom räckhåll för barn. Låt inte personer använda apparaten, som inte är insatta i dess användning eller inte har läst denna bruksanvisning.** *Elverktyg är farliga om de används av oerfarna personer.*

e) **Sköt om apparaten noggrant. Kontrollera om rörliga apparatdelar fungerar felfritt och inte fastnar, om delar är brutna eller så skadade, att apparatens funktion påverkas. Se till att skadade delar repareras innan apparaten används på nytt.** *Många olyckor beror på dåligt underhållna elverktyg.*

f) **Håll skärverktyg vassa och rena.** *Noggrant skötta skärverktyg med vassa eggar fastnar inte så lätt och är lättare att styra.*

g) **Använd elverktyg, tillbehör, verktyg osv. i enlighet med dessa föreskrifter och på ett sådant sätt, som är föreskrivet för denna apparattyp. Beakta därvid arbetsvillkoren och sysslan som ska utföras.** *Användning av elverktyg för andra ändamål än det avsedda kan leda till farliga situationer*.

5) Service

a) **Låt endast kvalificerad yrkespersonal reparera apparaten och endast med originalreservdelar.** *Därmed säkerställs att apparatens säkerhet bibehålls.*

6) En rätt hantering och användning av elektriska batteridrivna verktyg

a) **Se till att apparaten är släckt innan batteriet sätts i.** *Att montera ett batteri i en elektrisk apparat som är på kan orsaka olyckor.*

b) **För att ladda batterier, använd endast batteriladdare som rekommenderas av tillverkaren. Batteriladdare är i allmänhet specifika för typen av batteri.** *Det finns brandrisk om den används för andra typer.*

c) **Använd endast de specifika batterierna som förutses för ditt verktyg.** *En användning av andra batterier kan orsaka skador och brandrisk.*

d) **Håll batteriet som inte används på avstånd från gem, mynt, nycklar, spikar, skruvar eller andra små metalldelar som kan orsaka en kortslutning på**

kontakterna. En kortslutning mellan batterikontakterna kan medföra förbränning eller brand.

e) **Ett dåligt batteri kan orsaka att vätska läcker från batteriet. Undvik kontakt med vätskan. Vid en oavsiktlig kontakt, skölj med vatten. Vid kontakt med ögonen, kontakta en läkare.** *Vätskan som läckt från batteriet kan orsaka irritationer på huden eller brännskador.*

Säkerhetsföreskrifter för häcksaxar:

- **Håll alla kroppsdelar borta från skärkniven. Försök inte avlägsna klippet eller hålla fast material som ska klippas när kniven är igång. Avlägsna inklämt klipp endast när apparaten är avstängd.** *Ett ögonblicks oaktsamhet under användningen av häcksaxen kan medföra allvarliga personskador.*
- **Bär häcksaxen i handtaget när kniven står stilla. Vid transport eller förvaring av häcksaxen måste skyddet alltid dras på.** *Aktsam hantering av apparaten minskar skaderisken genom kniven.*
- **Håll elverktyget bara i de isolerade gripytorna, eftersom skärkniven kan komma i kontakt med dolda kraftledningar.** *Om skärkniven kommer i kontakt med en strömförande ledning kan det sätta metalldelar under spänning och orsaka elektriska stötar.*
- **Innan du börjar arbetet undersöker du häcken så att det inte finns dolda objekt som ledningar etc.** *Var försiktig så att skärverktyget inte kommer i kontakt med ledningar eller andra metallföremål.*
- **Håll verktyget på rätt sätt, t.ex. med båda händerna på handtagen, när verktyget är utrustat med dubbla handtag.** *Det kan leda till skador om du förlorar kontroll över verktyget.*

Säkerhetsåtgärder

- **Denna apparat har inte förutsetts för en användning av personer (inklusive barn) med fysiska, sensoriella eller mentala funktionshinder eller utan erfarenhet och kunskap om apparaten, förutom om om de övervakas av en person som ansvarar för deras säkerhet, eller om de fått instruktioner om hur appparaten används. Barnen ska övervakas för att säkerställa att de inte leker med apparaten.**
- **Denna busksaxen kan orsaka allvarliga skador. Läs instruktionsboken noggrannt för bästa handhavande och förberedelser samt underhåll utav busksaxen. Bekanta dig praktiskt med maskinen innan du användерden.**
- **Skärande verktyg fortsätter gå en stund efter att du stängt av strömmen.**
- **Stäng av apparaten före rengöring.**
- **Obs! Håll fingrar och ben utanför snittområde!**
- **Tillkoppla motorn först när händer och fötter befinner sig på avstånd från skärverktygen.**
- **Innan du använder apparaten ta bort främmande föremål från arbetsyta och se upp för sådana föremål under arbete!**
- **Stäng alltid av apparaten före transport och vänta tills kniven stannar av. Underhåll och rengöring får göras endast med avstängd apparat.**
- **Ungdomar under 16 år får inte sköta apparaten.**
- **Låt aldrig barn eller personer som inte läst bruksanvisningen använda verktyget.**
- **Lagbestämmelser kan begränsa användarens ålder.**
- **Tänk på ditt ansvar mot andra personer under arbete.**
- **Ha på dig lämpliga arbetskläder, d. v. s. skydds-glasögon, hörselskydd, slutna skor med glidskydd och arbetshandskar. Ha inte på dig vida kläder då de kan fastna i rörliga delar.**
- **Undvik helst att använda apparaten om personer, särskilt barn eller husdjur, är i närheten.**
- **Saxen måste regelbundet underhållas och kontrolleras. Skadade knivar får bytas ut endast som ett komplett par. Vid skada genom en stöt måste översyn av en fackman göras.**

- **Saxen bör kontrolleras regelbundet, vilket endast får göras av en behörig reparationsservice.**
- **Maskinen bör kontrolleras och underhållas regelbundet av en fackkunnig person.**
- **När du har lagt ifrån dig saxen och innan du rengör den måste du ordna att apparaten av misstag inte kan sättas i gång, t.ex genom att avblockera kontakten.**
- **Kontrollera regelbundet om klippenheten har skadats.**
- **Du får under inga omständigheter hålla saxen i knivarna, risk för skada finns även i stillt tillstånd!**
- **Berör aldrig rörande knivar om du vill ta bort främmande föremål eller om saxen har blockerats.**
- **Förvara saxen utom räckhåll för barn på en säker plats.**
- **Under arbete med busksaxen stå stadigt, framför allt om du använder trappsteg eller stege.**
- **Försök aldrig att få i gång apparat som inte är komplett.**
- **Använd aldrig en saxen som är skadad eller med för mycket utsliten skäranordning.**
- **För transport och lagring av busksaxen använd alltid knivskydd.**
- **Bekanta dig före arbetets början med omgivning och möjliga faror som du kanske inte kan höra på grund av buller.**
- **Använd endast reserv- och tillbehörsdelar som tillverkaren rekommenderat.**
- **Tänk på att användaren själv är ansvarig för olyckor med andra personer eller deras egendom.**
- **Innan maskinen används ska den visuellt kontrolleras så att den inte har skadade, saknade eller felmonterade skyddsanordningar.**
- **Använd aldrig maskinen om den har skadade skyddshöljen eller skyddsanordningar, eller om de saknas.**
- **Bär skyddsglasögon, långbyxor och ordentliga skor så länge du hanterar maskinen.**
- **Undvik att använda maskinen vid dåligt väder, särskilt om det är risk för blixtoväder.**
- **Stäng alltid av maskinen,**
  - **när den lämnas utom synhåll**
  - **vid kontroll eller hantering**
  - **om den kommit i kontakt med en främmande kropp**
  - **om den börjar vibrera konstigt**
- **Se till att luftintagen inte blockeras av främmande material.**
- **Stå alltid stabilt och balanserat för att undvika plötsliga rörelser. Spring inte, utan gå med maskinen.**
- **Varning! Rör inte vid rörliga delar som kan utgöra en fara innan maskinen är avstängd och de farliga rörliga delarna står helt stilla.**
- **Om det pirrar i händerna eller om de domnar är det ett tecken på för hög vibration. Begränsa användningstiden, ta tillräckligt långa pauser, dela upp arbetet på fler personer eller bär antivibrationshandskar om du använder apparaten en längre tid.**

Före idrifttagningen

Laddning av batteriet

Säkerhetsanvisningar:

Gräs- och busksaxen levereras med laddat litiumjonbatteri. Vi rekommenderar ändå att du laddar batteriet en gång till före den första användningen.

- Använd endast det medföljande laddaren. Den är speciellt anpassad efter detta batteri.
- Använd aldrig andra laddare. Det medför brand- eller explosionsrisk!
- Håll alltid laddaren borta från regn eller fuktighet. Risk för elektrisk stöt. Ladda aldrig batteriet oskyddat utomhus, utan på ett torrt skyddat ställe.
- Ladda aldrig andra batterier med denna laddare. Risk för brand eller explosion.
- Före varje användning av laddaren måste man kontrollera att kåpa, stickkontakt och kabel inte är skadade. Använd inte laddaren om det finns skador.
- Öppna inte laddaren med våld. Vid en defekt måste laddaren bytas ut.
- Laddaren värms upp under laddningen. Använd den inte på ett lättantändligt underlag eller i en brandfarlig omgivning. Brandrisk.
- Öppna aldrig battericellerna. Risk för kortslutning.
- Om batteriet är skadat kan skadliga ångor eller vätskor läcka ut. Om du råkar beröra dem måste du omedelbart skölja med vatten och tillkalla läkare. Vätskan kan förorsaka hudirritationer eller frätskador.

- Skydda batteriet mot hetta, stark solstrålning och eld. Explosionsrisk.

Laddning:

För att ladda batteriet sätter du i nätladdaren i ett eluttag. Därefter sätter du i laddkabelns stickkontakt i gräs- och busksaxens ladduttag (bild. 2).

När laddningen börjar, visas detta av den röd kontrollampan (X) bild. 2 i skaftets ända. Om batteriet är tomt uppgår laddningstiden till ca 3-5 timmar. Efter laddningen stänger den elektroniska övervakningen av laddningen automatiskt. Då den röda lampan ändrar färg och lyser grönt. Detta markerade slutet på laddningsprocessen signaleras. Det är inte nödvändigt att övervaka laddtiden.

Laddaren och saxens handtag värms upp under laddningen. Detta är normalt.

Ta ut laddaren ur uttaget när den inte används.

Under laddningen får saxen inte användas.

Batteriet bör laddas när du märker att kapaciteten avtar tydligt under klippningen. Dessutom är ett elektroniskt djupurladdningsskydd inbyggt, som förhindrar att batteriet skadas. Detta stänger av saxen när urladdningsgränsen nås. Koppla därefter inte på saxen igen, utan ladda först batteriet.

Till– och frånkoppling

Skjut inkopplingsspärren A (bild. 3) framåt och tryck på brytare B. Efter påkopplingen kan inkopplingsspärren A släppas.

För frånkoppling släpper du brytare B.

Varning! Kniven går på eftergång.

Omriggning av gräs- och busksaxen / byte av skärsystemen

Till skydd mot skador skjuter du det medföljande knivskyddet över kniven och använder skyddshandskarna.

För utbyte av skärknivarna resp. för ombyggnad till grässax går du tillväga på följande sätt:

Tryck in de båda tryckknapparna på sidan samtidigt och ta av skärkniven (bild 5).

Avlägsna smuts som ev. trängt in i växelrummet.

Innan du sätter i den nya kniven smörjer du in drivningsområdet lätt med vanligt universalfett, så som även beskrivs i avsnittet Underhåll (bild 7).

För in skären med den bakre låsspärren i grässaxkåpan, så som visas på bild 6, och haka i klicksystemet genom att trycka kraftigt på skärgrundplattan.

Excenterdrivningens position måste inte beaktas vid knivbyte. Vid tillkopplingen hoppar växelexcentern automatiskt i skärknivens motsvarande ursparning.

Apparaten är nu klar att användas igen.

Användning

Med busksaxen kan man klippa prydnadsbuskar och lätt buskage. Den är även lämplig för form-snitt, t.ex. vid gravvård.

Med grässaxen kan gräskanter resp. gräsytor klippas snyggt på svårtillgängliga ställen.

Eftersom busksaxen styrs med en hand, får Ni absolut inte föra den andra handen i närheten av den löpande kniven.

Underhåll (bild 7)

Rengör kniv från växtsafter och smuts. Ett par knivar bör tas av minst en gång i säsongen. Smörj försiktigt drev E och bakdel av kniv D med tunn olja. Smörj inte motor och andra delar.

Obs! Ledande knivytor måsta oljas för att glida väl. Icke oljade ledande ytor kan påverka livslängd negativt.

Om kniven har blivit slö efter en lång tids användning, byt då endast ut den mot en original-reservkniv.

Rengör saxen endast med en borste eller trasa. Spruta aldrig av apparaten med vatten och doppa den aldrig i vatten.

Behandla kniven med underhållsspray efter varje användning.

Byt ut slöa knivar.

Sätt alltid på knivskyddet efter användning.

Undersök gräs- och busksaxen med avseende på uppenbara fel och låt ett auktoriserat serviceställe reparera den vid behov.

Förvaring

Förvara alltid saxen på ett torrt, rent ställe utom räckhåll för barn. Förvaras frostfritt.

Avfallshantering och miljöskydd

Var god ge akt på följande anvisningar för batteri- / ackumulatoråtervinning:

Batterier bör inte kastas bort med hushållssoporna. Som förbrukare har Du enligt lagbestämmelse sky-ldigheten att lämna tillbaka förbrukade batterier resp ackumulatorer.

Li-Ion

När apparaten har tjänat ut måste batterierna resp ackumulatorerna tas ur apparaten och lämnas separat för återvinning.

Du kan lämna förbrukade batterier och ackumulatorer till de lokala uppsamlingsställena i Din kommun eller till handlaren resp försäljningsstället.

Om din apparat en dag skulle bli oanvändbar eller om du inte behöver den längre, får den absolut inte slängas i hushållssoporna, utan måste avfallshanteras på ett miljövänligt sätt. Lämna apparaten till en återvinningsstation. Där separeras plast- och metalldelar för att sedan återvinnas. Information om detta får du av din kommunförvaltning.

Reservdelar

Vänd dig till vår serviceavdelning om du behöver tillbehör eller reservdelar.

Använd vid arbeten med denna apparat inga tillsatsdelar, förutom de som har rekommenderats av oss. I annat fall kan användaren eller andra i närheten få allvarliga skador eller utrustningen kan bli skadad.

Akkukäyttöinen ruoho- ja pensasleikkuri

Arvoisa asiakas,

laitteen luotettavan toiminnan varmistamiseksi laadimme teitä varten tämän käyttöohjeen. Jos noudatatte seuraavia ohjeita, tulette olemaan aina tyytyväinen laitteen toimintaan ja me takaamme sille pitkän käyttöiän.

Ennen sarjatuotannon alkua laitteitamme koekäytettiin mahdollisimman ankarissa olosuhteissa ja tuotannon aikana niille suoritetaan jatkuvia tarkastuksia. Se antaa meille varmuuden ja teille vakuuden, että olette saaneet täysin kehittyneen tuotteen.

Jatkuvan teknisen kehityksen vuoksi olemme varanneet mahdollisuuden rakenne- ja mallimuutoksiin.

SISÄLLYSLUETTELO **Sivu**

kuvia	1 - 3
Symbolien selitykset	4 - 7
Tekniset tiedot	FI-1
Käyttö	FI-2
Yleisiä turvaohjeita	FI-2
Lataa akku	FI-5
Kytkeminen päälle- ja pois päältä	FI-6
Laitteen muunnokset / leikkuujärjestelmien vaihto	FI-6
Leikkuuohjeita	FI-6
Huolto	FI-6
Säilytys	FI-6
Jätehuolto ja ympäristönsuojelu	FI-6
Varaosat	FI-7
EY-vaatimustenmukaisuusvakuutus	
Takuuehdot	
Palvelu	

Akkukäyttöinen ruoho- ja pensasleikkuri GGSI 180

Tekniset tiedot

Akun jännite/käyttöjännite	V/DC	7,2
Akkutyyppi	Ah / Wh	2,5 / 18,0 litiumionia
Maksimi työskentelyaika	min	enintään 180
Iskutiheys *	min^{-1}	1000
Leikkuuleveys *	mm	75
Leikkuupituus **	mm	160
Leikkuupaksuus **	mm	8
Äänen tehotaso	dB(A)	86
Melupaineen taso mukaan (DIN EN 60745-2-15)	dB (A)	58,4 k=3,0 dB (A)
Tärinä mukaan (DIN EN 60745-2-15)	m/s^2	<2,5 k=1,5 m/s^2
Verkkolatauslaite		**JLH050900700G**
Verkkojännite	V~ / Hz	100-240 / 50-60
Latausjännite	V/DC	9,0
Latausvirta	mA	700
Latausaika	h	noin 3-5 tuntia

Teknisten muutosten mahdollisuus varattu.

* Ruohikkosakset ** Pensasleikkuri

- Määritelty tärinä päästöjen arvo mitattiin standardoituja testimenetelmiä ja voi verrata muihin sähkötyökaluja käytettäessä.
- Määritelty tärinä päästöraja-arvo voi myös olla tarpeen arvioida taukoihin käytetään.
- Määritelty tärinä päästöraja-arvo voi vaihdella todellisen käytön Electric Tool määrittämällä arvoa, riippuen siitä, miten käyttää laitetta.
- Huomaa: Voit luoda etuoikeus vastaan verenkiertoon pulsations käsissä ajoissa taukoja.
- Pyri pitämään tärinän aiheuttama kuormitus mahdollisimman vähäisenä. Toimenpiteenä värinän vähentämiseksi toimii esimerkiksi käsineiden käyttö työkalua käytettäessä ja työskentelyajan rajoittaminen. Tässä yhteydessä on huomioitava kaikki käyttösyklin osat (esimerkiksi aika, jonka sähkötyökalu on kytkettynä pois päältä, sekä aika, jonka se on kyllä kytkettynä päälle, mutta ilman kuormitusta).
- Pidä kädet ja jalat aina etäällä teristä, etenkin moottoria käynnistettäessä!

⚠ **Huomio: Suojelu melulta! Huomioi käyttöönotossa alueelliset määräykset.**

Käyttö

Tarvittaessa laite voidaan muuttaa helposti vaihtamalla mukana toimitettuja päitä **ruohosaksiksi, pensassaksiksi**.
Kone ei ole tarkoitettu kaupalliseen käyttöön.

Leikkuuohjeita

Pensasleikkurilla voidaan leikata koristepensaita ja pieniä puskia. Laite soveltuu hyvin myös muoto-leikkaukseen, esim. haudan hoidossa.

⚠ Varpu- ja pensasleikkuri ei voi eikä sen pidä korvata pensasaitaleikkuria.

Se on tarkoitettu vain ohutvartisten koristepensaiden ja pensaikon siistimiseen ja leikkaukseen. Käyttö muuhun tarkoitukseen on ohjeidenvastaista. Ohjeidenvastaisen käytön aiheuttamista vahingoista valmistaja / laitteen toimittaja ei ota vastuuta.

Koska laitetta käytetään vain yhdellä kädellä, tulee välttää toisen käden joutumista käynnissä olevan terän lähelle.

Kaikenlainen, tästä käyttöohjeesta poikkeava käyttö voi vaurioittaa laitteen ja vaarantaa käyttäjän.

Huomioi turvaohjeet ehdottomasti takuuoikeuksien säilyttämiseksi ja laiteturvallisuuden varmentamiseksi.

Jäljelle jäävät vaarat

Trimmerin asianmukaisesta käytöstä huolimatta, jäljelle jää aina joitakin vaaroja, joita ei voida täysin poistaa. Trimmerin käyttöön liittyy seuraavia vaaroja:

- Suojaamattomaan terään voidaan koskea (voi aiheuttaa vammoja)
- Käynnissä olevan trimmerin käteen ottaminen tai sitä kohti kurkottaminen (voi aiheuttaa vammoja)
- Yllättävä ja äkkinäinen leikattavan oksan liikahdus (voi aiheuttaa vammoja)
- Vaurioitunut terä voi irrota
- Leikattava oksa voi irrota
- Kuulon vaurioituminen, mikäli asianmukaisia kuulosuojaimia ei käytetä.
- Leikatun aineksen hengitysteihin joutuminen

Yleisiä turvaohjeita

Huomio! Kaikki ohjeet on luettava ennen käyttöä. Seuraavien ohjeiden noudattamatta jättäminen saattaa aiheuttaa sähköiskun, tulipalon ja/tai vakavia vammoja. Seuraavassa käytetty ilmaus ”sähkötyökalu” viittaa verkkokäyttöisiin sähkötyökaluihin (verkkojohtoinen) ja akkukäyttöisiin sähkötyökaluihin (verkkojohdoton).

SÄILYTÄ NÄMÄ OHJEET HYVIN.

1) Työpaikka

a) **Pidä työalue puhtaana ja siistinä. Epäjärjestys ja työalueiden valaisemattomuus saattavat ai-heuttaa onnettomuuksia.**

b) **Älä työskentele laitteella räjähdysvaarallisessa ympäristössä, jossa esiintyy syttyviä nesteitä, kaasuja tai pölyjä.** *Sähkötyökalut tuottavat kipi-nöitä, jotka saattavat sytyttää pölyn tai höyryt.*

c) **Pidä lapset ja muut henkilöt loitolla sähköt-yökalua käyttäessäsi.** *Heidän aiheuttamat häi-riöt voivat aiheuttaa kontrollin menettämisen työkalusta.*

2) Sähköturvallisuus

a) **Vältä koskettamasta maadoitettuja pintoja, kuten putkia, lämpöpattereita, liesiä ja jääkaap-peja.** *Sähköiskun vaara kasvaa, jos kehosi on maadoitettu.*

b) **Älä aseta laitetta alttiiksi sateelle.** *Veden tun-keutuminen sähkötyökalun sisään kasvattaa säh-köiskun vaaraa.*

3) Henkilöturvallisuus

a) **Ole valpas, kiinnitä huomiota työskentelyysi ja noudata tervettä järkeä sähkötyökalua käyttäessäsi. Älä käytä sähkötyökalua, jos olet väsynyt tai huumeiden, alkoholin tai lääkkeiden vaikutuksen alaisena.** *Hetken tarkkaamattomuus sähkötyökalua käytettäessä, saattaa johtaa vakavaan loukkaantumiseen.*

b) **Käytä henkilökohtaista suojavarustusta ja aina suojalaseja.** *Henkilökohtaisen*

suojavarustuksen, kuten pölynaamarin, luistamattomien turvakenkien, suojakypärän tai kuulonsuojaimien käyttö, riippuen sähkötyökalun lajista ja käyttötavasta, vähentää loukaantumisriskiä.

c) **Vältä laitteen tahatonta käyttöönottoa. Varmista, että sähkölaite on kytketty pois päältä, ennen kuin liität sen verkkovirtaan tai akkuun, tai nostat sen ylös ja kannat sitä.** *Jos kannat sähkölaitetta pitäen sormea kytkimellä tai liität laitteen päällekytkettynä verkkovirtaan, saatat loukkaantua.*

d) **Poista kaikki säätötyökalut ja ruuviavaimet, ennen kuin käynnistät sähkötyökalun.** *Työkalu tai ruuviavain, joka sijaitsee laitteen pyörivässä osassa, saattaa johtaa loukkaantumiseen.*

e) **Älä yliarvioi itseäsi. Huolehdi aina tukevasta seisoma-asennosta ja tasapainosta.** *Täten voit paremmin hallita sähkötyökalua odottamattomissa tilanteissa.*

f) **Käytä tarkoitukseen soveltuvia vaatteita. Älä käytä löysiä työvaatteita tai koruja. Pidä hiukset, vaatteet ja käsineet loitolla liikkuvista osista.** *Väljät vaatteet, korut ja pitkät hiukset voivat takertua liikkuviin osiin.*

g) **Jos pölynimu- ja keräilylaitteita voidaan asen-taa, tulee sinun tarkistaa, että ne on liitetty ja että niitä käytetään oikealla tavalla.** *Näiden varusteiden käyttö vähentää pölyn aiheuttamia vaaroja.*

4) **Sähkötyökalujen käyttö ja hoito**

a) **Älä ylikuormita laitetta. Käytä kyseiseen työhön tarkoitettua sähkötyökalua.** *Sopivaa sähkötyökalua käyttäen työskentelet paremmin ja varmemmin tehoalueella, jolle sähkötyökalu on tarkoitettu.*

b) **Älä käytä sähkötyökalua, jonka käynnistys-kytkin on viallinen.** *Sähkötyökalu, jota ei enää voida käynnistää tai pysäyttää, on vaarallinen ja se täytyy korjata.*

c) **Irrota pistoke pistorasiasta ja/tai poista akku, ennen kuin muutat laitteen asetuksia, vaihdat lisävarusteita tai poistat laitteen käytöstä.** *Tämä varotoimenpide estää laitteen tahattoman käynnistymisen.*

d) **Säilytä sähkötyökalut poissa lasten ulottuvilta, kun niitä ei käytetä. Älä anna sellaisten henki-löiden käyttää sähkötyökalua, jotka eivät tunne sitä tai jotka eivät ole lukeneet tätä käyttöohjetta.** *Sähkötyökalut ovat vaarallisia, jos niitä käyttävät kokemattomat henkilöt.*

e) **Hoida sähkötyökaluasi huolella. Tarkista, että liikkuvat osat toimivat moitteettomasti eivätkä ole puristuksessa, ja ettei laitteessa ole murtuneita tai vahingoittuneita osia, jotka saattavat haitata sähkötyökalun toimin-taa. Korjauta vaurioituneet osat ennen sähkötyökalun käyttöä.** *Monen tapaturman syynä on huonosti huollettu sähkötyökalu.*

f) **Pidä leikkaustyökalut terävinä ja puhtaina.** *Huolellisesti hoidetut leikkaustyökalut, joiden leikkausreunat ovat teräviä, eivät tartu helposti kiinni ja niitä on helpompi hallita.*

g) **Käytä sähkötyökaluja, tarvikkeita, vaihto työ-kaluja jne. näiden ohjeiden mukaisesti ja siten, kuin tälle erityiselle laitetyypille on määrätty. Huomioi samalla työolosuhteet ja suoritettava toimenpide.** *Sähkötyökalun käyttö muuhun kuin sille määrättyyn tarkoitukseen, saattaa aiheuttaa vaarallisia tilanteita.*

5) **Huolto**

a) **Anna vain koulutettujen ammattihenkilöiden korjata sähkötyökalusi ja hyväksy vain alkuperäisten varaosien käyttö.** *Täten varmistat, että sähkötyökalu säilyy turvallisena.*

6) **Akulla toimivien sähkötyökalujen oikea käsittely ja käyttö**

a) **Varmista, että laite on sammutettu ennen akun laittamista.** *Akun asentaminen käynnissä olevaan laitteeseen saattaa aiheuttaa onnettomuuden.*

b) **Akkujen lataamiseksi käytä ainoastaan valmistajan suosittelemia akkulatureja. Akku-laturit ovat yleensä tietyille akkutyypeille.** *Jos niitä käytetään toisenlaisten akkujen kanssa, saattaa*

syntyä tulipalo.

c) **Käytä ainoastaan työkalulle tarkoitettuja akkuja.** *Muiden akkujen käyttö saattaa aiheuttaa loukkaantumisia ja tulipalon.*

d) **Pidä käyttämätön akku kaukana paperiliittimistä, kolikoista, avaimista, nastoista, ruuveista ja muista pienistä metalliesineistä, jotka saattavat aiheuttaa oikosulun liittimissä.** *Akkuliittimissä tapahtuva oikosulku saattaa aiheuttaa tulipalon tai palon.*

e) **Huonokuntoinen akku saattaa aiheuttaa akkunesteen vuotamisen. Vältä koskemasta nesteeseen. Jos kosket nesteeseen vahingossa, huuhtele vedellä. Jos nestettä joutuu silmiin, ota yhteyttä lääkäriin.** *Akusta vuotanut neste saattaa aiheuttaa ihoärsytystä tai palovammoja.*

Pensasleikkurin turvaohjeita:

- **Pidä kaikki kehosi osat loitolla leikkuuterästä. Älä yritä poistaa leikkuujätettä leikkuuterästä sen toimiessa tai pitää kiinni leikattavasta materiaalista. Poista kiinni juuttunut leikkuujäte terästä vasta laitteen pysäyttämisen jälkeen.** *Hetken tarkkaamattomuus pensasleikkuria käytettäessä, saattaa johtaa vakavaan loukkaantumiseen.*
- **Kanna pensasleikkuria kahvasta, kun terä on pysähtynyt. Laita pensasleikkuri aina suojukseensa kuljetuksen tai varastoinnin ajaksi.** *Laitteen huolellinen käyttö pienentää terän aiheuttamaa loukkaantumisvaaraa.*
- **Pitele sähkötyökalu ainoastaan eristetyistä tarttumapinnoista, sillä leikkuuterä saattaa joutua kosketuksiin piilevien virtajohtojen kanssa.** *Leikkuuterän kosketus jännitteisiin johtoihin saattaa aiheuttaa metallisiin laitteen osiin jännitettä ja synnyttää sähköiskun.*
- **Tutki pensas ennen töiden aloittamista piilotettujen esineiden esim. johtojen varalta.** *Varo, ettei leikkuuterä pääse kosketuksiin johtojen tai muiden metalliobjektien kanssa.*
- **Pitele sähkötyökalua oikein, esim. molemmin käsin kädensijoista, jos laitteessa on kaksi kädensijaa.** *Laitteen hallinnan menettäminen saattaa aiheuttaa loukkaantumisia.*

Turvallisuustoimenpiteet

Laitetta eivät saa käyttää henkilöt (mukaan lukien lapset), joilla on vajavaiset fyysiset tai henkiset kyvyt tai aistit tai joilla ei ole kokemusta eikä tuntemusta laitteen käytöstä, paitsi jos heitä ohjataan laitteen käytössä ja annetaan sitä koskevat ohjeet heidän turvallisuudestaan vastaavan henkilön toimesta. Lapsia on valvottava etteivät he leiki laitteen kanssa.

- **Tätä laitetta eivät saa käyttää henkilöt, jotka rajoittuneen fyysisen tai henkisen kyvyn, rajoittuneen havaintokyvyn, kokemattomuuden tai puutteellisten tietojen vuoksi eivät kykene käyttämään laitetta turvallisesti.**
- **Leikkuuterä pyörii vielä laitteen sammuttamisen jälkeen.**
- **Katkaiskaa virta laitteesta ennen puhdistusta.**
- **Huomio. Pitäkää sormet ja jalat leikkuualueen ulkopuolella!**
- **Käynnistä moottori vasta sitten, kun kätesi ja jalkasi ovat loitolla leikkuutyökaluista.**
- **Älkää käyttäkö leikkuria, jos lähellä on muita henkilöitä, lapsia tai kotieläimiä.**
- **Ennen laitteen käyttöä poistakaa työalueelta sinne kuulumattomat esineet ja kiinnittäkää työn aikana huomiota tuollaisiin vieraisiin esineisiin!**
- **Kuljetusta varten katkaiskaa aina laitteesta virta ja odottakaa, kunnes terä pysähtyy. Huolto ja puhdistus on mahdollista tehdä vain kun laite on sammutettu.**
- **Nuoret, alle16-vuotiaat henkilöt, eivät saa käyttää laitetta.**
- **Älä koskaan anna lasten tai käyttöohjeeseen tutustumattomien henkilöiden käyttää laitetta.**
- **Käyttäjän ikää saatetaan rajoittaa lain määräyksissä.**
- **Ottakaa huomioon vastuunne muista henkilöistä työalueella.**
- **Älkää käyttäkö leikkuria, jos lähellä on**

muita henkilöitä, lapsia tai kotieläimiä.
- **Vältä laitteen käyttöä, jos lähistöllä on henkilöitä, ennen kaikkea lapsia tai kotieläimiä.**
- **Sakset on tarpeen säännöllisesti huoltaa ja tarkistaa. Vahingoittuneet terät on sallittua vaihtaa vain yhdessä koko pari. Iskun aiheuttama vahingoittuminen on tarpeen antaa asiantuntijan arvioitavaksi.**
- **Leikkuri tulisi antaa säännöllisin väliajoin ainoastaan vastuussa olevan korjaajan tarkastettavaksi.**
- **Laite tulee tarkistuttaa ja huollattaa säännöllisesti asiantuntevassa korjaamossa.**
- **Jättäessänne sakset ilman valvontaa ja ennen puhdistusta on tarpeen varmistaa, ettei laite voi käynnistyä vahingossa, esim. katkaisimen lukituksen avautuminen.**
- **Tarkasta terälaite säännöllisesti vaurioiden varalta.**
- **Älkää missään tapauksessa pidelkö saksia teristä, loukkaantumisvaara on myös saksien ollessa pysähdyksissä!**
- **Älkää koskaan koskettako liikkuvaa terää halutessanne poistaa vieraan kappaleen, tai jos sakset ovat lukittuneet.**
- **Säilyttäkää laitetta turvallisessa paikassa lasten ulottumattomissa.**
- **Työskennellessänne leikkurilla säilyttäkää aina tukeva asento, varsinkin jos käytätte portaita tai tikapuita.**
- **Älkää käyttäkö leikkuria, jonka leikkuulaitteisto on vahingoittunut tai liiaksi kulunut.**
- **Älkää koskaan yrittäkö käynnistää vaillinaisesti varustettua laitetta.**
- **Käyttäkää leikkurin kuljetuksessa ja säilytyksessä aina terän suojusta.**
- **Ennen työn alkua tutustukaa ympäristöön ja mahdollisiin vaaratekijöihin, joita laitteen melun vuoksi ette ehkä muuten huomaisi.**
- **Käytä vain valmistajan suosittelemia varaosia ja lisävarusteita.**
- **Huomaa, että käyttäjä on vastuussa toisille henkilöille tai heidän omaisuudelleen tapahtuvista onnettomuuksista tai vaaratilanteista.**
- **Ennen käyttöä laite on tarkastettava silmämääräisesti vaurioituneiden, puuttuvien tai virheellisesti asennettujen suojalaitteiden tai -suojusten varalta.**
- **Älä koskaan käytä laitetta, jossa on vahingoittunut suojus tai suojalaite tai ilman suojusta tai suojalaitetta.**
- **Silmäsuojainta, pitkiä housuja ja lujia kenkiä on käytettävä koko laitteen käytön ajan.**
- **Vältä laitteen käyttöä huonolla ilmalla, etenkin ukonilmalla.**
- **Kytke laite pois päältä,**
  - **aina kun laite jätetään valvomatta**
  - **ennen kuin kone tarkastetaan tai sitä korjataan**
  - **jos se on koskettanut vierasesinettä**
  - **aina kun laite alkaa väristä epätavallisesti**
- **Varmista, että tuuletusaukot pidetään aina vapaina vierasesineistä.**
- **Säilytä aina tasapaino, jotta laite riippuisi tukevasti. Kävele, älä juokse.**
- **Varoitus! Älä koske vaarallisiin liikkuviin osiin, ennen kuin laite on kytketty pois päältä ja vaaralliset liikkuvat osat ovat pysähtyneet kokonaan.**
- **Käsien pistely ja puutuminen ovat merkkejä liialliselle tärinälle altistumisesta. Vähennä käyttöaikaa, pidä riittävän pitkiä taukoja, jaa työ useamman henkilön kesken ja käytä tärinältä suojaavia käsineitä trimmeriä pitkään käytettäessä.**

Ennen käyttöönottoa

Lataa akku

Turvaohjeita:

Laite toimitetaan valmiiksi ladatulla litiumioniakulla. Suosittelemme kuitenkin, että lataat akun uudelleen ennen ensimmäistä käyttöä.

- Käytä lataamiseen ainoastaan mukana toimitettua latauslaitetta, joka on valmistettu erityisesti tätä akkua varten.
- Älä koskaan käytä muita latauslaitteita. Muutoin on olemassa tulipalon tai räjähdyksen vaara!
- Vältä altistamasta latauslaitetta sateelle ja kosteudelle. Sähköiskun vaara olemassa.
- Älä koskaan lataa akkua ulkona, vaan kuivassa ja kosteudelta suojatussa paikassa.
- Älä koskaan lataa tällä latauslaitteella muita akkuja. Tulipalon tai räjähdyksen vaara.
- Tarkasta aina ennen latauslaitteen käyttöä kotelon, pistokkeen ja verkkojohdon mahdolliset vauriot. Älä käytä latauslaitetta, jos havaitset siinä vaurioita.
- Älä avaa latauslaitetta väkivalloin. Vaihda latauslaite, jos se on viallinen.

- Latauslaite kuumenee latauksen aikana. Älä käytä sitä helposti syttyvillä alustoilla tai ympäristössä. Tulipalon vaara.
- Älä koskaan avaa akkukennoja. Oikosulun vaara.
- Vaurioituneesta akusta voi vuotaa vahingollisia nesteitä tai höyryjä. Jos olet altistunut niille, huuhtele iho vedellä ja mene heti lääkäriin. Neste voi ärsyttää tai syövyttää ihoa.
- Suojaa akku kuumuudelta, voimakkaalta auringonsäteilyltä ja tulelta. Räjähdysvaara.

Akun lataaminen:

Akun lataamiseksi työnnä latauspistoke pistorasiaan. Työnnä sitten latauskaapelin päässä oleva pistoke ruoho- ja pensassaksissa olevaan latauspistukkaan (kuva 2).

Latauksen alkaminen ilmaistaan kahvan päässä olevalla vihreällä merkkivalolla, kuva 2. Tyhjän akun lataaminen kestää n. 3-5 tuntia. Elektroninen valvontamekanismi katkaisee latauksen automaattisesti, kun akku on täynnä. Vihreä merkkivalo sammuu ja ilmaisee latauksen päättyneen. Latausaikaa ei tarvitse valvoa.

Latauslaite ja laitteen kahva kuumenevat latauksen aikana, mikä on normaalia.

Poista latauslaite pistorasiasta latauksen jälkeen.

Laitetta ei saa käyttää latauksen aikana.

Lataa akku, kun huomaat laitteen tehon heikkenevän leikkauksen aikana. Akku on varustettu elektronisella syväpurkaussuojalla, joka estää sen vaurioitumisen. Se kytkee akun pois päältä, kun jännite laskee liian alas. Älä käynnistä laitetta enää sen jälkeen, vaan lataa akku uudelleen.

Kytkeminen päälle- ja pois päältä

Työnnä käynnistyssalpa A (kuva 3) eteenpäin ja paina katkaisinta B. Käynnistyssalpaa A ei tarvitse työntää enää laitteen käynnistymisen jälkeen.

Laitteen sammuttamiseksi päästä katkaisin B vapaaksi.

Varo! Terä liikkuu vielä jonkin aikaa.

Laitteen muunnokset / leikkuujärjestelmien vaihto

Vammojen välttämiseksi työnnä mukana toimitettu suojus terän päälle ja käytä suojakäsineitä.

Paina molemmilla sivuilla olevia painikkeita samanaikaisesti ja irrota leikkuuterä (kuva 5).

Poista mahdollinen, vaihdelaatikkoon kerääntynyt lika.

Voitele käyttöalue ennen vaihtoterän asennusta kevyesti tavallisella, kaupasta saatavalla yleisrasvalla, kuten luvussa “Kunnossapito” on myös esitetty (kuva 7).

Johda leikkuuterän takimmainen pidätysnokka ruohosaksien runkoon kuvassa 6 esitetyllä tavalla, ja lukitse järjestelmä painamalla teräalustaa voimakkaasti.

Epäkeskokäyttimen asemaa ei tarvitse huomioida teränvaihdossa. Vaihteistoepäkesko siirtyy käynnistyksessä automaattisesti leikkuuterässä olevaan aukkoon.

Laite on nyt jälleen käyttövalmis.

Leikkuuohjeita

Pensasleikkurilla voidaan leikata koristepensaita ja pieniä puskia. Laite soveltuu hyvin myös muotoleikkaukseen, esim. haudan hoidossa.

Ruohosaksilla voidaan leikata ruohokenttien reunat ja vaikeasti tavoitettavissa paikoissa kasvavaa ruohoa.

Koska laitetta käytetään vain yhdellä kädellä, tulee välttää toisen käden joutumista käynnissä olevan terän lähelle.

Huolto (kuva 7)

Puhdistakaa teristä kasvien jätteet ja roskat. Teräpari pitäisi vähintään kerran kauden aikana irrottaa. Vetopyörä E ja terän D takaosa voidellaan ohuella öljyllä. Moottoria ja muita osia ei voidella.

Huomio! Terien johtavat pinnat on pidettävä öljyttyinä, jotta ne luistaisivat hyvin. Öljyämättömät johtavat pinnat voivat vaikuttaa negatiivisesti käyttöikään.

Kun terät ovat pitkäaikaisen käytön jälkeen tylsyneet, korvaa ne vain alkuperäisillä varaterillä.

Puhdista leikkuri vain harjalla tai rievulla. Älä ruiskuta laitetta missään tapauksessa vedellä tai upota sitä veteen.

Suihkuta terään hoitoöljyä jokaisen käytön jälkeen.

Vaihda kuluneet, tylsyneet terät.

Työnnä teräsuojus terän päälle jokaisen käytön jälkeen.

Tarkasta silminnähtävät vauriot ja korjauta laite tarvittaessa valtuutetulla huoltoliikkeellä.

Säilytys

Säilytä laitetta kuivassa, puhtaassa paikassa ja lasten ulottumattomissa. Säilytä jäätymättömässä paikassa.

Jätehuolto ja ympäristönsuojelu

Noudata paristojen/akkujen hävityksessä seuraavia määräyksiä:

Paristot eivät kuulu talousjätteisiin. Kuluttajana olet lain mukaan velvoitettu palauttamaan käytetyt paristot tai akut.

Li-Ion

Kun poistat laitteesi kokonaan käytöstä, ota paristot tai akut laitteesta ja hävitä ne erikseen määräysten mukaisesti.

Kun laitteesi jonain päivänä tulee käyttökelvottomaksi tai et tarvitse laitetta enää, älä missään tapauksessa vie sitä roskapönttöön, vaan jätehuolla se ympäristöystävällisellä tavalla. Vie itse laite jätteiden hyödyntämispaikkaan. Muovi- ja metalliosat erotellaan siellä ja toimitetaan hyödynnettäviksi. Tietoja jätehuollosta saat kunnan- tai kaupungin-hallitukselta.

Varaosat

Jos tarvitset lisävarusteita tai varaosia, ota yhteyttä huoltopalveluumme.

Käytä tällä laitteella työskennellessäsi ainoastaan yrityksemme suosittelemia lisäosia. Muussa tapauksessa saattavat käyttäjä tai lähistöllä olevat sivulliset loukkaantua vakavasti tai laite saattaa vaurioitua.

Akuga muru-ja põõsakäärid

Austatud klient,

et tagada toote usaldusväärne kasutamine, töötasime välja selle kasutusjuhendi. Kui te järgite järgnevaid nõuandeid, on garanteeritud rahulolu seadmega ning seadme pikk kasutusiga.

Meie seadmeid on enne seeriatootmist rangetes tingimustes testitud ja need on teinud läbi kvaliteedikontrolli. See annab meile kindluse ja teile garantii täielikult väljatöötatud toote saamiseks.

Tehniliste edasiarenduste huvides jätame õiguse teha konstruktsiooni- ja disainimuudatusi.

SISUKORD	**Page**
Joonised	1 - 3
Sümbolite tähendus	4 - 7
Tehnilised andmed	EE-1
Kavandatud kasutus	EE-2
Üldised ohutusnõuanded	EE-2
Akude laadimine	EE-5
Sisse- ja väljalülitamine	EE-6
Seadme ümberseadistamine/lõikesüsteemi vahetamine	EE-6
Nõuandeid töötamiseks	EE-6
Hooldus	EE-6
Hoiustamine	EE-6
Keskkonnakaitse	EE-6
Varuosad	EE-7
Euroopa Liidu vastavusdeklaratsioon	
Garantiitingimused	
Teenus	

Akuga muru-ja põõsakäärid GGSI 180

Tehnilised andmed

Aku-/Kasutuspinge	V/DC	7,2
Akutüüp	Ah/Wh	2,5; 18,0; Lithium-Ionen
Kasutusaeg	min	ca. 180
Pöörlemiskiiruse nimiväärtusel	min^{-1}	1000
Lõikelaius *	mm	75
Lõikepikku **	mm	160
Lõiketugevus **	mm	8
Helivõimsuse tase	dB (A)	86
Helirõhu tase (DIN EN 60745-2-15)	dB (A)	58,4 k=3,0 dB (A)
Vibratsioon (DIN EN 60745-2-15)	m/s^2	<2,5 k=1,5 m/s^2
Akulaadija		**JLH050900700G**
Pinge ja toitesagedus	V~ / Hz	100-240 / 50-60
Pinge	V/DC	9,0
Laadimisvool	mA/DC	700
Laadimisaeg	h	ca. 3 - 5 tundi

Jätame endale õiguse teha tehnilisi muudatusi!

*Akuga murukäärid **Akuga hekikäärid

- Näidatud vibratsiooni tase on määratud standardseadmetega ja seda saab kasutada nii võrdluseks teiste elektriliste riistadega kui ka vibratsiooni kaudu laetuse ajutiseks hindamiseks.
- Vibratsioonitase võib varieeruda vastavalt masina kasutusele ja tema ettevalmistusele ja olla näidatust suurem.
- Vajalik on määrata kasutajast lähtuvad ohutusmäärad, mis peavad baseeruma tegelikes kasutustingimustes vibratsiooni poolt tekitatud laetuse hindamisel.
- Sellel eesmärgil tuleb arvestada kõiki töötsükli lõike, nagu näiteks väljalülitamine või töötamine tühikäigul.
- Üritage hoida vibratsioonist tingitud koormus nii väike kui võimalik. Vibratsioonikoormuse vähendamise meetmeteks on näiteks tööriista kasutamisel kinnaste kandmine ja tööaja piiramine. Seejuures tuleb arvesse võtta kõiki käitustsükli osi (näiteks aegu, mil elektritööriist on välja lülitatud, samuti aegu, mil ta on küll sisse lülitatud, ent töötab koormuseta).
- Hoidke käed ja jalad alati lõiketööriistadest eemal, eriti just mootori sisselülitamisel!

⚠ **Seadet tohib kasutada kehtivaid riiklikke ja regionaalseid seadusi ning norme arvestades!**

Kavandatud kasutus

Vajaduse korral saab antud seadme kaasapandud otsakute vahetamise teel **murukääridekс, põõsakääridekс** ümber varustada.
Masin pole ette nähtud kommertskasu-tuseks.

Nõuandeid töötamiseks

Põõsakääridega võite lõigata ilupõõsaid ja hõredaid põõsaid. See seade on mõeldud vormilõikuseks, nt haudade hooldusel.

⚠ Põõsakääre ei või ega tohi asendada hekikääridega.

Põõsakäärid on peeneoksaliste ilupõõsaste ja põõsastike niitmiseks, pügamiseks. Teistsugune või sellest tulenev kasutamine ei ole sihtotstarbeline ning neist tulenevate kahjustuste eest tootja/tarnija ei vastuta.

Murukääridega saate lõigata muruääri ligipääsmatutes kohtades.

Jääkohud

Teatud riskid kaasnevad ka hekilõikuri õigesti kasutamise korral. Hekilõikuri konstruktsioonist võivad tuleneda järgmised ohud:

- Võimalik on kokkupuutumine kaitseta lõiketeraga (põhjustab lõikevigastusi).
- Käe asetamine hekilõikuri sisemusse või selle haaramine käega, kui see töötab (põhjustab lõikevigastusi).
- Pügatava taime ootamatu ja järsk liikumine (põhjustab lõikevigastusi).
- Lõiketera purunemisel selle tükkide eemalepaiskumine.
- Lõigatud taimeosade laialipaiskumine.
- Kuulmiskahjustus, kui ei kanta ettenähtud kuulmiskaitsevahendeid.
- Lõigatud taimeosade sissehingamine

Üldised ohutusnõuanded

Tähelepanu! Lugege kõik juhised hoolega läbi! Elektriliste tööriistade kasutamisel tuleb elektrilöögi, vigastuste ja põletusohu vältimiseks juhinduda turvalisusnõuannetest. Järgnev mõiste „Ehitustööriist“ hõlmab voolutoitega(voolujuhtmega)elektritööriistu ja akutoitega(voolujutmeta) elektritööriistu.

JÄLGIGE NÕUANDEID TÄHELEPANELIKULT.

1) Töökoht

a) **Hoidke töökoht puhas ja korras.** *Korratus ja töökoha puudulik valgustus võivad põhjustada õnnetusi.*

b) **Ärge kasutage seadet plahvatusohtlikus keskkonnas, milles on süttivaid vedelikke, gaase või tolmu.** *Elektritööriistad tekitavad sädemeid, mis võivad süüdata tolmu või aurud.*

c) **Jälgige, et seadme kasutamisel ei viibiks läheduses lapsi või teisi isikuid.** *Kõrvalised isikud võivad hajutada tähelepanu ja teil võib kaduda kontroll seadme üle.*

2) Elektriohutus

a) **Seadme pistik peab sobima pistikupesaga. Pistikut ei tohi ühelgi moel muuta. Ärge kasutage adapterpistikuid koos kaitsemaandatud seadmetega.** *Muutmata pistikud ja sobivad pistikupesad vähendavad elektrilöögi ohtu.*

b) **Vältige kontakti maandatud pindadega, nagu torud, radiaatorid, pliidid ja külmkapid.** *Elektrilöögi oht suureneb, kui teie keha on maandatud.*

c) **Vältige seadme kokkupuudet sademetega.** *Vee sattumine elektritööriista sisse suurendab elektrilöögi ohtu.*

3) Isiklik ohutus

a) **Olge elektritööriista kasutamisel tähelepanelik, jälgige oma töövõtteid ning kasutage tervet mõistust. Ärge kasutage elektritööriista, kui olete väsinud või narkootiliste ainete, alkoholi või ravimite mõju all.** *Hetkeline tähelepanematus elektritööriista kasutamisel võib lõppeda tõsise vigastusega.*

b) **Kasutage kaitsevahendeid ja kandke alati kaitseprille.** *Isikukaitsevahendite, nagu tolmumaski, libisemiskindlate turvajalanõude, kaitsekiivri ja kuulmiskaitsete kasutamine, lähtuvalt elektritööriista liigist ja kasutusotstarbest, vähendab vigastus-*

te ohtu.

c) **Vältige ettekavatsematut käikuvõtmist. Veenduge, et elektritööriist on enne voolutoite ja/või aku külgeühendamist, ülesvõtmist või kandmist välja lülitatud.** *Kui hoiate elektritööriista kandmisel sõrme lülitil või ühendate sisselülitatud seadme voolutoitega, siis võib see õnnetusi põhjustada.*

d) **Vältige seadme tahtmatut käivitamist. Enne kui ühendate pistiku pistikupessa, jälgige, et käivituslüliti oleks väljalülitatud asendis.** *Kandes elektritööriista sõrm käivituslülitil või ühendades pistiku pistikupessa käivituslüliti sisselülitatud asendis, seate ennast ohtu.*

e) **Enne elektritööriista käivitamist eemaldage kõik reguleerimisvahendid ja mutrivõtmed.** *Seadme liikuval osal asuv tööriist või mutrivõti võib põhjustada vigastusi.*

f) **Ärge ülehinnake ennast. Jälgige, et seisaksite kindlalt jalgadel ja oleksite tasakaalus.** *Sel moel suudate elektritööriista ootamatutes olukordades paremini käsitseda.*

g) **Kandke tööks sobivaid riideid. Ärge kandke liiga suuri tööriideid või ehteid. Hoidke juuksed, riided ja kindad liikuvatest osadest eemal.** *Rippuvad riided, ehted ja pikad juuksed võivad jääda liikuvate osade vahele.*

h) **Kui on võimalik paigaldada tolmuimemis- ja kogumisseadmeid, tuleb olla kindel, et need on ühendatud ja neid kasutatakse õigesti.** *Nende seadmete kasutamine vähendab tolmust tingitud ohtusid.*

4) **Elektritööriistade kasutamine ja hoidmine**

a) **Ärge ülekoormake seadet. Kasutage iga töö jaoks selleks ettenähtud elektritööriista.** *Sobivat tööriista kasutades sujub töö kergemini ja kindlamalt töölõigus, milleks tööriist on ette nähtud.*

b) **Ärge kasutage elektritööriista, mille käivituslüliti pole töökorras.** *Elektritööriist, mida ei saa käivitada või välja lülitada, on ohtlik ja see tuleb ära parandada.*

c) **Tõmmake pistik enne seadme seadistamist, tarvikudetailide vahetamist või seadme ärapanemist pistikupesast välja ja/või eemaldage aku.** *See ettevaatusmeede väldib seadme ettekavatsematut käivitumist.*

d) **Kui te elektritööriistu ei kasuta, hoidke neid lastele ligipääsmatus kohas. Ärge lubage elektritööriistu kasutada inimestel, kes neid ei tunne või pole lugenud käesolevat kasutamisõpetust.** *Elektritööriistad on ohtlikud, kui neid kasutavad kogenematud isikud.*

e) **Hooldage oma elektritööriista korrapäraselt. Kontrollige, kas liikuvad osad töötavad laitmatult ega pole pinge all, kas seadmel on murdunud või vigastatud osi, mis võivad segada seadme toimimist. Vahetage vigastatud osad välja enne tööriista kasutamist.** *Paljude õnnetusjuhtumite põhjuseks on puudulikult hooldatud elektritööriist.*

f) **Hoidke lõiketööriistad teravad ja puhtad.** *Korralikult hooldatud teravate lõiketeradega lõiketööriistad ei jää kergelt materjali külge kinni ja neid on kergem kontrollida.*

g) **Kasutage elektritööriistu, tarvikuid, reguleerimistööriistu jms käesolevas juhendis ja igale kindlale seadmetüübile ette nähtud viisil. Arvestage seejuures töötingimuste ja sooritatava töötoiminguga.** *Elektritööriista kasutamine muul otstarbel kui juhendis ette nähtud võib põhjustada ohtlikke olukordi.*

5) **Parandamine**

a) **Laske oma elektritööriistu parandada vaid väljaõppinud professionaalidel ja nõustuge vaid originaalvaruosade kasutamisega.** *Nii saate olla kindel, et tööriista kasutamine on jätkuvalt turvaline.*

6) **Tähelepanelik akutöörista kasutamine**

a) **Enne, kui te aku külge ühendate, veenduge, et seade oleks välja lülitatud.** *Sisselülitatud seadmele aku külge panemine võib põhjustada õnnetusi;*

b) **Laadige akusid ainult tootja poolt soovitatud akulaadijaga.** *Laadija, mis on mõeldud kindlalt tüüpi akule, võib põh-*

justada tuleohtliku olukorra, kui ta on ühendatud teist tüüpi akuga.

c) **Kasutage elektritööristadega ainult ettenähtud akusid.** *Teiste akude kasutamine võib põhjustada vigastusi ja tuleohtu.*

d) **Kui te akut ei kasuta, hoidke see eemal kirjaklambritest, müntidest, võtmetest, naeltest, kruvidest ja teistest väikestest metallesemetest, et akuklemmid omavahel kokku ei ühenduks.** *Lühis akuklemmide vahel võib põhjustada põletusi ja tuleohtu.*

e) **Akude valel kasutamisel võib neist vedelikku välja imbuda. Vältige sellega kokkupuudet. Juhuslikul kokkupuutel loputa veega. Kui akuvedelikku silma satub, pöörduge lisaks arsti poole.** *Väljaimbuv akuvedelik võib põhjustada nahaärritusi või põletusi.*

Ohutusnõuanded hekikääridele:

- **Hoidke kõiki kehaosi lõiketerast eemal. Ärge püüdke töötava tera korral: eemaldada lõikejääke ja ärge hoidke kinni lõigatavast materjalist. Eemaldage kinnijäänud lõikejääke ainult väljalülitatud seadmega.** *Tähelepanematus hekikääride kasutamisel võib kaasa tuua raskeid vigastusi.*
- **Liikumisel kandke hekikääre käepidemest, seiskunud teraga. Hekikääride transportimisel või hoiustamisel asetage peale kaitsekate.** *Hoolas seadmega ümberkäimine vähendab lõiketerast tulenevat ohtu.*
- **Hoidke elektritööriisa ainult isoleeritud hoidepindadest, sest lõikenuga võib peidetud elektrijuhtmetega kokku puutuda.** *Lõikenoa kokkupuutel pingestatud juhtmega võivad metallist seadmeosad pinge alla sattuda ning elektrilööki põhjustada.*
- **Otsige hekk enne töö alustamist peidetud objektide nagu nt traadi jms suhtes läbi.** *Olge tähelepanelik, et lõiketööriist ei puutuks kokku traadi ega muude metallobjektidega.*
- **Hoidke elektritööriista õigesti, nt kahe käepideme olemasolul mõlema käega käepidemetest kinni.** *Seadme üle kontrolli kaotamine võib põhjustada vigastusi.*

Ohutusnõuanded muru- ja põõsakääridele

- **Antud seadet ei tohi kasutada piiratud füüsiliste, aistmis- ja vaimsete võimetega inimesed (sealhulgas lapsed) või kellel puudub kogemus või oskused, välja arvatud juhul, kui nad on nende ohutuse eest vastutava isiku valve all või neile on tutvustatud masina kasutamist. Lapsed peavad olema järelvalve all kontrollimaks, et nad seadmega ei mängi.**
- **Antud seadet ei tohi kasutada piiratud füüsiliste, aistmis- ja vaimsete võimetega inimesed (sealhulgas lapsed) või kellel puudub kogemus või oskused.**
- **Lõiketööriist töötab pärast seadme väljalülitamist hetke vältel edasi.**
- **Enne puhastamist on seade välja lülitatud.**
- **Tähelepanu! Hoidke käed ja jalad niitmisalast eemal.**
- **Mootor siis sisse lülitada, kui käed ja jalad on lõiketööriistast ohutus kauguses.**
- **Enne seadme kasutamist vabastage tööpind võõrkehadest; töö ajal pöörake samuti tähelepanu võõrkehadele.**
- **Transportimiseks lülitage masin alati välja ning jälgige, et tera ei tööta. Hooldus- ja puhastustöid teostada alati vaid väljalülitatud seadmega.**
- **Lapsed ja alla 16-aastased noored ei tohi seadet kasutada.**
- **Ärge lubage kunagi lastel või isikutel, kes pole kasutusjuhendiga tutvunud, seadet kasutada.**
- **Kasutaja vanus võib olla seadusega sätestatud nõuetega piiratud.**
- **Teadvustage, et olete tööpiirkonnas vastutav lähedalolevate isikute eest.**
- **Vältige kääride kasutamist, kui läheduses on inimesi, eelkõige lapsi.**
- **Põõsa- ja murukääre kasutada ainult päevavalguses või rikkaliku kunstvalgustuse korral**
- **Masina kasutamist tuleb vältida, kui läheduses viibivad inimesed, eelkõige lapsed või koduloomad.**
- **Kahjustuste korral tohib tera vaid tervenisti välja vahetada. Suuremate kahjus-**

tuste korral laske seade kindlasti spetsialistil üle kontrollida.

- **Kandke vastavat tööriietust, kaitseprille, kõrvaklappe, libisemiskindlaid kinniseid jalanõusid, töökindaid. Vältike avarat riietust, mis võib haakuda seadme liikuvate osadega.**
- **Masinat tuleks regulaarselt kontrollida ja hooldada ning seda üksnes pädevas remonditeeninduses.**
- **Kontrollige korrapäraselt tera kahjustusi.**
- **Ärge mitte mingil juhul hoidke kääre teradest, sest vigastusoht on isegi siis, kui seade ei tööta.**
- **Ärge kunagi võtke kinni töötavast terast võõrkeha eemaldamiseks; või korraks blokeerunud tera puhul. Lülitage seade alati ennem välja.**
- **Enne hooldust ja puhastamist lülitage masin alati välja.**
- **Hoidke seadet lastele kättesaamatus kohas.**
- **Töötamisel põõsa- ja murukääridega võtke alati sisse kindel asend, eriti siis, kui kasutate treppi või redelit.**
- **Ärge kasutage muru- ja põõsakääre, kui lõikeseade on liialt kulunud või kahjustunud.**
- **Ärge kunagi võtke kasutusele puuduvate detailidega masinat.**
- **Põõsa- ja murukääride transportimisel või hoiustamisel kasutage alati terakaitset.**
- **Enne töötamist tutvuge ümbruskonnaga ja arvestage võimalike ohtudega, mida te masinamüra tõttu ei kuule.**
- **Kasutage ainult tootja poolt soovitatud varu- ja lisadetaile.**
- **Tuleb silmas pidada, et kasutaja vastutab ise teiste isikute või nende omandiga seonduvate õnnetuste või ohtude eest.**
- **Enne kasutamist tuleb masinat visuaalselt kahjustatud, puuduvate või valesti paigaldatud kaitseseadiste või -katete suhtes kontrollida.**
- **Ärge kasutage masinat kunagi kahjustatud kattega või ilma katteta või vastavalt kaitseseadisteta.**
- **Kandke masina kogu kasutuse vältel silmakaitset, pikki pükse ja tugevaid jalatseid.**
- **Halbades ilmastikutingimustes, eriti välguriski korral, tuleb vältida masina kasutamist.**
- **Lülitage masin välja,**
  - **alati, kui masin jäetakse järelevalveta**
  - **enne masina ülekontrollimist või töötlemist**
  - **pärast võõrkehaga kokku puutumist**
  - **alati, kui masin hakkab ebatavaliselt vibreerima**
- **Tehke alati kindlaks, et ventilatsiooniavad hoitakse võõrkehadest puhtad.**
- **Säilitage alati tasakaalu, et tagada kallakutel igal ajal stabiilne seisuasend. Kõndige, ärge jookske.**
- **Hoiatus! Ärge puudutage liikuvaid ohtlikke osi enne, kui masin on välja lülitatud ja liikuvad ohtlikud osad on täielikult seisma jäänud.**
- **Käte surisemine või tuimus viitab liigsele vibratsioonile. Kui kasutate tööriista pikemalt, piirake tööaega, tehke piisavalt tööpause, jagage töö mitme inimese vahel või kandke vibratsioonivastaseid kindaid.**

Enne kasutamist

Akude laadimine

Ohutusnõuanded:

Seadmega on kaasas laetud Li-Ion aku. Enne esimest kasutamist soovitame akut laadida.

- Kasutage kaasasolevat laadijat. See on spetsiaalselt mõeldud antud aku laadimiseks.
- Ärge kasutage teisi laadijaid. Seetõttu võib tekkida tule- ja plahvatusoht.
- Hoidke laadija eemal vihmast ja niiskusest. Elektrilöögi oht!
- Ärge laadige akut õues, vaid tehke seda kuivas ja kaitstud kohas.
- Ärge laadige selle laadijaga teisi akusid. Tule- ja plahvatusoht.
- Enne iga kasutust kontrollige laadija, pistiku ja juhtme seisukorda. Kui leidub kahjustusi, ärge laadijat kasutage.
- Ärge avage laadijat. Defekti korral vahetage laadija välja.
- Laadija soojeneb laadimise ajal. Ärge asetage seda kergestisüttivale pinnale või keskkonda. Tuleoht.
- Ärge avage akuklemme. Lühise oht.
- Kahjustunud akudest võib ohtlikku auru ja vedelikke välja imbuda. Juhusliku kontakti puhul loputage veega

ja pöörduge koheselt arsti poole. Akuvedelik võib põhjustada nahaärritust ja põletust.
- Kaitske akut kuumuse, päikesekiirguse ja tule eest. Plahvatusoht.

Laadimine:

Aku laadimiseks pange laadija pistik pistikupesasse. Pange laadimisjuhtme pistik muru- ja põõsakääride pistikupesasse (Pilt 2).
Laadimise algust näitab käepideme otsas olev punane kontrolltuli(X) (Pilt 2). Tühja aku korral kestab laadimine 3-5 tundi. Peale edukat laadimist lõpetab laadija automaatselt laadimisprotsessi. Siis punane tuli muudab värvi ja süttib roheliselt. See lõppes laadimisprotsessi märku. Laadimist ei ole vajalikjälgida.
Laadimise ajal soojenevad laadija ja seadme käepide. See on normaalne.
Peale laadimist eemaldage laadija pistikust.
Laadimise ajal ei tohi seadet kasutada.
Kui märkate lõikamistulemuse halvenemist, tuleb akut laadida.
Lisaks on seadmesse integreeritud tühjakslaadimisekaitse, mis hoiab ära aku kahjustumise. Tühjakslaadimisekaitse lülitab tühjenenud aku korral seadme välja. Sellisel juhul ärge lülitage seadet uuesti sisse, vaid laadige akut.

Sisse- ja väljalülitamine

Lükake kaitseriiv A (Pilt 3) ette ja vajutage lülitit B. Peale sisselülitamist ei pea te enam kaitseriivi A hoidma.

Seadme väljalülitamiseks vabastage lüliti B.

Ettevaatust! Tera ei peatu koheselt.

Seadme ümberseadistamine/lõikesüsteemi vahetamine

Vigastuste vältimiseks lükake kaasasolev terakaitse tera peale, kasutage kaitsekindaid.

Vajutage mõlemaid külgedel asuvaid nuppe üheaegselt ja eemaldage lõiketera (Pilt 5).

Eemaldage avasse sattunud mustus.

Enne vahetustera paigaldamist õlita kergelt ülekandemehanismi universaalse määrdeõliga, nii nagu on kirjeldatud alapeatükis Hooldus (Pilt 7).

Seejärel sisestage lõiketera kinnituspesa murukääride korpusesse, nagu (Pildil 6) näidatud ja fikseerige tera tugevasti seadme külge.

Tera vahetamisel ei pea jälgima ekstsentrililise ajami asendit. Sisselülitamisel nihkub ajami ekstsenter automaatselt vastavasse lõiketera lünka.

Nüüd on seade jälle kasutamisvalmis.

Nõuandeid töötamiseks

Põõsakääridega võite lõigata ilupõõsaid ja hõredaid põõsaid. See seade on mõeldud vormilõikuseks, nt haudade hooldusel.

Murukääridega saate lõigata muruääri ligipääsmatutes kohtades

Kuna seadet juhitakse ühe käega, siis ärge asetage vaba kätt lõiketera lähedusse.

Hooldus (Pilt 7)

Hoidke lõiketera taimejääkidest puhas. Terapaari peab igal hooajal vähemalt ühel korral eemaldama. Eemaldage taimejäänused ja võõrkehad. Määrige hammasratast C ja noaselga D ettevaatlikult universaalse määrdeainega. Teisi detaile ja mootorit mitte määrida.

Tähelepanu! Tera libisevaid pindu peab õlitama, et säilitada nende pindade libisemisvõimet. Õlitamata pinnad võivad lühendada seadme eluiga.

Kui tera peale pikka kasutust nüriks läheb, asendage see orginaalasendusteraga.

Puhastage kääre ainult harja või lapiga. Vältige seadme kokkupuutumist veega (ärge pritsige veega, ärge asetage vette).

Töödelge tera peale igat kasutuskorda hooldusspreiga.

Vahetage välja nüristunud terad.

Peale kasutamist asetage terale alati peale terakaitse.

Kontrollige seadet võimalike puuduste suhtes ning vajadusel viige volitatud paranduskohta.

Hoiustamine

Hoiustage seadet kuivas, jäätumisvabas, puhtas, lastele kättesaamatus kohas.

Keskkonnakaitse

Palun jälgige järgnevaid nõuandeid aku käitlemisel

Ärge visake kasutatud akusid ja patareisid olmeprügi hulka. Tarbijana olete kohustatud kasutatud patareid ja akud tagastama.

Li-Ion

Seadme kasutusea lõppemisel tuleb akud ja patareid seadmest eemaldada ja sorteerida.

Enne tagastamist peate akud tühjaks laadima ja kindlustama lühise eest. Te saate vanad akud viia ka oma kodukoha avalikku kogumispunkti või kaupluse kogumiskasti.

Kui seade muutub kasutuskõlbmatuks või te seda enam ei vaja, ärge visake seda olmeprügi hulka, vaid kandke keskkonnasõbralikult hoolt tekkinud jäätmete eest. Andke seade realiseerimiskeskusesse. Seal eraldatakse metall- ja plastikosad ning suunatakse need edasi taaskasutusse. Lisainformatsiooni saate oma kodukohajärgsest juhtimisüksusest.

Varuosad

Kui Teile tekib vajadus varuosade järele, palun võtke ühendust meie teenindusosakonnaga.

Selle tööriistaga töötamisel ärge kasutage muid varuosi kui soovitatuid meie ettevõtte poolt. Vastasel juhul tekib operaatori või vahetus läheduses viibivate isikute vigastamise oht või tööriista kahjustamise oht.

DE Garantiebedingungen

Für dieses Werkzeug leisten wir unabhängig von den Verpflichtungen des Händlers aus dem Kaufvertrag gegenüber dem Endabnehmer wie folgt Garantie:

Die Garantiezeit beträgt 60 Monate und beginnt mit der Übergabe die durch Originalkaufbeleg nachzuweisen ist. Ausgenommen von der Garantie sind Verschleißteile, Akkus und Schäden die durch Verwendung falscher Zubehörteile, Reparaturen mit Nichtoriginalteilen, Gewaltanwendungen, Schlag und Bruch sowie mutwillige Motorüberlastung entstanden sind. Garantieaustausch erstreckt sich nur auf defekte Teile, nicht auf komplette Geräte. Garantiereparaturen dürfen nur von autorisierten Werkstätten oder vom Werkskundendienst durchgeführt werden. Bei Fremdeingriff erlischt die Garantie. Die Garantie gilt nicht bei gewerblichem Gebrauch des Produkts.

Porto, Versand- und Nachfolgekosten gehen zu Lasten des Käufers.

GB Warranty

For this tool, the company provides the end user - independently from the retailer‘s obligations resulting from the purchasing contract - with the following warranties:

The warranty period is 60 months beginning from the hand-over of the device which has to be proved by the original purchasing document. Wearing parts, rechargeable batteries and defects caused by the use of non fitting accessories, repair with parts that are not original parts of the manufacturer, use of force, strokes and breaking as well as mischievous overloading of the motor are excluded from this warranty. Warranty replacement does only include defective parts, not complete devices. Warranty repair shall exclusively be carried out by authorized service partners or by the company‘s customer service. In the case of any intervention of not authorized personnel, the warranty will be held void. The warranty shall not apply to commercial use of the product.

All postage or delivery costs as well as any other subsequent expenses will be borne by the customer.

FR Conditions de garantie

Indépendamment des obligations ressortant du contrat de vente conclu par le fournisseur avec le consommateur final, nous accordons pour cet appareil la garantie suivante:

La période de garantie est de 60 mois et entre en vigueur à la remise de l‘outil qui sera justifiée par présentation du bon d‘achat original. Les pièces d‘usure, les accus et les dommages dus à l‘utilisation de pièces non conformes, à des réparations effectuées avec des pièces non originales, à l‘exercice de la force, à des coups, une destruction ou une surcharge intentionnelle du moteur sont exclus de la garantie. Les échanges sous garantie ne concernent que les pièces défectueuses et non les appareils complets. Les réparations sous garantie ne peuvent être effectuées que par des ateliers autorisés ou par le service après-vente de l‘usine.La garantie s‘éteint en cas d‘intervention étrangère au fournisseur agréé. La garantie n’est pas valable en cas d’usage commercial du produit.

Les frais de port, d‘expédition et autres frais annexes sont à la charge du client.

NL Garantievoorwaarden

Voor dit apparaat geven wij onafhankelijk van de verplichtingen die de handelaar volgens de koopovereenkomst ten opzichte van de eindafnemer heeft, als volgt garantie:

De garantieperiode bedraagt 60 maanden en begint bij de overdracht, welke door een originele koopbon bewezen moet kunnen worden. Uitgezonderd van de garantie zijn de slijtbare onderdelen, accu’s en de schades die ontstaan zijn door het gebruik van verkeerde accessoires, door reparaties met onderdelen die niet origineel bij dit apparaat horen, door gebruik van geweld, door slag en breuk, alsook door opzettelijke overbelasting van de motor. Inruil op basis van de garantie heeft enkel betrekking op de defecte onderdelen, niet op complete apparaten. Reparaties die met de garantie samenhangen, mogen alleen worden verricht door goedgekeurde werkplaatsen of door de klantenservice van de fabriek. Bij reparaties door anderen vervalt de garantie. De garantie is niet van toepassing bij commercieel gebruik van het product.

Portokosten, verzendkosten en bijkomende kosten komen ten laste van de koper.

IT GARANZIA

Per questo attrezzo, indipendentemente dagli obblighi del commerciante di fronte al consumatore, concediamo la seguente garanzia.

Il periodo della garanzia è di 60 mesi ed esso ha inizio al momento dell‘acquisto, il quale è da comprovare mediante lo scontrino fiscale. Sono esclusi dalla garanzia: le componenti soggetti ad usura, batteria e danni che sono causati dall‘utilizzo di accessori non conformi, da riparazioni con componenti non originali, dall‘utilizzo di troppa forza, da colpi e rotture come anche il sovraccarico volontario del motore. La sostituzione nell‘ambito della garanzia si riferisce unicamente alle componenti difettose e non agli apparecchi completi. Le riparazioni, nell‘ambito della garanzia, si devono eseguire unicamente presso officine autorizzate o presso il servizio clienti dello stabilimento. Al momento di un intervento non autorizzato, la garanzia cessa di persistere. La garanzia non si applica all‘uso commerciale del prodotto.

I spedizione e quelle seguenti le stesse vanno a carico dell‘acquirente.

ES Condiciones de garantía

Independientemente de las obligaciones del vendedor derivadas del contrato de compra, por esta herramienta le concedemos al comprador final la siguiente garantía:

La garantía asciende a 60 meses y empieza con la entrega que deberá ser demostrada por el comprobante de compra original. De la garantía están excluidas las piezas de desgaste, las baterías y los daños que se han originado por el empleo de piezas accesorias equivocadas, reparaciones con piezas no originales, uso de la fuerza, golpe y rotura, así como una sobrecarga con intención del motor. La sustitución cubierta por la garantía se extiende únicamente a piezas defectuosas y no a aparatos completos. Reparaciones cubiertas por la garantía deberán ser efectuadas sólo por talleres autorizados o por el Servicio de Postventa de la fábrica. La garantía caducará en el caso de una intervención ajena. La garantía no se aplica al uso comercial del producto.

Porte, costes de envío y subsiguientes corren a cargo del comprador.

PT Termos de garantia

Para esta ferramenta nós damos, independentemente das obrigações do comerciante em relação ao consumidor final constantes no contrato de compra, a seguinte garantia:

O prazo de garantia é de 60 meses e começa com a entrega, que deve ser comprovada com o recibo original de compra. Fora da garantia se encontram as peças de desgaste, baterias e as avarias resultantes do uso indevido de peças assessórias, reparações com peças não originais, utilização de força, batidas e quebra, bem como a sobrecarga proposital do motor. As substituições, no caso de garantia, são consideradas sòmente quanto às peças defeituosas e não ao aparelho completo. As reparações de garantia deverão ser realizadas sòmente por oficinas autorizadas ou pela assistência técnica à clientela. No caso de actuação de terceiros torna-se extinta a garantia. A garantia não se aplica ao uso comercial do produto.

Os custos de correio, remessa e subsequentes ficam a cargo do comprador.

NO Garantivilkår

For dette verktøyet gir vi følgende garanti, uavhengig av forhandlers forpliktelser overfor kjøper på grunnlag av kjøpekontrakten:

Garantitiden er 60 måneder og begynner ved levering. Dette dokumenteres ved original kjøpskvittering. Unntatt fra garantien er slitasjedeler, batteriet og skader som måtte oppstå på grunn av bruk av feil tilbehørsdeler, reparasjoner med ikke-originaldeler, bruk av makt, slag og brudd, samt bevisst overbelastning av motoren. Garantibytte er begrenset til å gjelde defekte deler, ikke komplett utstyr. Garantireparasjoner skal kun utføres av autoriserte verksteder eller av fabrikkens kundeservice. Ved inngrep av ikke autoriserte instanser tapes garantien. Garantien gjelder ikke ved kommersiell bruk av produktet.

Porto, forsendelses- og følgeutgifter må kunden bære.

DK

Garantibetingelser

For dette værktøj yder vi uafhængig af forhandlerens forpligtelser i købekontrakten over for forbrugeren garanti på følgende måde:

Garantitiden er på 60 måneder og starter med udleveringen, som skal kunne dokumenteres med en originalkvittering. Undtaget fra garantien er sliddele, batterier og skader, der er opstået på grund af anvendelse af forkerte tilbehørsdele, reparationer med brug af fremmede dele, magtanvendelse, slag og brud samt forsætlig overbelastning af motoren. Garantiudskiftning omfatter kun defekte dele, og ikke komplette apparater. Garantireparationer må kun udføres i autoriserede værksteder eller af producentens service. Garantien slettes ved reparation gennem andre. Garantien dækker ikke, hvis produktet bruges erhvervsmæssigt.

Porto-, forsendelses- og efterfølgende omkostninger afholdes af køberen.

SE

Garantivillkor

På det här verktyget ger vi slutkonsumenten följande garanti oberoende av handlarens skyldigheter ur köpeavtalet:

Garantitiden uppgår till 60 månader och börjar vid överlämnandet, som måste intygas genom köpekvittot i original. Undantagna från garantin är förslitningsdelar, batterier och skador som uppstått till följd av användning av fel tillbehör, reparationer med icke originaldelar, våldsinverkan, slag och brott samt avsiktlig motoröverbelastning. Garantibyte omfattar endast defekta delar, inte hela apparaten. Garantireparationer får endast utföras av auktoriserade verkstäder eller av tillverkarens kundtjänst. Vid externa ingrepp upphör garantin att gälla. Garantin gäller inte vid yrkesmässig användning av produkten.

Porto, leverans- och följdkostnader står köparen för.

FI

Takuuehdot

Myönnämme tälle työkalulle seuraavan, laitteen myyjän takuusitoumuksista riippumattoman takuun seuraavasti:

Takuuaika on 60 kuukautta ja se alkaa ostokuittiin merkitystä laitteen ostopäivästä lukien. Takuu ei kata kuluvien osien, akkujen, vikoja ja vaurioita, jotka ovat aiheutuneet väärien lisävarusteiden käytöstä, korjauksista muilla kuin alkuperäisvaraosilla, väkivaltaisesta käsittelystä, iskuista tai murtumista sekä tahallisesta moottorin ylikuormituksesta. Takuu koskee vain viallisia osia, ei kokonaisia laitteita. Takuukorjaukset saa suorittaa vain valtuutetut korjaajat tai tehtaan asiakaspalvelu. Takuu ei ole voimassa, jos laitetta ovat korjanneet asiantuntemattomat henkilöt. Takuu ei koske tuotteen kaupallista käyttöä.

Postitus-, kuljetus- ja lisäkustannuksia ei hyvitetä.

GR

Όροι εγγύησης

Για το αυτό εργαλείο παρέχουμε, ανεξάρτητα από τις υποχρεώσεις του εμπορικού καταστήματος από το συμβόλαιο αγοράς, έναντι του τελικού πελάτη εγγύηση σύμφωνα με τα ακόλουθα:

Η διάρκεια εγγύησης ανέρχεται σε 60 μήνες και αρχίζει με την ημερομηνία αγοράς του προϊόντος και η οποία θα πρέπει να αποδεικνύεται με την αυθεντική απόδειξη της αγοράς. Από την εγγύηση εξαιρούνται τα εξαρτήματα φθοράς, μπαταρίας και ζημιές που έχουν προκύψει από τη χρησιμοποίηση λανθασμένων πρόσθετων εξαρτημάτων, από επισκευές με μη γνήσια ανταλλακτικά, από χρήση βίας, κτυπήματα και σπασίματα και σκόπιμη υπερφόρτωση κινητήρα. Η αντικατάσταση στο πλαίσιο της εγγύησης περιλαμβάνει μόνο τα κατεστραμμένα εξαρτήματα και όχι ολόκληρη τη συσκευή. Επισκευές κατά τη διάρκεια της εγγύησης επιτρέπεται να εκτελούνται μόνο από εξουσιοδοτημένα συνεργεία από το τμήμα τεχνικής υποστήριξης της εταιρίας μας. Σε περίπτωση επέμβασης από τρίτους παύει να ισχύει η εγγύηση. Η εγγύηση δεν ισχύει για την εμπορική χρήση του προϊόντος.

Τα έξοδα ταχυδρομείου, αποστολής και πρόσθετα έξοδα αναλαμβάνονται από τον αγοραστή.

PL Gwarancja

Producent niniejszego urządzenia udziela gwarancji niezależnie od ogólnie obowiązujących w tym zakresie przepisów:

Okres gwarancji wynosi 60 miesiące począwszy od daty sprzedaży potwierdzonej oryginalnym dowodem zakupu. Zużycie komponentów, akumulatory oraz uszkodzenia spowodowane zastosowaniem nieoryginalnych części, uszkodzenia mechaniczne, części eksploatacyjne przeciążenie silnika nie podlegają naprawie gwarancyjnej. Naprawa gwarancyjna dotyczy wyłącznie wymiany uszkodzonych części urządzenia, nie dotyczy wymiany urządzenia na nowe. Naprawę gwarancyjna wykonują wyłącznie autoryzowane serwisy. Jakakolwiek interwencja nieautoryzowanego serwisu anuluje gwarancję. Gwarancja nie dotyczy komercyjnego wykorzystania produktu.

Koszty transport oraz wszelkie koszty dodatkowe ponosi użytkownik.

HU Garanciális feltételek

Erre az szerszámra - a kereskedo, adásvételi szerzodés szerinti kötelezettségétol függetlenül - az alábbiak szerint vállalunk garanciát:

A garancia ideje 60 hónap az átadástól számítva, amelyet az eredeti vásárlási blokkal kell igazolni. A garancia nem vonatkozik kopó alkatrészekre, akkumulátor, nem megfelelő tartozékok használatából, nem originál alkatrészekkel végzett javításokból, erőszak alkalmazásából, ütésből, törésből eredő károkra. A garanciális csere csak a hibás alkatrésze terjed ki, nem a komplett készülékre. Garanciális javításokat csak az erre felhatalmazott szerviz műhelyek, vagy a gyári vevoszolgálat végezhetnek. Illetéktelen beavatkozás esetén a garancia megszunik. A garancia nem érvényes a termék üzleti célú alkalmazása esetén.

Postai, szállítási és járulékos költségek a vevot terhelik.

CZ Záruční podmínky

Nezávisle od závazku prodejce vyplývajícího z kupní smlouvy vůči konečnému odběrateli poskytujeme na toto zařízení následující záruku:

Zárucní doba je 60 mesícu a zacíná predáním, které je treba prokázat originálním pokladním dokladem. Záruka se nevztahuje na díly podléhající rychlému opotrebení, baterií a na škody vzniklé v dusledku používání nesprávného príslušenství a oprav za použití ne originálních dílu a v dusledku použití násilí, úderu nebo rozbití a svévolného pretížení motoru. V rámci záruky se provádí pouze výmena defektních dílu, a ne kompletních prístroju. Opravy v záruce smejí provádet pouze autorizované opravny nebo podnikový servis. V prípade cizích zásahu záruka zaniká. Záruka neplatí při komerčním využívání produktu.

Porto, zasilatelské jakož i následné náklady nese kupující.

SK Záručné podmienky

Nezávázne od záväzku predajcu vyplývajúceho z kúpnej zmluvy voči finálnemu odberateľovi poskytujeme na tento prístroj nasledujúcu záruku:

Záručná doba je 60 mesiacov a začína predajom, ktoré je potrebné preukáza originálom predajného dokladu. Záruka sa nevz ahuje na diely podliehajúce rychlému opotrebovaniu, akumulátorov a na škody vzniknuté v dôsledku používania nesprávneho príslušenstva a opráv, na použitie nie originálnych dielov a v dôsledku použitia násilia, úderu, alebo rozbitia a svojvoľného pre aženia motora. V rámci záruky sa robí iba výmena defektných dielov, a nie kompletných prístrojov. Opravy v záruke smú vykonáva iba autorizované opravovne, alebo podnikový servis. V prípade cudzích zásahov záruka zaniká. Záruka neplatí pri komerčnom použití výrobku.

Porto, zasielateľské ako aj iné následné náklady nesie kupujúci.

TR Garanti koşulları

Bu satış anlaşmasına dayalı olarak satıcının alıcıya karşı olan sorumluluklarından bağımsız olarak bu alet için aşağıdaki hususları garanti etmekteyiz:

Garanti süresi 60 aydır ve bu süre devralma/alım ile başlar ve bunun orjinal satın alış makbuzu ile kanıtlanması gerekir. Aşınan parçalar, bataryalar ve yanlış aksesuar parçaların kullanılmasından kaynaklanan hasarlar, orjinal parçaların takılmadığı tamirler, kuvvet kullanılmasından, vurma ve kırılmadan ve motorun fazla zorlanmasından kaynaklanan hasarlar garanti kapsamı içine girmemektedir. Garanti kapsamında değiştirme yalnız arızalı parçalar için geçerlidir, komple alet için geçerli değildir. Garanti kapsamındaki tamirler yalnız yetkili tamirhaneler veya fabrikanın müşteri servisi tarafından yapılabilir. Başkasının aleti açması durumunda garanti söz konusu değildir. Garanti, ürünün ticari amaçlý kullaným þeklinde geçerli deðildir.

Posta, gönderme ve diğer takip eden masrafları alıcı karşılamak zorundadır.

HR Uslovi garancije

Za ovaj uređaj dajemo bez obzira na obaveze trgovca iz kupovnog ugovora, krajnjem potrošaču sledeću garanciju:

Vreme trajanja garancije iznosi 60 meseca, a počinje sa predajom koja se treba dokazati originalnim računom. Iz garancije su isključeni potrošni delovi, akumulatorima i štete, koje nastanu upotrebom neispravnih dodatnih delova, popravaka sa neoriginalnim delovima, primene sile, udara i loma kao i nasilnog preopterećenja motora. Garancija na izmenu se proteže samo na neispravne delove, ne na kompletne uređaje. Popravke pod garancijom sme provesti samo ovlaštena radionica ili servisna služba proizvođača. Kod stranih zahvata garancija propada.Garancija ne vrijedi u sluèaju komercijalne uporabe proizvoda.

Troškove poštarine, pošiljke i posledične troškove snosi kupac.

SI Garancijski pogoji

Za to napravo dajemo sledečo garancijo neodvisno od obveznosti in dolžnosti trgovca iz kupne pogodbe do končnega porabnika in odjemalca:

Garancijski čas znaša 60 mesecev in se začne z nakupom, ki se dokazuje z originalnim računom. Garancija ne zajema delov, ki se hitro obrabijo, škode, akumulator, ki je nastala zaradi uporabe napačnih priključkov, popravil z neoriginalnimi rezervnimi deli, uporabe sile, udarcev in zloma ter namerne preobremenitve motorja. Zamenjava v okviru garancije zajema samo poškodovane dele in ne celega aparata. Garancijska popravila lahko opravlja samo pooblaščena delavnica ali servisna služba. Pri tujem posegu garancija preneha veljati. Garancija ne velja, èe izdelek uporabljate v komercialne namene.

Poštnina, stroški razpošiljanja in prevzema so v breme kupca.

RU Условия гарантии

В отношении данного электроинструмента компания – независимо от следующих из договора о покупке обязательств розничного продавца – предоставляет конечному пользователю следующие гарантии:

Гарантийный срок 60 месяца с момента передачи устройства, подтвержденной оригиналом документа о покупке.Из настоящей Гарантии исключаются подверженные износу части, батарея и износ и дефекты, вызванные применением неподходящих аксессуаров, ремонтом с применением неоригинальных запасных частей, применением силы, ударами и поломками, а также злонамеренными перегрузками мотора. Замена по гарантии не включает дефектные части, некомплектные устройства. Гарантийный ремонт должен проводиться исключительно авторизованными сервисными партнерами. В случае вмешательства любого неавторизованного персонала гарантия будет признана недействительной. Гарантия не действует при коммерческом использовании продукта.

Все почтовые или транспортные расходы, а также любые последующие расходы, оплачиваются клиентом.

RO GARANTIE

Pentru aceste utilaje firma - independent de obligatiile comerciantului rezultate din contractul de cumparare - ofera urmatoarele garantii:

Perioada de garantie este de 60 luni începând cu predarea utilajului, fapt ce trebuie dovedit cu actul original de cumparare. Partile uzate, baterii si defectele cauzate de anexe neco raspunzatoare, reparatii cu piese care nu sunt originale de la fabricant, utilizarea fortei, loviri si rupturi, cât si supraîncarcarea motorului sunt excluse din garantie. Înlocuirile garantionale presupun doar schimbarea piesei defecte si nu a întregului utilaj. Reparatiile garantionale vor fi efectuate exclusiv de parteneri service autorizati sau de departamentul relatii cu clientii a firmei. Interventiile facute asupra utilajului de persoane neautorizate atrage dupa sine anularea garantiei. Garanția nu se aplică utilizării comerciale a produsului.

Toate cheltuielile postale si de transport, cât si alte cheltuieli ulterioare vor fi suportate de client.

BG Гаранция

За този инструмент компанията дава на крайния клиент – независимо от задълженията на продавача, изхождащи от договора за покупка – следните гаранции :

Гаранционният период е 60 месеца, започващ да тече от предаването на уреда, доказано с оригинален документ за покупка. Износващи се части, акумулатор и дефекти, предизвикани от употребата на неправилни аксесоари, ремонт с части, които не са оригинални части на производителя, използване на сила, удар или счупване, както и вредни претоварвания на двигателя се изключват от тази гаранция. Гаранционната замяна включва само дефектиралите части, не цели изделия. Гаранционните ремонти трябва да бъдат извършвани изключително от оторизирани сервизи или от клиентските сервизи на компанията. В случай на каквато и да е интервеция от неоторизирано лице гаранцията става невалидна. Гаранцията не важи при търговска употреба на продукта.

Всички пощенски разходи и разходи по доставка, както и вички други допълнителни разноски са за сметка на клиента.

EE Garantiitingimused

Anname sellele alljärgneva, seadme müüja garantiikohustustest sõltumatu garantii.

Garantiiaeg on 60 kuud, mis algab ostutšekile märgitud seadme ostukuupäevast. Garantii ei kata kuluvate osade, aku, vigu ja kahjustusi, mis on tekkinud valede lisaseadmete kasutamisest, parandamisest mitte-originaalvaruosadega, üleliigse jõu rakendamisest seadme kasutamisel, löökidest või murdumistest ning tahtlikust mootori ülekoormamisest. Garantii kehtib vaid defektiga osadele, mitte tervetele seadmetele. Garantiiremonti võivad teha vaid volitatud hooldusfirmad või tehase klienditeenindus. Garantii kehtib toote mittekommertskasutuse korral.

Posti-, saatmis- ja lisakulusid ei hüvitata.

LV Garantijas noteikumi

Attiecībā uz šo darbarīku mēs dodam, neatkarīgi no pirkšanas līgumā paredzētajām pārdevēja saistībāmpret pircēju, sekojošu garantiju:

Garantijas ilgums ir 60 mēneši, un tas sākas ar pārdošanas momentu, kuru nepieciešams pierādīt arpirkšanas kvītes oriģinālu. Garantijā nav ieslēgtas nolietojošās daļas, baterijas un bojājumi, kuri ir radušies pielietojot nepareizaspiederumu daļas, remontējot ar neoriģinālām daļām, pielietojot spēku, sitienus un lauzienus kā arīīīšas motora pārslodzes rezultātā. Garantijas apmaiņa skar tikai defektas daļas, ne visu darbarīku.Garantijas remontdarbus drīkst veikt tikai autorizētas darbnīcas vai ražotāja klientu apkalpes serviss. Nepilnvarotu personu iejaukšanās gadījumā garantija zaudē spēku. Garantija neattiecas uz produkta komerciālu izmantošanu.

Pasta, nosūtīšanas un citus blakus izdevumus sedz pircējs.

LT

Garantija

Neatsižvelgiant į pardavėjo įsipareigojimus, nustatytus pirkimo-pardavimo sutartyje, galutiniam šio įrankiui naudotojui gamintojas suteikia šią garantiją:

Garantijos laikotarpis yra 60 mėn. nuo įrankio perdavimo dienos, kuri yra patvirtinama pirkimo dokumentuose. Garantijos sąlygos nėra taikomos susidėvinčioms dalims ir defektams, kurių atsirado dėl netinkamų priedų naudojimo, akumuliatorių baterijos, neoriginalių atsarginių dalių naudojimo, jėgos panaudojimo, trankymo ir laužymo bei neatsakingos variklio apkrovos. Pakeitimas pagal garantijos sąlygas apima tik defektų turinčias dalis, o ne visą įrankį. Garantinio remonto darbai atliekami tik įgaliotuose partnerių servisuose arba bendrovės klientų aptarnavimo skyriuje. Garantija anuliuojama, jeigu bet kokius darbus atliko neįgalioti asmenys. Garantija galioja gaminá naudojant ne komerciniams tikslams.

Visas siuntimo arba pristatymo išlaidas bei kitas su tuo susijusias išlaidas turi padengti klientas.

EG-KONFORMITÄTSERKLÄRUNG / EC DECLARATION OF CONFORMITY

ikra GmbH, Schlesierstrasse 36, 64839 Münster, Germany

D - erklärt folgende Konformität gemäß EU-Richtlinie und Normen für Artikel
GB - explains the following conformity according to EU directives and norms for the following product
FR - déclare la conformité suivante selon la directive CE et les normes concernant l'article
IT - dichiara la seguente conformità secondo la direttiva UE e le norme per l'articolo
NL - verklaart de volgende overeenstemming conform EU richtlijn en normen voor het product
E - declara la siguiente conformidad a tenor de la directiva y normas de la UE para el artículo
PT - declara a seguinte conformidade, de acordo com a directiva CE e normas para o artigo
DK - attesterer følgende overensstemmelse i medfør af EU-direktiv samt standarder for artikel
SE - förklarar följande överensstämmelse enl. EU-direktiv och standarder för artikeln
FIN - vakuuttaa, että tuote täyttää EU-direktiivin ja standardien vaatimukset
EE - tõendab toote vastavust EL direktiivile ja standarditele
CZ - vydává následující prohlášení o shodě podle směrnice EU a norem pro výrobek
SI - potrjuje sledečo skladnost s smernico EU in standardi za izdelek
SK - vydáva nasledujúce prehlásenie o zhode podľa smernice EÚ a noriem pre výrobok
HU - a cikkekhez az EU-irányvonal és Normák szerint a következő konformitást jelenti ki
PL - deklaruje zgodność wymienionego poniżej artykułu z następującymi normami na podstawie dyrektywy WE
BG - декларира съответното съответствие съгласно Директива на ЕС и норми за артикул
LV - paskaidro šādu atbilstību ES direktīvai un standartiem
LT - apibūdina šį atitikimą EU reikalavimams ir prekės normoms
RO - declară următoarea conformitate conform directivei UE şi normelor pentru articolul
GR - δηλώνει την ακόλουθη συμμόρφωση σύμφωνα με την Οδηγία ΕΚ και τα πρότυπα για το προϊόν
HR - potvrđuje sljedeću usklađenost prema smjernicama EU i normama za artikl
RU - следующим удостоверяется, что следующие продукты соответствуют директивам и нормам ЕС
TR - Ürünü ile ilgili AB direktifl eri ve normları gereğince aşağıda açıklanan uygunluğu belirtir
NO - erklærer følgende samsvar i henhold til EU-direktivet og standarder for artikkel

Gras- und Strauchschere GGSI 180

X	**2006/42/EG**	X	**2000/14/EG+2005/88/EG**	
X	**2014/30/EU**		X **Annex V**	☐ **Annex VI**
X	**2014/35/EU**	Noise: measured L_{WA}		**78,4 dB (A)**
X	**2011/65/EU**	Noise: guaranteed L_{WA}		**86,0 dB (A)**

Normen / Standard References:
EN 60745-1:2009+A11:2010
EN 60745-2-15:2009+A1:2010
EN 60335-1:2012/A13:2017
EN 50636-2-94:2014
EN 62233:2008
EN 50581:2012
AfPS GS 2019:01 PAK
EN 55014-1:2017
EN 55014-2:2015
EN ISO 12100:2010

nur Ladegerät:
EN 60335-2-29:2004+A2:2010+A11:2018
EN 60335-1:2012+A11:2014+A13:2017+A1:2019+A2:2019+A14:2019
EN 62233:2008
EN 55014-1:2017
EN 55014-2:2015
EN 61000-3-2:2014
EN 61000-3-3:2013

Prüfstelle / Notify Body:

Münster, 01.04.2021
Aufbewahrung der technischen Unterlagen:
Matthias Fiedler, Ikra GmbH, Schlesierstrasse 36, 64839 Münster, Germany

Matthias Fiedler, Senior Product Manager Ikra GmbH

SERVICE

DE	**Ikra Mogatec - Service** c/o Mogatec Moderne Gartentechnik GmbH Max-Wenzel-Str. 31, 09427 Ehrenfriedersdorf ✆ +49 3725 449-335	✉ service.ikra@mogatec.com
AT	**Ikra - Reparatur Service** c/o Mogatec Moderne Gartentechnik GmbH Max-Wenzel-Str. 31, 09427 Ehrenfriedersdorf, Deutschland ✆ +43 7207-34115	✉ info@ikra.de
BG	**DEZMOMOTORS LTD** Drujba 1 , 5038 Str, near block 86A, 1592 Sofia ✆ +359 2 44 11 665	✉ markovad@dezmomotors.com
CH	**Wetec Service und Verkauf AG** Täfernstrasse 14, 5405 Baden-Dättwil ✆ +41 56 622 74 66	✉ lager@wetec.ch
CZ	**GentlemansTools s.r.o.,** Nádražní 1585, Turnov 51101 ✆ +420 737 858 868	✉ info@gttools.cz
DK	**Bahn-Larsen Skov- Have- og Parkmaskiner** Vinkelvej 28, 7840 Hoejslev ✆ +45 +48 28 70 20	✉ post@bahn-larsen.dk
EE	**INTRAC ESTI AS** Tartu mnt. 167, 75312 Rae vald, Harjumaa ✆ üldine +372 603 5700 kauplus +372603 5710	✉ info@intrac.ee
ES	**Yaros Dau SLU** C/ Puigpalter nº 48, Polígono Industrial UP4, 17820 Banyoles (Girona) ✆ +900 983 432 Horario: de 09:00 a 13:00 y 15:00 a 17:00	✉ service.ES@mogatec.com
FI	**Railmit Oy** Hakuninvahe 1, 26100 Rauma ✆ 02-822 2887 / arkisin klo. 09.00 – 18.00	✉ posti@railmit.fi
HR	**VAR - ERCO d.o.o.** Stipana Vilova 14A, 10090 ZAGREB ✆ +385 91 571 3164	✉ var.erco@gmail.com
HU	**Tooltechnic Kft.** Vaskapu Utca 10-14, H-1097 Budapest ✆ +36 1 330 4465	✉ alkatresz@tooltechnic.net
LU	**Bobinage Georges Back** 53, Rue Nic. Meyers, 4918 Bascharage ✆ +352 507622 🖷 +352 504889	
NL	**Muldertechniek** Noorderkijl 1, 9571 AR 2 e Exloermond ✆ +800 283 8000	✉ service.NL@mogatec.com
NO	**Maskin Importeure AS** Verpetveien 34, 1540 Vestby ✆ +47 64 95 35 00	✉ post@maskinimp.no
PL	**ikra Service Polska** ul. Ostroroga 18A, 01-163 Warszawa ✆ +48 22 4245420 / 22 3926058	✉ serwis@abematech.pl
SE	**ikra Service Sweden** Verkstadsgatan 8, 57341 Tranås ✆ 0046 763 268982	✉ ikrawinbladh@gmail.com
SI	**BIBIRO d.o.o.** Tržaška cesta 233, 1000 Ljubljana ✆ +386 1 256 48 68	✉ bibiro.ljubljana@siol.net
TR	**ZİMAŞ Ziraat Makinaları Sanayi ve Ticaret A.Ş.** 1202/1 Sokak No:101/G Yenişehir, 35110 İZMİR ✆ +90 232 4364618-4594094	✉ info@zimasziraat.com